

ІВАН МАРТИНЮК

МОЄ РІДНЕ СЕЛО ЦЕНІВ



SHEVCHENKO SCIENTIFIC SOCIETY
SOCIÉTÉ SCIENTIFIQUE ŠEVČENKO

SCHEWTCHENKO
GESELSCHAFT DER WISSENSCHAFTEN

Ethnographical Collection
Vol. 41

IWAN MARTYNIUK

CENIV — MY NATIVE VILLAGE
IN THE COUNTY OF BEREZHANY

Library of Congress Catalog Card Number: 73-79208

New York — Paris — Sidney — Toronto
1976

G. A. Press — 752 Broadway, New York, N. Y. 10003

НАУКОВЕ ТОВАРИСТВО ІМ. ШЕВЧЕНКА

Етнографічний Збірник

Том 41



ІВАН МАРТИНЮК

МОЄ РІДНЕ СЕЛО ЦЕНІВ

У БЕРЕЖАНЩИНІ

Ню Йорк — Париж — Сидней — Торонто

1976

Друкарня Дж. А. Пресс, 752 Бродвей, Ню Йорк, Н. И. 10003

КОМІСІЯ РЕГІОНАЛЬНИХ ДОСЛІДІВ І ПУБЛІКАЦІЙ

проф. д-р Василь Лев, голова

Поручили до друку:

проф. д-р Василь Лев, проф. д-р Микола Чировський,
науковий секретар (НТШ) та ред. Іван Дурбак

Літературно-мовна редакція:

Вячеслав Давиденко і Леонід Полтава

Обгортка інж. Осипа Мартинюка

Всі права застережені



Цією працею автор хоче відзначити річниці, які припадають у 1976 р.: 200-річчя Американської Незалежности, 100-річчя поселення українців на вільній землі Вашінґтона, 50-річчя смерти Голови Української Держави і Головного Отамана українських збройних сил сл. п. Симона Петлюри, 120-річчя з дня народження і 60-річчя з дня смерти у Львові поета і письменника Галицької землі Івана Франка, 35-річчя проголошення Відновлення Української Держави Актом 30-го червня 1941 року у Львові.

Друковано в ЗСА



ІВАН МАРТИНЮК

СЛОВО ВІД АВТОРА

Коли людина з роздвоєним серцем, виконавши щоденну восьмигодинну важку працю, приходить до свого помешкання вичерпана фізично, а психічно потурбована до глибини душі, вона погинає жити в двох світах — в сугасному і в минулому, який мерехтить перед її очима немов на фільмовому екрані. В серці, хоч і як недолею пригнобленім, з'являється надія на краще майбутнє. Ця надія ніколи не завмирає, вона жива й б'є, мов цілюще джерело у роздвоєному людському серці. Кого смутить людське горе, а добро веселить за словами Івана Франка, той є цілий головік.

На сторінках моїх спогадів гитаг не знайде, здається, нічого сенсаційного, а вже цілком певно — нічого вифантазуваного, нічого нещирого. Тут безсторонньо описані радощі людей, які спокійно жили у своїй Батьківщині. Вони мали можливість радіти всім, що було їм рідне, близьке й дороге. Я хочу, щоб незнаний читач, прочитавши мої спогади, знайшов у них те, за гим він тужить, що часто згадує. Автор не є фаховим журналістом ги письменником, тому і спогади його „кострубаті", як було селянське життя. Опинившись за межами рідного села, а згодом за межами рідної країни, він не уявляв собі, що йому припаде роля братись за регі, які вже давно припали порохом. Однак, перемогло бажання поділитися зі своїми рідними, односельчанами і взагалі зацікавленими описом, у якому йдеться не так про моє життя, як про долю й недолю одного українського села — важливої клітини кожної нації. Отож, щоб спогади не пропали безслідно, автор передає їх своїм гитагам.

Я писав їх так, як умів і як знав, не письменницьким пером, але серцем і душею, з думкою, що вибагливий гитаг візьме це до уваги.

ПЕРЕДМОВА

Ми хочем жить, хоч попелом, димами
Руїною покрився Рідний Край...

Богдан Лепкий

У наведених як мотто словах поета Богдана Лепкого немов у краплинці роси відбивається провідна думка-ідея автора історико-соціологічного нарису „Моє рідне село Ценів" п. Івана Мартинюка. Написав він його не лише в турботі, щоб не пропало незадокументованим недавнє минуле, криваве й героїчне, але і з доброю, творчою, державотворчою думкою про майбутнє. Сучасник Тараса Шевченка, батько українського історичного роману, письменник Пантелеймон Куліш писав: „Минуле зв'язане з сучасним органічно, і нема в сучасному нічого, що не мало б свого коріння в минулому". Червоною ниткою в'ється ця пов'язаність причин і наслідків у праці п. Івана Мартинюка.

Син села на Західньому Поділлі, він з пієтизмом і зрозумілою любов'ю малює давнє минуле і не так давно пережите в Ценеві — селі, що під різними окупаціями не втрачало свого національного обличчя і своєї людської гідности, базуючись на прадавніх звичаях і традиціях, вірі в Бога і вірі у могутні сили свого народу. Там, де мова про ворога, Автор з документами в руках виступає як обвинувачувач різних окупантів Західньої України і всієї соборної України, наводячи точні дати, подаючи сотні прізвищ, факти й події, які безпосередньо стосуються його рідного села Ценів, а в дійсності — всієї Нескореної Української Нації.

Для свого нарису Автор використав понад 50 джерел, додаючи, звіряючи і поглиблюючи відомості про описувані ним роки й події, з літописною послідовністю і достовірною правдивістю. Близько 150 розділів у книжці „Моє рідне село Ценів" становлять ту цілість, яку можна назвати енциклопедією одного села на Поділлі, зразком дбайливого опрацю-

вання великого матеріялу і прикладом сумлінности у виконанні взятого на себе обов'язки.

Не лише внуки і найближчі земляки п. Івана Мартинюка за океаном і в Україні, а й політики, історики, соціологи, демографи, етнографи й багато інших науковців різних профілів будуть йому вдячні за цю працю, як і кожний культурний читач. У важливій закордонній, незфальшованій серії видань з українознавчих реґіональних дослідів ця індивідуальна праця займе і довго займатиме своє, особливо важливе і почесне, місце.

Леонід Полтава

ЧАСТИНА ПЕРША

Ти не спиняй свій грізний клич,
Поки брехня — закон єдиний,
Поки тавро, кайдани, биг
Ганьблять святе ім'я людини!

Генрі Льонгфелло

Наймиліше мені місце
Там де я родився,
Там я зріс пізнов там Бога!
В школі там угився.

Деревце там кожне знаю,
І дуби старії
Там прожив я все весело,
Літа молодії.

Там знакомії сусіди,
Там моя родина,
Там ми любо дні минали
І кожна година.

Рідне село, рідна хатко,
Як я вас не багу,
То я тужу і сумую
А часом заплачу.

Маркіян Шашкевич

Роэділ І.

МОЄ РІДНЕ СЕЛО ЦЕНІВ

Село Ценів було давнє,
Жили в ньому люди славні,
Он Підліс і Лісничівка,
Нижче цвинтар, Вікарівка,
Ген Коноплиха й Кернички,
Хамерів хрест і Когути,
Ось Раківка й Середина,
Там Тамтой бік і Бойкова долина,
Тут Стависька й Загороди,
На яких зливались води,
Серединою пливла
Нам Ценівка дорога...

Багато років проминуло від того часу, коли гірка доля прогнала мене з Рідної Землі й кинула ген-ген у далекий, чужий світ. Вже дугою похилилась моя постать, глибокими борознами покраялось чоло і волосся вкрилося інеєм. Втомився я і раз-по-раз спотикаюся на хідниках великого чужого міста. А проте, моє втомлене серце все ще шукає тієї селянської дороги, по якій колись ступали мої босі ноги.

Пригадуються лани колосистої пшениці, долини і яруги... Над річкою шумлять кучеряві верби, хатки окутались садками, а на горбочку серед високих смерек пишається дерев'яна старовинна церква. Довкруги неї хрести і могили. На дорозі скрипить селянський віз. На узгір'ях діти грають в кічку. Ген там на полі мужицькі мозольні руки стискають косу й справно стинають сухі стебелини золотої пшени-

ці. Над снопами похилились жіночі спини. Парубки й дівчата заводять пісню про кохання. З висот неба долітають чарівні звуки польових птахів.

Пригадується чудова, багата осінь, сліди якої були такі помітні у селі. Зібране збіжжя видніє вже в стогах й оборогах, прегарні осінні овочі красуються на деревах, останні квіти ще підіймають свої голівки та приємно пахнуть. В селі панує дивна тиша, спокій, який порушує лише тихий шелест пожовклих спадаючих листочків, або стукіт терлиць, на яких жінки отіпують коноплі. На загонах піль-стерниськах снуються нитки „бабиного літа", яке діти намагаються схоплювати у свої рученята. Тут і там видно вогники: то діти печуть бараболю.

Згодом надходила біла зима. Тоді село знову міняло свій вигляд.

Оглядаюся позад себе, і моя душа летить у чарівну країну снів-спогадів, які сплітаються в одно чудове видиво. Чую, дзвонять дзвони. Церковні дзвони, так, як колись дзвонили, коли ми ще були дітьми, у радісний празник світлого Воскресення . . .

Далі — Перша світова війна, козаки, фронтова лінія . . . Перший Листопад, Визвольні Змагання і червоні маки, які килимами простягнулися довкола кожної хати.

В таких незабутніх картинах залишилося у моїй пам'яті рідне село Ценів. Не можу забути цього подільського села з його чарівною красою.

❦

Сам не знаю, з чого почати розповідь? Може від річки Ценівки? Може від білої берізки, яка немов кланялася з легка усім на лісничівці. Може б почати від гори Коноплихи? Це ж найвища точка на полях Ценева, яка підіймається на 390 метрів понад рівнем моря. З неї розкривається вид на ввесь Ценів і його околиці. Коли дивиться з цієї гори на долину, на ній, мов у вінку, заквітчане садами, ясенями та кучерявими вербами, красується моє рідне село. Оглядаючи його, впадає у вічі невелике узгір'я й громадські па-

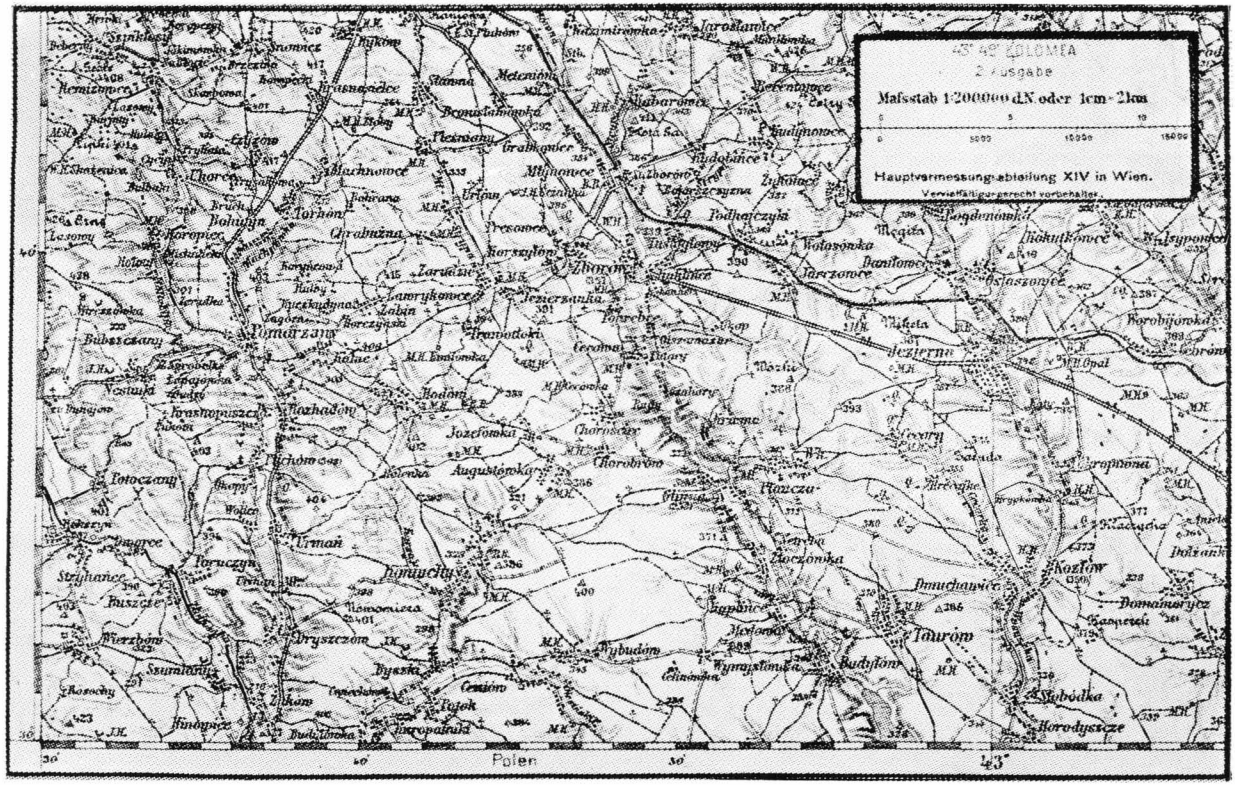

Географічна карта села Ценів і поблизьких сіл та міст. Мірило 1:200,000 1 см.-2 км.

совиська та сіножаті. Серединою цих сіножатей пливе Ценівка, ділячи село на дві частини, південну й північну. По обох її сторонах були розташовані селянські загороди. Хати й господарські будинки вкриті солом'яною стріхою, — лише деякі хати були вкриті білою цинковою бляхою, або червоною дахівкою. Церква, парохіяльний дім і дідичівські доми були вкриті дерев'яними ґонтами...

ТОПОГРАФІЯ СЕЛА ЦЕНЕВА И ОКОЛИЦЬ

Село Ценів лежить за 17 кілометрів на північний схід від міста Бережан, у доріччі Золотої Липи. Перед Першою світовою війною належало воно до повіту Бережани, Тернопільської округи. Тепер належить до Козівського району, Тернопільської области. На північний схід від Ценева розкинулись села: Вибудів, фільварок. Зеленівка і Вимислівка; від сходу Олесин, присілок Ритва й оселя польських колоністів Якубувка; від південного сходу — Гелєнків і містечко Козова; від півдня — присілок Потіцкий Синьків і Козівка; від заходу — Потік та Бишки, а від півночі — Конюхи...

Саме між згаданими селами на висоті 229 метрів над рівнем моря розташувалось село Ценів, розтягнувшись на 5 кілометрів. Розділяла його річка Ценівка на дві нерівні частині. Основною частиною була південна, на якій стояли старовинні будинки, хрести, фіґури й каплиці. Обидві частини поділялись на окремі дільниці та вулиці зі своїми назвами.

На сході біля шляху на скарбових землях стояв згаданий уже дідичівський фільварок, в якому ценівські селяни колись відробляли панщину. Після Першої світової війни його вже не було. З приходом комуністичної влади в 1944 р. тут зорганізовано колгосп, і ценівчани відробляють тепер новітню панщину

За дві сотні метрів на захід починається село Ценів так зв. Раківка з славним кам'яним Куждишиним хрестом, а відтак Климакове роздоріжжя, біля якого вдавнині стояла скарбова корчма. Дальше на захід знову роздоріжжя, з високою

фіґурою так зв. Ухмановим хрестом і Кельмановою загородою з власною корчмою. Ще далі Середина села, з „пам'ятником свободи", поставленим після скасування панщини. Біля його колись на чотирикутній площі стояла велика скарбова корчма, тут простягалась Лойкова вулиця. Згодом корчму розвалили, а на її місці поставили в 1912-13 рр. новий шкільний будинок. Поруч нового будинку стояв старий

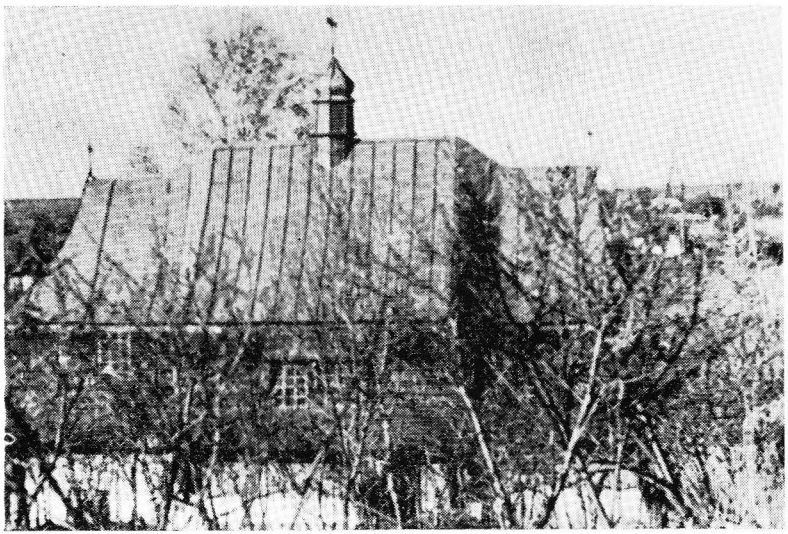

Старовинна дерев'яна церква, побудована в Ценеві 1451 р., подарована, (а може продана селянам Вибудова 1761 р.)

шкільний будинок. Він був в той час, дуже старий, вкритий солом'яною стріхою, його розібрали москалі під час Першої світової війни. Після війни на цьому місці побудовано „Народний Дім". Поблизу цього дому проходила Медведьова вулиця. Відтак — західній кінець Підліс. Згідно з переказом, це була початкова дільниця, на якій в давніх часах заложено село Ценів. Тут на горбочку стоїть дерев'яна церква, оперізана цвинтарем. Ліворуч неї дзвініця, а праворуч лісничівка. Віддалік церкви при дорозі стоїть дерев'яна висока фіґура, а біля неї капличка; ліворуч фіґури стояла ще стара скарбова корчма. Після Першої світової війни

Дмитро Дидик купив скарбову корчму і розібрав як потрібний йому матеріял для будови млина. А селяни Підліса купили цю площу і побудували читальняний будинок, для підлісян.

Праворуч головного шляху стояло ценівське приходство, яке було джерелом національного освідомлення селян. Воно різьбило душу селянина довгі роки. Поблизько приходства стоїть моторовий млин, побудований 1928 р. спілкою, яку очолював ценівський парох о. Стефан Комар. Ліворуч приходства у звичайній селянській хаті, так зв. „вікарівці", вдавні проживав сотрудник о. пароха, „вікарій".

Наприкінці села стояла ще одна висока дерев'яна Ковальова Фіґура, і саме тут схрещувались дороги південної і північної частини Ценева.

ПІВНІЧНА СТОРОНА

Північна сторона Ценева називалася „Тамтой бік". Від сходу вела болотниста дорога на захід до села Бишки, Конюхи і містечко Поморяни. На сході лежали Кирнички та господарство Антона Пайончківського, так зв. Чагарів хутір, з його капличкою.

На захід — громадський майдан, так зв. Вигін, праворуч якого височила дерев'яна Позамурова фіґура, а біля неї могила, насипана в пам'ять замордованих по тюрмах 1941 р. не мало українських людей. Дальше на захід — Вавринове роздоріжжя, також із кам'яним хрестом. Тут схрещувалися шляхи з Ценева й Вибудова, а внизу була Бойкова долина й Столярова вулиця.

Наприкінці лежала Киркушова долина з Пережаковою та Поцільовою вуличками. Тут стояв дерев'яний млинець, раніш скарбовий, а після Першої світової війни, як приватна власність фахового млинаря Дмитра Дидика.

В західньому кінці „За греблею", було громадське пасовисько, яке часто покривалося шуваром, бо його заливала вода з „Легкої Кирниці". Цій воді селяни приписували лікувальні властивості. Вона взимі не замерзала. При джерелі стояла капличка, яку уфундував Яцко Лопатка.

ГЕОГРАФІЧНЕ ПОЛОЖЕННЯ

Географічний довідник польського королівства, виданий 1880 р. Географічним інститутом у Варшаві, подає про село Ценів та його околиці такі дані: ґрунти чорноземні, де-не-де вкриті сумішкою чорнозему з сірою або жовтою глиною. Всієї землі в посіданні села було тоді 6,368 морґів, з цього 5,434 морґи посівної площі. Докладніше: 1,233 морґів було скарбовою землею, 4,111 морґів селянські землі, 90 морґів — церковної землі, 162 морґів займали селянські городи, 192 — сіножаті, 251 — пасовиська та гори, 161 морґів раніше громадського, а згодом скарбового лісу, 90 морґів дороги, 24 морґів води річки Ценівки і її допливів (з підгірських джерел), 48 морґів — яри, болота і неужитки.

Ценівське узгір'я та горби складаються з білої опоки, жовтої глини, піску, твердого каменю й вапняку. Їх схили вкриті глибокими ярами, що їх вимуляли дощові та снігові води. Всі горби мали свої назви: Найвища Коноплиха мала 390 метрів понад рівень моря.

Тамтобцька гора, яку переділяла пільна дорога, творячи ще одну, так зв. Бойкову гору, підіймалася на 380 метрів понад рівень моря. Біля неї були Вавриків камінолом і Хтомишина гора, висотою 270 метрів, Підліське узгір'я, а відтак Ксьондзова гора, висотою 300 метрів, Скарбове узгір'я, так зв. Панська гора, висотою 285 метрів.

НАЗВИ ЦЕНІВСЬКИХ ҐРУНТІВ

Ценівські ґрунти мали такі назви: Поля, Городи, Загумінки, Загородами, Стависька, Болота, Самборівки, Лопаткові долини, Попикові долини, Телебздові долини, Ковальові долини, На горі, За глибокий рів, Мокра долина, Довша долина, Могилина, Карне болото, Когути, Круглий горб, Дмухавиця, Додатки, Сіножита, Коноплиха, Залісок, Кирнички.

СТАТИСТИКА НАСЕЛЕННЯ ЦЕНЕВА

Про населення села Ценева знаходимо в шематизмах Львівської архидієцезії такі відомості. У 1832 р. всього на-

селення було 1137 осіб (не подається національностей, себто українців, поляків і жидів), в 1836-му році — 1097 осіб, тобто на 40 менше. Це зменшення кількости населення пояснюється пошестю холери, яка спричинила понад сотню смертних випадків. В 1843 році в Ценеві всього населення 1249 осіб. Вже згадуваний Географічний словник, подає такі статистичні звідомлення, що 1880 році в Ценеві всього населення було 1305 осіб, у 315 дворах, з того числа 662 мужеської статі і 643 жіночої статі. За національністю греко-католиків 1176, римо-католиків 104, жидів 24 і один вірменин. Там сказано, що всі римо-католики належали до костела Будилівської парохії. Однак, такі статистичні відомості можуть бути невірні, бо відомо, що за винятком трьох чи чотирьох родин, всі ті люди, яких поляки називали „латинниками", належали до греко-католицької церкви і охрещували своїх дітей у греко-католицькій церкві.

У шематизмі, виданому у Львові 1909 року, парох о. Григорій Кончевич подає, що населення Ценева становило 1594 особи, з того числа греко-католиків 1517, римо-католиків — 41, жидів — 36 осіб. В 1913 році всього населення було 1723 особи, з того числа греко-католицького обряду 1646, римо-католицького — 43 і жидів 35.

В 1936 р. парох о. Стефан Стець населення Ценева обчислює на 1947 осіб, з того числа римо-католиків 13 і жидів 15. В цьому ж 1936 році в селі було 483 селянських дворів, а 15 господарств на ценівських полях — в Довшій долині 2 господарства, на Могилині 2 господарства, в Карному болоті 4 господарства, в Синожиті біля присілка Ритва 6 господарств і в Дмухавиці 1 господарство. Отець С. Стець згадує також про оселю польських колоністів Ценівку з 63-ма мешканцями.

У 1939 році, коли совєтські урядовці відібрали метрикальні книги у пароха о. Стефана Стеця й передали їх сільській управі, де виготовлялись виборчі списки, виявлено, що населення Ценева становило 2267 мешканців. Жидівського населення у той час у селі вже не було.

**
*

З цих статистичних звідомлень видно, що населення села Ценів з року на рік помножувалося, хоч час від часу бушували в селі пошесті холери, плямистого тифу, а в Першій світовій війні загинули понад сто ценівчан в австрійській армії.

„Історія міст та сіл Тернопільської области", видана у Києві 1973 р., подала, що в тому році населення Ценева становило 1770 мешканців у 449 „житлових приватних домах". Тут насувається думка: де ж затратилось 497 мешканців, які жили в 1939 році, і де подівся приріст населення за 34 роки?

Коли взяти під увагу Другу світову війну та післявоєнні події, в яких пропало не мало ценівських мешканців, відтак пошесть плямистого тифу в 1945 р. та два десятки ценівчан, котрі виїхали на еміґрацію, все ж таки за 29 років у Ценеві мало б бути більше населення. В згаданій книзі сказано, що в селі є 449 селянських дворів, однак замовчується, що в понад 65 „мешкальних домах" живуть по одній чи по дві особи, бо 114 жінок втратили чоловіків, а 16 мужчин втратили жінок. Сучасні молоді подружжя здебільша не мають більше як двох дітей, але й ті, підростаючи, не хочуть працювати в колгоспі й втікають до міст, інколи до східніх областей України, де легше дістати працю.

У сучасному Ценеві є чимало мішаних подруж: ценівські дівчата, не маючи своїх хлопців, повиходили заміж за москалів, калмиків, узбеків, азербайджанців. Такий стан населення з мішаним подружжям ніяк не вказує на збереження автохтонної індентичности в старинному українському селі Ценеві.

ДАВНЄ МИНУЛЕ СЕЛА ЦЕНІВ

Писати про давнє минуле себто історію села Ценів, на еміґрації в Америці не тільки трудно, але чи взагалі можливо з браку історичних джерел, які слід би шукати на місці в самому Ценеві. У парохіяльних, громадських, а рівночасно в архівах Бережанської маґістратури. А це для нас під тепе-

рішню пору неможливо. Тим більше, чи вони ще сьогодні взагалі збереглися після ліквідації московською комуною в 1945 р., парохіяльні та громадські архіви.

Беручись за цю працю, я свідомий усіх її недосконалостей. Однак, пишу її з метою, щоб зберегти перед цілковитим забуттям хоч дещо з минулого мого родинного села та села моїх предків селян-хліборобів жителів Ценева продовж кількох століть. Починаю цю працю на підставі леґенд, переказів, а також і деяких історичних пам'яток, які знайдені на терені Ценева, але без детальних досліджень.

Під час Першої світової війни в 1916 р., московська армія копаючи на городі Степана Барана чималу яму, так зв. „землянку", для схованки артилерійських набоїв, знайшла кам'яний топірець, з діркою для вбиття держака. Зрозуміло, оглянули знахідку й оставили на городі. В той час старші люди говорили таку історію, що в давнині жили такі високі люди, що один одному передавали рукою з Ценева до Конюх сокири, але яку сокиру, безперечно не знали. Коли заходила потреба тоді звертались до о. пароха, або учителя за поясненням. Ценівського о. пароха москалі вивезли на схід ще 1915 р. а вчителів змобілізовано до австрійської армії. Історичну знахідку забрав Ясько Шибалинський. В 1918 р. помер Я. Шибалинський, з його смертю стратилась праісторична пам'ятка. За археологічною наукою веде нас до молодшої кам'яної (неолітичної) доби, 2500-1800 до Христа. Траплялись чимало дрібних знахідок, переважно відламки череп'я з посуди та ранньоісторичної кераміки. Однак над цим ніхто не застановлявся і не приділяв йому особистої уваги. Все таки ці „рухомі" пам'ятки знайдені в Ценеві дають нам можливість твердити, що селище Ценів було старинною оселею на границі Західнього Поділля.

Пращури сучасних мешканців Ценева закладали свою оселю за давнім звичаєм, у безпечному місці, захищеному лісом, при березі річки. Річка Ценівка колись була далеко більша й багатша на рибу, а в довкільних лісах мешканці оселі полювали на звірину. На основні леґенд та переказів старих людей цим безпечним місцем мало бути підліське узгір'я, так зв. Підліс. Беручи під увагу археологічні дослі-

ди, можна погоджуватися з такими переказами. — Всі господарські загороди були побудовані в східньому кінці ценівського, в той час громадського, лісу.

Доїджали до цих загород Чорновусовою вулицею, яка простягалась яром. Ця вулиця дістала свою назву від прізвища Чорновус, стародавнього роду, що в більшості жив на Підліській дільниці. З бігом часу Чорновуси поселювались в інших дільницях. Вони відзначалися впертістю, відважністю й войовничістю, мали смугляву шкіру і чорне волосся.

**
*

Про село Ценів читаємо в згаданій вище „Історії міст і сіл Тернопільської области", що було воно відоме вже в

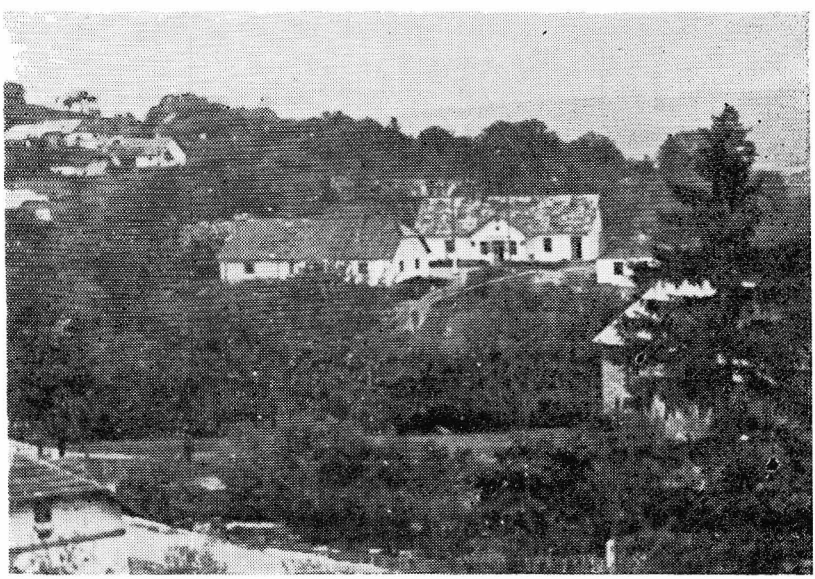

Давнє приходство в Ценеві, в якому 1964 р. большевицькі окупанти примістили 8-клясову школу.

1437 році. В 1451 році селяни, а правдоподібно багаті землевласники, побудували на цьому узгір'ї дерев'яну церкву. На західній її стороні був цвинтар, де лежали предки ценівчан.

Хоронили тут покійників греко- та римо-католиків. Трохи далі був ще один цвинтар з пізнішого часу, так зв. Холерний. В цьому кінці села при вихідному шляху стояли два будинки городського суду, про що згадується у „Географічному словнику королівства польського", виданого у Варшаві 1880-го року. Цей суд підлягав Золочівському окружному судові. Після розбору Польщі в 1772 р. австрійська влада перенесла його до малого подільського містечка Козова. Біля судового будинку стояла скарбова тюрма. На північній стороні у давнині вилискував невеличкий ставок, а біля його греблі стояв малий дерев'яний млинець. Його звали „старим млином", або „кащишеним млином".

Треба думати, що Ценів був старовинною оселою, яка своїми початками сягає часів Галицько-Волинського князівства. В збірнику „Бережанська земля", виданому в Нью-Йорку в 1970 р., згадується про татарський набіг на Бережанщину в 1626 році і про поодинокі села, що їх захопили були татари. Село Ценів було знищене майже на половину, а з нього забрано багато селян у татарський ясир. Внаслідок цього нападу на ценівських полях на так зв. „Могилині" залишались ще до мого часу невеликі могили-кургани. Казали, що в таких курганах лежать останки татарських вояків, які погинули в багнах під час затяжних боїв зі скарбовою охороною. Чи воно було так, чи інакше, невідомо, одначе відомо, що ці поля були сперізані багнами, через які не можна було пройти, а тим більше проїхати.

Річка Ценівка, без сумніву, одержала свою назву від села Ценів. Формується вона з потічків, які випливають з гірських джерел на північному сході села Вибудів, зі сходу села Олесин і з півдня — з присілка Потіцький Синьків. На ценівському просторі ті потічки зливаються в одно русло й творять річку. На західньому кінці села до неї вливаються ще два підгірські потічки, які випливають з-під ценівського узгір'я, так зв. Коляскової, а також „Легкої кирниці". Ценівка пливе крутим руслом на південний захід крізь селянські сіножаті, так зв. Самборівки, а далі між селами Потік Бишки, Куропатники, Баранівку, Шибалин, Жонівка й Потутори, де впадає до лівого берега Золотої Липи. У цій річці

селяни восени мочили коноплі та льон. Одначе, коли падали зливні дощі, вона виходила з берегів і заливала городи та сіножаті, завдаючи не малої шкоди.

НАЗВА СЕЛА ЦЕНЕВА

Далеко важче устійнити походження назви села Ценева. Вона покищо не досліджена, хоча був у селі переказ, який виводив його назву.

Казали старі люди, що нібито перші його поселенці прибули з південного Подністров'я. У своїй мові вони часто користувались займенником „це" — „це ся маржина", „це мой ялиця б тя втяла" і т. п. Одного разу, коли увечорі появився на обрії новий місяць, котрийсь із новоселів, побачивши його, сказав: „Це-нів", тобто це новий місяць. Такий переказ потверджує наш археолог д-р Ярослав Пастернак. Однак, чи воно було так чи інакше — не устійнено.

***

Невідомо, від яких років XIV ст. скарбові землі належали родам Сенявських. На ценівському цвинтарі стоїть ще гробівець з написом кирилично-слов'янськими буквами ще з 1444 р. з прізвищем Сенявських, але немає повного імени, лише буква М. На іншому гробівці згадується, що від 1456 до 1470 року проживав у селі дідич Ян Ходоровський, а відтак Станіслав Якубовський. Наприкінці XVIII ст. скарбові землі перебрав у власність граф Александер Потоцький. Після його смерти всі графські маєтності успадкував Якуб Потоцький. Тоді посесором ценівського фільварку був дідич Аксентович, а відтак жид Іцко Майблін.

Селяни Ценева належали до двох відмінних племен. Переважаюча більшість мала злегка темне волосся й зачислялась до „шатенів". Ця група відзначалася лагідністю, гостинністю, покірністю й податливістю. Меншою групою були „брюнети" з темною шкірою і чорним волоссям. Вони відзначалися впертістю, відважністю, а також войовничістю.

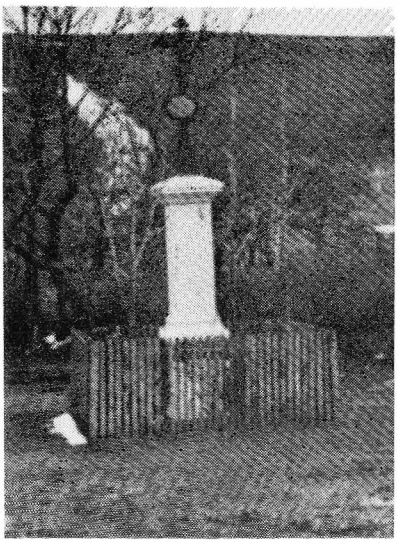



Давня фігура, яка стоїть на роздоріжжі біля Решітникової вулиці. Кам'яна фігура, стоїть при головній дорозі, поставлена селянами після знесення рабської панщини 1848 р.

Енергійні „брюнети" держали під своїм зарядом сільську управу, церковне братство, рядили всіма сільськими справами.

Селяни зберігали свою окремішність у побуті, в ноші й звичаях. Мужчини були високого росту, худорляві, але сильної будови і відзначались рішучістю та витривалістю. Жінки були середнього росту, сильної будови, запопадливі й працьовиті, веселі, жартівливі та покірні. Провідні місця в родині, в громаді та церкві, завжди займали старші віком чоловіки. Цю патріяршу владу вони виявляли при всяких звичаєвих обрядах, як Різдвяні свята, Великдень і Новий рік.

Ценівський 161-морґовий ліс у давнині був під громадським зарядом, як громадське добро. Він був поділений на першу, другу й середню лінії та пашківець. Дозорцем лісу був селянин Григорій Чорновус. В лісі траплялися кількасотлітні грубезні дуби. Після скасування панщини громадська управа впроводі з війтом Петром Ниркою продала чи

проміняла цей ліс графам Потоцьким, які побудували на узліссі, поблизу церкви лісничівку і вкрили її мочаровим шуварем, так зв. трощею. Пізніше будинок лісничівки був укритий червоною дахівкою (черепицею). Це була перша в селі будівля, вкрита випаленою з глини дахівкою. Гайовим цього лісу був поляк Якуб Волянський.

На початку другої половини XIX ст. графи Потоцькі спровадили з Бойківщини дереворубів, які вирізали кількасотлітні дуби й потяли їх частинно на бальки, так зв. „шпилі", а частинно на клепки, тобто на матеріяли для підлоги. Потім гайовими були Тадеуш Лясота, також поляк; по Першій світовій війні — Мєчек Топерчик, а згодом Теодор Лещук, Матвій Файфура та Іван Чепліцький.

Зрозуміла річ, що 161-одно морговий лісок, який ценівчане звали лісом, після вирізання грубезних в ньому дубів, адміністрація скарбових великих довколишніх лісів графа Якуба Потоцького, не зовсім цікавилася малим „гайком", який належав до територіяльних границь села Ценів. Однак, лісова адміністрація вдержувала лісового дозорця, щоб доглядав цього „гайку". Мешканці, що їхні господарства були поблизу цього ліску, так зв. „Підлісяни", мали нагоду літньою порою купувати дозвіл на пасовище в ліску рогатої худоби. Малоземельні чи зовсім беззземельні бідняки, купували посвідки для рвання в ліску трави, яку приносили у веретах додому і годували цією пашею свою худобу, тобто корів чи овець. Іноді висушували цю траву для годівлі худоби в зимі.

Ценівські дівчата, „відданиці" без перешкод збирали в ліску хрещатий барвінок, і в'язали весільні шлюбні вінці. Господарі, що мешкали поблизу ліска, коли з висот сипалась снігова заметіль і засипала їхні сліди, забігали вночі у лісок й зрубували потрібні в господарстві деревини. Наприклад, для виготовлення дишля у возі, або саней. Дерево на розвору, граділя до плуга, чи полудрябків, для виготовлення різної величини драбин. Коли б його був зловив лісовий дозорець і подав до лісової адміністрації, за те суворо карали, гривною, навіть кількатижневою тюрмою.

На східньому кінці „гайку", поблизу лісничівки, були

поклади вапнистого каменю. Розказували ценівські старожити, що в давнині випалювали в селі вапно. З цього випалювання остались сліди ще до нашого часу.

Під час Першої світової війни в 1916 - 1917-го року московська армія протягнула фронтову лінію при межі ліску, який у західньому кінці піднімався на 380 мт. понад рівень моря. Тож для московської армії було дуже важливою обсервацією, австрійської фронтової лінії, яка була у віддалі один-сполвиною км. Після Першої світової війни, під час польської окупації, це́нівський лісок не приносив багато користі для окупанта. Тоді в 1929-му році адміністрація скарбових лісів Я. Потоцького, продала 100 моргів лісу селянам, які викорчували дерево й посіяли на цій землі пшеницю.

Коли большевики втретє окупували в 1944 р. село Ценів та не тільки Ценів, а цілу Західню Україну та закріпила режимну владу, в 1949-му році вивезли багато ценівчан у Сибір. Попали туди і ці господарі, які жили у викорчованому „гайку". Після вивозу сконфіскували їхню землю.

Відтак почали розбудовувати колгоспне господарство, обробляючи землю технічним знаряддям, тобто тракторами і ковбайнами. Тоді на всіх невигідних для тракторного обробітку горбах і громадських узгірях, на яких раніше селяни пасли худобу, посадили смерекові деревця. З перепису довідуємося, що ці деревця уже виросли приблизно сім до вісім метрів.

Тож сучасне село Ценів обведене тепер майже кругом смерековими деревами. Натомість ценівські колгоспники не мають громадського пасовиська, для своїх корів. Сіножаті забрав колгосп, для пасовиська колгоспної худоби.

Розділ II.

БУДІВНИЦТВО В ДАВНИНІ

Будування селянської хати та інших будівель вимагало довгого часу й багато важкої праці.

Найдавнішою будівлею в Ценеві була церква. До останніх часів залишалося ще декілька старих хат, в яких уже ніхто не проживав. Вони загрузли майже до половини в землю, але їх зберігали, вважаючи, що коли розвалити стару хату, то розвалиться й господарство. Не вільно було також будувати нової хати на тому місці, де стояла стара, щоб, не дай Боже, зі стріхи скапки не попали до нової хати, бо без лиха тоді не обійдеться.

Старі хати були збудовані з масивного дубового дерева без фундаменту. Стояли вони на вісьмох закопаних глибоко в землю стовпах, на яких лежали платви, а відтак поперечки, крокви, сволок, дилі, кілля, наріжники, припусниці і лати, до яких прив'язували солом'яні сніпки, так зв. стріху. Будували їх спільним зусиллям т. зв. толокою. Ці хати ділились на дві неоднакові частини: більшу й меншу, а між ними сіни. В сінях були входові двері. Дах був чотирихильний, стіни й стеля були виложені глиняними з домішкою соломи кльоцками. У поздовжній стіні було два вікна, звернені до півдня, а в причільних стінах по одному меншому віконцю. Двері відчинялись і зачинялись на дерев'яних чопах і мали дерев'яну засувку-воронку.

У хаті у вздовжньому напрямі виднів інколи вирізьблений сволок, на йому лежали сволочки. За сволок частогусто застромляли кужелі, мотовила, Йорданське кропило тощо. В новіших хатах на сволоках були вирізьблені кири-

лично-слов'янським письмом написи, яка родина й котрого року довершувала цю будівлю. Біля хатніх дверей при стіні стояла глиняна піч, що складалася з таких частин: бапки, бовдура, верхниці, припічка та грубка, у якій держали вугілля й попіл; піч закривали затулою. Дим з печі виходив дірою, так зв. каглою, до сіней і відтак на горище, „вишку", отже в хаті не бракувало густого диму. Не без причини такі хати звали „курними".

В старих хатах взимку огрівали так зв. грубою, що мала невеличкий отвір у сінях; палили в ній солом'яними скрутлями. Коли ще не було сірників, добували вогонь з поміччю кресала із твердого кременя і губки. Із кременя іскра падала на суху губку, відтак її роздували і здобували вогонь. Вдавнині селяни розпалене деревне вугілля завивали у шматинку, клали до горщика і так переносили з хати до хати.

Стіни стодол були огорожені лозовими, інколи лісковими прутами, обліплені обабіч жовтою глиною і помазані білою глиною.

ЗАГОРОДА В НОВШОМУ СТИЛІ

З новіших типів будівель треба згадати скарбові корчми, шкільні будинки, фільваркові стайні, форнальські хати.

Скарбові корчми були першими в селі будовами, які мали димарі. Деякі з цих будівель ставили на кам'яному фундаменті або на дерев'яних підвалинах, які лежали на масивних каменях. У Ценеві появились вони в першій половині XIX ст. Першою кам'яною будівлею в селі була дзвіниця, а згодом фільваркові стайні.

Нового типу селянські хати стояли при дорозі, звернені фронтом до півдня, значно більшого розміру, з чотирма вікнами, які вліті можна було відчиняти. Побіч хати стояла дерев'яна комора-шпихлір, в якому були засіки для різного роду збіжжя. В стайні тримали худобу. Крім того, була ще стодола, а в деяких загородах біля стодоли — возівня. Поза стодолою влітку зеленів садок і де-не-де видніла па-

сіка. Біля неї на городі вирощували городину: цибулю, часник, капусту, буряки, огірки, моркву, петрушку, редьку, картоплю.

Загорода являла собою чотирикутник і була огорожена плотом, інколи частоколом, так зв. штахетами. Зачиняли її воротами або брамою. Загороду називали також двором. Всередині загороди був простір, що його звали гумном або обійстям. На гумні складали у стіжки збіжжя, а після його вимолочення стиртували солому.

В той час при будові уживали вже металевих цвяхів. Починали будівлю після весняних польових робіт спільним зусиллям, без фінансової винагороди — це називалось „толокою". Коли споруда була приготовлена для покладення стін, запрошували сусідську молодь і старших розмішувати глину, з якої скручували вальки, і городили стіни та стелі. Цією методою користувалися селяни ще й після Першої світової війни.

Сохрани Господи, щоб до будованої хати чи іншої будівлі не попало вітром вивернуте дерево. Люди лякалися цього дерева, кажучи, що під ним сидів чорт, і тому воно вивернулось. Побачивши в лісі вивернуте дерево, селянин оминав його оподаль, бо, якщо переступити таке дерево, то може „відняти ноги".

Інколи бувало, що в тому чи іншому господарстві не велося, хворіли діти, гинула худоба. Тоді, щоб зарадити лихові, селяни вдавались до знахорів і ворожбитів, які інколи дораджували їм перебудувати їхні хати.

Новий стиль сільської хати не відбігав далеко від старого: усунено стару грубу, переділено сіни на дві половини, так зв. сіни й сінки, тобто кухонку, в хаті поставлено огрівальну піч із залізною плитою, на якій варили страви. Проте, в самій хаті залишалась та сама простота: звичайний стіл, скриня, де зберігали святковий одяг, полотна й жіночі нашийники, медальйони і коралі, при стінах лави, при столі — ослін; в кутку причільної стіни стояло ліжко — пріча, на йому спали батьки, а решта родини спала на долівці. Постіль накривали білою, іноді мережаною веретою власного виробу. Зверху лежали горою подушки, приоздоблені

ґарною вишивкою. Над постіллю на жердину вішали одяг.

У тому часі не було в Ценеві ні однієї хати, що мала б дерев'яну підлогу; долівку вимазували жовтою глиною, підмітали березовою мітлою. Хатнє сміття виносили лише перед заходом сонця.

Скрині здебільша фарбували вишневою, іноді темнозеленою барвою. Ключі від них держали господині. В кутку біля дверей стояв мисник, в якому переховували ложки, миски та молошники, а поруч мисника — цебрик, в якому мили посуд. В кутку стояли мітли, коцюби і лопати, взимі були ще прислиці, кожілки, мотовила, на які господині мотали прядиво. Причільна стіна була заповнена образами, перед якими вранці й увечері молились. Понад дверями висіла полиця з дереворитним передком, на якій завжди

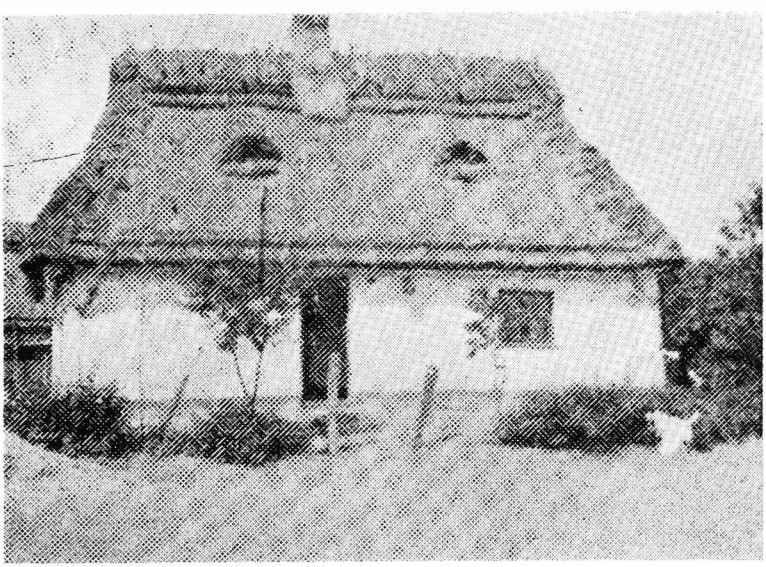

Типова селянська хата наприкінці XIX ст.

лежав хліб. У молодих людей була ще в хаті колиска, в якій виколисували селяни своїх дітей.

У той час у селі не було ще мурованої пивниці для збереження взимі картоплі. Для цього використовували зви-

чайну яму, яку звали походющою ямою. Над цією ямою будували двосхильний дашок, накривали його соломою, а потім землею. Причільний кінець залишали відкритим. Взимі цим отвором вносили до хати картоплю.

Фахівцями-будівельниками були в Ценеві Войтко Ухман, Демко Вальорний, Дмитро Бурбела, Кирило Кравець, Стефан Бойко, котрого, з огляду на його вмілість, називали „штучним Стефаном". Він будував також млини, а для себе поставив вітряк. Проживав Стефан Бойко на хуторі. Про нього говорили люди, що він нібито знається з „дідьком".

Тодішні сільські будівельники не вчилися в будівельних школах, мали кріпкі руки й Богом даний талант. Вони були справжніми творцями краси тодішнього села.

ПОЧАТКИ КАМ'ЯНОЇ БУДІВЛІ

На початку другої половини XIX ст. в Ценеві почали появлятися будівлі з пивницями. Вище була вже згадка, що першою камінною спорудою була тут дзвіниця, а відтак скарбові стайні. За переказом старих людей, дальшим мурованим будинком була Йойликова комора з пивницею. Мабуть, за його ініціятивою пішли й інші жидівські мешканці, Шміла Вайденберґ та Шимон Габерман. Вони побудували десь на початку 1870-их років хати з дахами, вкритими цинковою бляхою, з кам'яними пивницями. Цю працю виконували мулярі з села Шибалин, а згодом із села Баранівки.

Причин для переходу на будування мурованих хат українськими селянами було кілька. Перша — економічний тиск, бо будівельний матеріял значно піднісся в цінах. Хоча в лісах не бракувало деревини, лісові службовці забороняли зрубувати молоді дерева. Вони продавали грубші дерева, які треба було розпилювати, а в селі не було відповідних фахівців. В містах появилися склади з будівельним матеріялом, та через високі ціни він був недоступний для селянина. По-друге — мурована будівля тривкіше збудована, як із дерева та глини. По-третє — селяни старались чим-

швидше позбутися „походющих ям" і навперегони будували муровані пивниці та господарські будинки.

І так від 1880-ого року до Першої світової війни в Ценеві все ще залишалось багато курних хат. Селяни вирощували багато цибулі, яку взимі переховували на горищах цих хат, на весні вивозили на міські ринки і продавали по значно вищих цінах, як восени. Без вигідного горища зберегти цибулю до весни було неможливо. До того ж, селяни плекали багато дробу, головно курей, а найвигіднішим місцем для цього було горище в курній хаті, так зв. „вижка", встелена грубою верствою конопляної полови, у якій взимі порпались кури і несли яйця.

В 1910-му році згоріла в Ценеві ціла дільниця, так звана Раківка, і під час її відбудови зайшли деякі зміни в розташуванні хат і господарських будинків. Всі нові хати були вкриті білою бляхою, мали димарі, більші вікна, де-не-де кахльові двері. Творилося враження, що це немов передмістя якогось містечка. Будівельниками в той час були такі теслярі та мулярі: Микита Коморник, Теодор Ковадло, Теодор Пережак, Марко Бойко, Панько Кучерявий, Іван Миськів та інші.

ПОВОЄННЕ БУДІВНИЦТВО

Під час Першої світової війни у Ценеві знищено багато хат і господарських будівель. Одначе, економічна ситуація під польською окупацією для українського населення була далеко гірша, як за Австро-Угорської монархії. Тож більшість селян далі мучилися в курних халупах. Знищені війною будинки відновляли в комбінованій формі: один кінець мурували з каміння, а другий робили з дерева і глини. Нові хати мали двосхильний дах, а причільні сторони, — так зв. фасіят. Вони ділились на три частини, як їхні попередниці, однак передня стіна мала чотири вікна, а причільні стіни по два вікна. Перед входовими дверима був ґанок. Сіней майже ніде не було. На місці, де були сіни, стояла кухня. Зайшли деякі зміни і в хатнім улаштуванні.

Протягом 20-річної польської окупації в Ценеві збудовано не більше як сотню мурованих будинків і не більше як десять халуп, що з них три були вкриті бляхою, одна дахівкою, а решта солом'яною стріхою. У двох хатах, Антона Пайончківського та Івана Мартинюка, була вже дерев'яна підлога, всі інші мали звичайний земляний тік — долівки.

Польський уряд протеґував польських колоністів і нехтував інтересами українського населення. Польські колоністи прибули із заходу в 1921 році на пусті, не забудовані простори. За два роки вони побудували в західньому стилі мешканеві доми з чотиригранного соснового дерева і двосхильним дахом. Стодоли у них були оббиті дошками і значно вищі

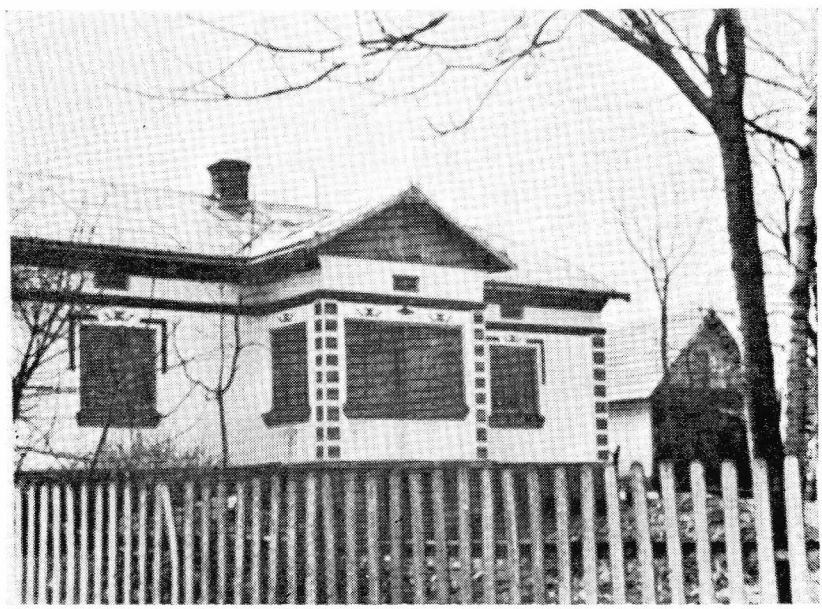

Селянська хата побудована після Першої світової війни в 1934 р.

від місцевих стодол, так що до них заїжджали фірою зі снопами. В стайнях були парники для огрівання. Такі хати не під силу було будувати ценівчанам.

Сучасні колгоспники в Ценеві будують для себе мешканеві доми, що їх звуть „чвураками". Ці доми мають чотири

кімнати, з дерев'яною підлогою, вкриті дахівкою або бляхою. Біля кожного „чвурака" стоїть будка для курей і корови. Поза тим немає нічого. Однак, дістати будівельний матеріял на хату надзвичайно тяжко і тому приходиться вдаватися до всяких хитрощів.

СТАРОВИННІ МІРИ І ВАГА

У давнині хлібороби міряли своє збіжжя так званими дилетками і ґарцями. Дві дилетки звали півкірцем, чотири дилетки звали кірцем. Одна дилетка дорівнювала вагою 25 кілограмам, а гарнець — чотирьом кілограмам. В результаті чотири дилетки становили 100 кілограмів. Шість гарців дорівнювало дилетці, тобто 25 кілограмам. У деяких селах дилетки звали „діжками".

Шинкарі міряли горілку гарцями, півгарцями, квартами, півквартами та кватирками. Очевидно ці міри були контрольовані міською адміністрацією. Траплялись й обманці, що нагинали бляшані кварти досередини і тим зменшували їхню правдиву міру

Майже до кінця XIX ст. сільські будівельники, ткачі, мулярі, теслярі, окрім грамотних, які уживали метричної системи, послуговувались ще старими мірами. Ткачі міряли полотно так зв. „мірою", яка була визначена цеховими майстрами. В багатьох випадках вони самі визначали „міри". Наприклад, тоді міряли вироблене полотно так, що з одного мітка пряжі виходила „міра". Недовірливі господині міряли полотно своєю „мірою". Звичайно „мірою" уважалась відстань від кінця вказівного пальця лівої руки до носа.

Будівельники як міру довжини використовували так зв. сажні. Сажень дорівнював висоті середнього росту мужчин або відстані від кінця вказівного пальця лівої руки до кінця вказівного пальця правої руки. Сажні були покарбовані рисками, що поділяли їх на певні частини. Кравці, що шили для селян сукняні куртини, бунди, опанчі та жупани, міряли довжину „ліктями". За лікоть уважалась відстань від кінця вказівного пальця руки до чашки ліктя.

СІЛЬСЬКІ МИСТЦІ

Важко уявити собі духове життя наших далеких предків. Що вони думали, до чого змагали, що спонукувало їх прикрашувати мистецькою різьбою передок полиці, оздоблювати глиняні горщики, дитячі колисочки, скрині? Всяке приладдя, одяг, посуд, все потрібне для щоденного життя виготовляли наші предки власними руками. Вони жили в іншому світі і певно мали інший погляд на життя.

Розказували старші люди, що царські врата місцевої церкви змайстрував і вирізьбив ценівський мистець Войтко Ухман. Уже в наших часах Іван Пережак виробляв з металю різновидні орнаменти. В роках 1932-39 Андрій Мандзій різьбив українськими взорами рамці, касетки, топерці, селянські скрині. Після Другої світової війни, перебуваючи у Венезуелі в шпиталі „Ріскевез", вирізьбив звичайним доло-





Андрій Мандзій після виходу з тюрми 1935 р.
Дерев'яний б'юст д-ра Ріскевеза роботи Андрія Мандзія, у Каракасі, (Венесуеля). Стоїть зліва А. Мандзій, а праворуч дружина президента Венесуелі мадам Ромульо, 1962 р.

том погруддя д-р Ресквеза, фундатора-мецената того шпиталю. Він малював і гарні краєвиди. Упокоївся 10. липня 1972-го року таки в тому шпиталі.



Мистецька вистава картин мистця-самоука Андрія Мандзія, у шпиталі Ріскевз, Каракас, (Венесуеля), 1-12 1965 р.

НАРОДНЯ ЧОЛОВІЧА НОША

Носа селян Ценева належала до північно-подільської групи. Вона була невибаглива і виготовлялася з тугого селянського полотна чи овечого сукна. Капелюх був солом'я-

ний, прості чоботи з юхтової шкіри. Увесь матеріял, крім юхтової шкіри, був власної продукції. Сільська ноша виразно розмежовувала багатих від бідняків, одно село від іншого. Наприклад, чоловіча куртина ценівського селянина була приоздоблена різнобарвним яскравим шнурком. Натомість куртина вибудівського селянина була темнішої барви, інколи була обшита чорним шнурком. Ноша кожного села мала свої специфічні оздоби й барви. Солом'яні капелюхи виготовляли у Ценеві такої форми, що ширина крисів дорівнювала висоті шапки — „шоломка". Натомість конюський селянин виготовляв капелюх, в якому „шоломок" був майже втроє вищий за ширину крисів. Ще інша форма була в Будилові: там криси були вдвоє ширші за висоту „шоломка". Інша форма була у Вибудові та Бишках. Ці форми й взори трималися довгими роками і входили в традицію, якою гордилось кожне село.

Давня народня ноша ділилась на декілька груп: жіночу й мужеську, літню і зимову, парубочу і дівочу. Її виготовляли сільські кравці та швачки, звичайно малозаможні жінки, а іноді дівчата. Нову ношу виготовляли під час Великого посту, щоб на Великдень вбиратися в нове „шмаття".

Народня ноша відрізняла сина багатих батьків від бідного наймита. Ці різниці завважувались не так в якості чи ґатунках матеріялу, як у формі і взорах.

За давнім звичаєм усі дорослі мужчини носили на голові довге до шиї волосся й вуса. Парубки, чи як їх звали „кавалерами", підтинали волосся на рівні вух, хлопчакам зовсім втинали волосся.

Всі мужчини і жінки ходили босоніж аж до осени, переважно до свята Чесного Хреста. Вліті мужчини носили білі сорочки й широчезні білі штани, так звані шаровари, інколи білу „кацабайку", вишиту кольоровою заполоччю. Ковнірець сорочки у старших людей був вишитий чорною волічкою, у молодших двокольоровою, у „кавалерів" — яскраво-кольоровою. При цьому допасовували відповідні взори. Згадані барви вживали й до жіночого одягу. Шаравари робили у „дві пілки", тобто на ширину сільського полотна, а „в кроці" вставляли клинці. Туди засиляли

„очкур", на якому шаравари зсувались у фалди. Вони мали два отвори, спереду і ззаду. З правої сторони була глибока кишеня, в якій носили капшук з тютюном, кремінь, кресало й губку, іноді люльку-файку або табакерку; декотрі ґазди вкладали туди ще й ножик, (цизорик). Поверху оперізувались широким ременем з блискучими пряжками.

Восени мужчини вдягали довгі з фалдами сукняні так звані куртини з овечого сукна. Чоботи звичайно були великі, щоб можна було накручувати якнайбільше онуч. Не було правих і лівих чобіт — їх взували без огляду на те, котра нога в той чи інший чобіт попала.



Родина Марка Мандзія, стоять зліва праворуч: внук Василь Мандзій, Параскевія Ковадла, сидять Оксана Сабайкевич, Марко Мандзій, його дружини Анастазія, стоять зліва: Пелагія Мандзій, Осип Мандзій, Марія Мартинюк, Іван Мартинюк, 1932 р.

Взимі носили довгі з фалдами кожухи. Їх купували в місті Підгайцях, а згодом у Поморянах. Кожух мав великий ковнір, який спадав ген аж на рамена. На голову натягали високу смушкову шапку, яку виготовляли міські кушнірі, на руки вовняні рукавиці, які виготовляли самі.

В мужеській ноші зміни заходили дуже повільно, натомість у жіночій зміни заходили частіше — в ґатунках матеріялу, в фасоні та барві.

На початку XX ст. шевці виготовляли мужеські чоботи вже окремо на ліву й праву ногу, а старенькі дідугани все ще задовольнялись „простими чобітьми". Перед Першою світовою війною молодші мужчини вліті уже не хотіли ходити босоніж і взувались у черевики. В тому часі появились коротші кожухи, так звані „куцаки". Їх носили в будні й неділі, при чому зужиті вдягали до праці, а новіші в неділі та свята. В Ценеві ніколи не було оказійної ноші, тобто весільної, похоронної чи візитової.

ЖІНОЧА НОША

Вдавнині для жіночої ноші не було якогось особливого матеріялу. Сорочку виготовляли з тугого полотна, як і чоловічу, але була трохи довша, з вишитими двобарвною за-



Жіноча літня і зимова ноша ценівських селян, стоять зліва: Анна Коваль, Параскивія Ухман, Євдокія Радій, Марія Ухман, світлина зроблена 1974 р.

поліччю широкими уставками, спідниця, так звана „димка", була широка в чотири пілки. Фарбарі, що прибували з міста, фарбували сільське полотно на різні барви і з цього фарбованого матеріялу жінки шили собі спідниці. Спереду припинали білу запаску, на голову закладали очіпок і зав'язували квітистою хусткою. На шию вішали коралі, відпустові



Параскевія Ухман у святочному вбранні на початку XX ст. на голові хустка зав'язана на очіпку, а на шиї червоні коралі.

хрестики та штучні перли. Поверху спідниці вперізувались широкою волічковою „крайкою".

Аж до пізньої осени все жіноцтво ходило босоніж. Восени жінки вдягали жупани, обшиті всілякими взорами і червоною стяжкою, так зв. „гарасівкою".

Жіночі куртини сільські кравці, іноді кравчині виготовляли з овечого сукна, як і чоловічі. Одначе, вони були відмінні в кроях, яскравіші і багатші на вишиті взори. Передня сторона куртини була заповнена різнобарвним шнурком, з виложеним біля шиї передом. Навіть защіпки були виготовлені з барвистого шнурка. Жіночі кожухи мали також фалди і були оздоблені різнобарвними ґудзиками. Ковнір був баранячий, великий, чорний, кучерявий і з-під нашийника ви-

зирали червоні коралі. Чоботи шили з юхтової шкіри на праву й ліву ногу, з вищими зап'ятками і на високих „обцасах" — закаблуках.

Згадані „димки" належали до дуже давньої ноші, про них тільки розказували старі люди. Пізніше, до Першої світової війни спідниці шили з так званої венґерської матерії. Вони були доволі рясні й довгі до п'ят, а внизу обшиті різнобарвною стяжкою. До них були допасовані барвисті





Родина Андрія Корніцького, в народній ноші перед Першою світовою війною. Стоять зліва: дочка Марія, сидять Марта і Андрій Корніцький і син Василь, Ценів 1912 р.

Громадський і кооперативний діяч в селі Ценів Іван Зазулька, з дружиною Марією і дітьми 1935 р.

„кацабайки" з ґудзиками. Вдавнині сільська жінка ніколи не вбрала б на себе спідниці у квітистій барві, вони були однобарвні.

**
*

Після Першої світової війни раптові зміни захитали давніми звичаями та обичаями, хоч непорушними залишились

традиції, які творились предками ценівчан і вкоренились в їх крові і кості. Повоєнні селяни перестали носити на голові довге волосся і здебільша обтинали вуса, хоча в селі було ще багато твердолобих, які не обтинали свого волосся й уживали давню ношу. Молодші мужчини допасовували сільську ношу до міської. За польської окупації в селі з чоловічої народньої ноші залишилась тільки вишита сорочка, застібнута малиновою стяжкою. Вона була найближча українській душі і стимулювала патріотизм. Дивлячись на неї, польський поліціянт лютився. Коли поглянути на світлину національних героїв Д. Данилишина й В. Біласа, то мимохіть впадає у вічі вишивка на їх сорочках. В селі не було жодного селянина, котрий не носив би вишитої сорочки.

Після Першої світової війни мінялась жіноча ноша. Вона прибирала модерні фасони, інші барви та взори. Одначе жінки, а згодом дівчата не відбігали далеко від давньої но-





Ценівські дівчата у святочному вбранні стоять зліва: Євдокія Павлюс, Анна Ребій, Параскевія Кусень, 1936 р.

Тетяна Кужда відзначає своє століття із своїми доньками. Стоять зліва: Варвара Кусень, Євдокія Радій, Марія Ухман, Анна Банак, сидить їхня 100-літня мати, 1970 р.

ші. Вони так по-мистецьки виготовляли свою ношу, що вона набирала чимраз більше всенароднього характеру і стала гордістю українського народу. Вона живе й на еміґрації, у ній виступають при всяких нагодах наші жінки й дівчата, репрезентуючи свій нарід.

МІСЦЕВА ГОВІРКА

Населення села Ценів уживало специфічної говірки української мови. Автор цієї книжки не є лінґвістом, і тому, не вдаючись до аналізи цієї говірки, наведе лише кілька прикладів, що її характеризують: „Закоротко втєв. Топка соли коштує штири ґрейцарі. Мамунє купили в Бирижанах дерев'яні лижки. В пєцу не хочуть горіти сирі патики. Наша корова тівна, буде мати телєтко. Сватова кобила жеребна, сподіється лошатка. Мій хлопчисько збив вобраз в хаті. Спюхи обжерли кору в моєму садку. Сусідові кури спалазували мої коноплі. Наш зять навіть за льонтика не вартий. Наша донька Мариська така вам нівроку мудра, вона всьо вміє зробити. Шмілів Мошко, перум би го тріснув, вошукав мене таки в моїй хаті. Ганущин Федько такий вам нівроку файний, як намальований. Пилипова Настунька, най сє преч каже, слабує на падачку. Данилів Семко зломив руку непричком при самому лікті. Чи ви знаєте, кумо Варваро, що Маланчин Миханько відходить завтра до войська. Сусідонько Катерино, я би вам щось сказала, али ви нікому не скажіть ні словечка, що наш сусід Миханько підлизується до Поцільової Ксеньки, бігме вам правду кажу. Вчера сьмо були в місті Бирижанах і мій старий штурпак задивився на колію й десь загубив пуляриц з грішми, а тоді плакав, як маленька дитина, аж мені самі було його занадто жаль. По вчорашнім весілю я полола на городі просо й ціпоньку положилася на межу й спала аж до полудня, а тепер чую, що м'я в боці коле. Максимові хлопчиська, бодай здорові були, позривали всі грушки з моєї грушки. Панчишині дівчата такі вам дуже ладні, як червоні ягоди" і т. п.

СІЛЬСЬКА РОДИНА

В старовину у селянській родині батько відігравав головну ролю в родині й господарстві, хоча б навіть був слабкий чи немічний — батько був найбільшим авторитетом для родини. Якщо батько недомагав на здоров'ї, був ліниий або негодящий п'яниця і тямуча та дбайлива жінка провадила всім господарством, все ж таки офіційним головою був батько.

До речі згадати, які були відносини між батьками і дітьми. Коли діти ще лежали у колисці, батьки їх звали „малятами". Коли підростали й справляли всякі пустощі, їх звали „бахурами", „гунцвотами" й „збиточниками". Дорослих неодружених дітей звали „парубками", а дівчат „дівками". Якщо син відбув військову службу й думав женитися, його звали „кавалєром". Іноді бувало в розмові батько дорослого сина нібито скаржився перед сусідою: „Ось мій кавалєр десь сидів на призьбі з дівкою цілу ніч, а тепер не може косити, спить на пні", тобто „навстоячки". Однак, діти поважали своїх батьків і ніколи не зверталися до них через „ти", а поза очі казали про батьків „вони". У присутності батька дорослий син не відважився взяти до уст цигарки. Парубки не курили цигарок навіть у присутності старших сусідів. Вони страхались ляпаса, мовляв, „що ти, свинтуху, собі думаєш?!"

Таке саме відношення було дівчат до своїх матерів, бабусь і дідусів. Взагалі всіх старших дівчата звали татусьом і матусею. Всі прохожі, старші та молодші, навіть малі школярики, зустрічаючись, здіймали шапку і вітались словами „Слава Ісусу Христу.", в різдвяному сезоні словами „Христос раждається!", у воскресному — „Христос воскрес!" Коли на полі працювали люди, всі прохожі, минаючи їх, також здіймали капелюхи і казали „Дай вам, Боже, щастя!" В селі не було селянина чи селянки, які б, проходячи чи проїжджаючи біля хреста чи „фігури", не зняли б капелюха й не перехрестилися. Дорослі брати і сестри звали себе „наш Іван", „наша Мариська", „наша Гандзя", „наша Катерина"

Сестру матері звали тетою, іноді „цьоцею", материного брата — вуйком, а його дружину вуйною, батькового брата — стрієм, а його дружину стрийною, їхніх дітей — стриїв Максим, вуйкова Паранька, дідусів Прокіп, стрийнина Настунька. В Ценеві не казали „стрієчний чи вуєчний брат чи сестра". Жінку сина звали невісткою, а чоловіка дочки зятем. Невістка звала чоловікового батька свекром, а матір — свекрухою. Нерідного батька звали вітчимом, а матір мачухою.

Бували випадки, коли бездітне подружжя приймало до себе когось із чужих дітей. Такого хлопця чи дівчину звали „приймаками" і виховували як рідних, а коли вони виростали, включали їх до свого господарства. Інколи приймаки були не гіршими за рідних дітей...

Нешлюбну дитину звали „знайдухом" або „безбатченком", а матір такої дитини звали „покриткою" або „завиткою".

СЛОВНИК УЖИВАНИХ СЛІВ У МОВІ ЦЕНІВЧАН

„Баламкати" — дзвонити у малий дзвінок; „баламкатися" — похитуватися; „баламут" — спеціяльна торба, в яку насипали січку, вимішану з вівсом, так зв. обрік, для годівлі коней; „батіг" — шнурок з ґудзками, бич; „бачавено" — гнучкий, переважно з грабового дерева, прут, до якого чіпляли батіг і підганяли ним коней; „баюра" — болотниста на дорозі яма; „байструк" — мала дитина; „бабратися" — займатися спеціяльним ділом; „бамбетіль" — широка з шухлядою лава, з якої ввечорі здіймали віко, розсували шухляду й лягали у бамбетіль спати; „багацько" — багато; „бадилля" — картопляна гичка; „бахурі" — малі діти; „бандиґа" — жарт, „бандиґу верзе" — байку плете; „Бирижини" — Бережани; „бештати" — ганьбити; „бебухи" — шлунок; „бісцьом" — бігти швидко; „Бігме" — божитися; „болячка" — болюче місце; „борше" — раніше, скоріше; „бухати" — штовхати; „бридкий" — поганий, не пристойний; „бженіти" — гомоніти; „брус" — товста дошка

„Варґа" губа; „варґуватий" — губатий; „валашити" — каструвати; „веприк" — самець, пацюк; „вельбитися" — чва-

нитися; „витребеньки" — вибаганки, забаганки; „венце" — більше; „вісьта" — поворот коня вліво; „волуйкуватий" — не поворотний; „вопшівка" — комірець сорочки; „волувок" — олівець; „волоцюга" — мандрівник; „воронка" — дерев'яна засувка; „вухналь" — цвях, яким коваль прибиває коневі підкову; „впоросила" — льоха породила поросята; „вжеребила" — кобила породила лоша; „взолити" — сильно вдарити.

„Гарувати" — важко працювати; „галабатний" — поспішний, неуважний; „гайта" — поворот коня вправо; „гарасівка" — вовняна стяжка; „гишки" — студенець; „гонорний" — гордий; „гонорувати ися" — гордитися; „галодриґа" — людина яка непосідає ніякого майна; „гунцвот" — пустун, лайдак; „гнилий" — лінивий; „гнилиця" — влежана грушка;

„Гімзіти" — скигліти; „ґара" — скриня для перевозу картоплі; „ґуздрати" — працювати, щось виконувати; „ґміна" — громадська управа, уряд; „Джіґан" — джаган; „жзюра" — діра; „дзиґар" — годинник; „дзиґарок" — кишеневий годинник;

„Доглотитися" — добитися, дістатися; „додня" — досвітанку; „драла" — зникати, утікати; „Жилати" — бажати; „живо" — скоро, швидко; „жижа" — вогонь, полум'я; „жупан" — жіночий одяг; „Єґомость" — священик; „єндик" — індик; „Євдоха" — Явдоха;

„Заверуха" — заверюха, заметіль; „зась" — що кому до того; „задурно" — даром; „загубив" — згубив; „залюбрений" — закоханий; „задиркуватий" — зачіпний, напасний; „замовк" — затих; „заковика" — складна проблема, труднність; „забобони" — всякі видумки, нісенітниці; „зелепух" — все, що молоде й зелене; „зиркати" — моргати; „зіркатий" — косоокий; „здольний" — здібний, спосібний; „зрихтувати" — направити, підготовити; „здибати" — стрінути; „змартвінє" — журба, гризота;

„Казанє" — проповідь у церкві; „кантичка" — книжечка з релігійними піснями; „капцан" — збіднілий жид; „капцаніти" — збідніти; „калюжа" — брудна вода надорозі; „капці" — старі чоботи; „кілько" — скільки; „контюх" —

жолудок; „кобила" — самиця, жеребиця; „конірувати" — верховодити; „колястра" — перше молоко після народження теляти; „кобеля" — виплетений із шувару, рогожини підручний кошик; „кимака" — сухий кустур; „кипкувати" — насьміхатися; „кнур" — самець для розплоду свиней;

„Ладний" — вродливий, гарний; „лоши" — лоша; „логаза" — обчімханий в ступі ячмінь; „лобувата" — тверда волова шкіра; „ломака" — зламана гілляка; „льоха" — самиця для розплоду свиней; „люстро" — дзеркало; „люра" — низько процентова горілка;

„Марниця" — маловажна річ; „манхолія" — нудьга; „мазунчик" — пестій; „мандрони" — буйна уява; „мерзотник" — вуличник, гомосексуаліст; „мерзотниця" — вуличниця, повія; „менталик" — медалик; „мерва" — перетерта солома; „мимрити" — мріяти; „митка" —шматок до миття начення; „міркувати" — думати, роздумувати; „моцний" — сильний, кремезний; „моцюватися" — змагатися, боротися; „мудрагель" — зарозумілий; „млаковиня" — мочар, трясовина;

„Набоженьство" — Служба Божа, парастас та інші в церкві відправи; „найдух" — нешлюбна дитина; „натура" — вдача; „наймінатто" — наприклад; „непустівий" — впертий, непослух; „непотріб" — негодящий; „непритульний" — незгідчивий; „недоступний" — недосяжний; „небелищі" — пусті фрази; „нехлюя" — неохайна, капарниця; „недочеканє" — недочекання; „невторопний" — нерозбірливий; „нипати" — шукати, глядіти; „ніґди" — ніколи; „ніц" — ніщо;

„Оказія" — нагода; „оковитка" — сильна горілка, спирт; „ослін" — переносна лава; „окливечувати" — обмовляти, обчорнювати; „оґер" — жеребець для запліднення жеребиці, (кобили);

„Паплюжити" — ганьбити; „пацє" — порося; „паскудний" — напасний, нечесний; „пащикувати" — різко відповідати; „пазур" — ніготь; „підра" — горище без стелі; „підзиркувати" — підглядати; „підзолювати" — підбити підошву; „півп'яти" — чотири з половиною; „політущий" — непосидющий; „походжай" — що часто кудись блукає; „похатник" — той хто кожного вечора йде до іншої хати; „по-

кладок" — яйце на якому курка несе яйця; „почтивий" — розумний, культурний; „пожилати" — побажати; „поворудувати" — полагодити; „пєц" — піч; „публічити" — зневажати перед людьми; „пуделко" — паперова скринка; „пулярець" — шкатулка на дрібну монету; „пройдисвіт" — мандрівник, обманець; „пчихати" — чхати; „плюца" — легені;

„Розхихоталась" — розсміялась; „розчипурилась" — розбадьорилась; „розхлибістаний" — розхитаний; „розхлибістувати" — розхитувати; „раз-два" — скоренько; „розмаїто" — всякий, всячина; „роздобути" — дістати;

„Саламаха" — всяка мішанина; „скиміти" — скигліти; „сікирація" — асекурація, обезпечення; „скалити зуби" — підсміхатися; „стрібувати" — попробувати; „студня" — кирниця; „свинтух" — неповнолітній парубок; „скіпець" — посудина для видоювання корови; „скавуліти" — скавчати; „собсабе" — гукання на запряжених волів у ярмо;

„Тамички" — там; „тельбухи" — кишки; „телиса" — грудна частина; „теньґий" — засібний вагою; „теривені" — пустощі; „толкувати" — тлумачити; „тумануватий" — умово нерозвинений; „тутечки" — тут; „тамувати" — припиняти;

„Файний" — гарний; „файно" — гарно; „фортуна" — судьба; „фіра" — віз;

„Ханачі" — чоботи обмотані онучами; „харлак" — нужда, бідняк; „халупник" — безземельний бідняк; „хабазя" — хмиз; „хихотатися" — легко сміятися; „ходаки" — старі чоботи;

„Цабанити" — проклинати; „цур" — геть; „ціпоньку" — трішки; „цюпка" — маленька кімната; „цлотливий" — влізливий; „цлота" — влізливість; „цокататись" — клопотатися;

„Чіпець" — очіпок; „чіхрати" — чухати; „чудний" — дивний; „чуприна" — на голові волосся; „Шубравець" — ошуканець; „шубер" — затичка у димарні рурі; „шняпаки" — сандалі; „Юшка" — розсіл; „Япко" — яблуко.

ЗАХВОРІННЯ И ЛІКУВАННЯ

Вдавнині селяни бачили повітового лікаря лише тоді, коли приїжджав він з міста щепити малих дітей, хоча в селі бували всякі недуги і каліцтва, які вимагали фахового лікування. Неграмотні селяни в таких випадках казали: „Якось то Бог дасть", „Така вже воля Божа!", „Якщо він має вмерти, то й доктор не поможе". Лікували хвору людину звичайно різним зіллям, а часто-густо ворожбою: виливали віск, викачували яйця, спалювали рожі, скидали вугіль тощо. Такою сільською „медициною" здебільша займалися старі жінки, які збирали і висушували городне зілля, м'ятку, надошник, рум'янок, липовий цвіт, полин, польові та підгірські квіти, зберігаючи їх у висушених віночках, які сплітали й посвячували у день Святої Євхаристії, так зв. Божого Тіла. Також вимочували у спирті всякі корінці, комахи та мурашки. Зберігали у перескринку цілушки свяченої паски, кусочки свяченого артосу, а також часник, який лежав на вуглах скрині в часі Різдвяних свят.

Деякі із згаданих рослин справді мають лікувальні властивості.

Через брак медичної опіки селяни жили пересічно 55-65 років, зрідка доживали до 70-ліття, хоч бували випадки, коли деякі люди переважно жіночої статі справляли своє 80-ліття.

Перед Першою світовою війною, крім пошесних недуг, як холера, червінка, а згодом тиф, бували часті захворювання на туберкульозу, так звані сухоти. Ця заразлива недуга нищила здебільша молодь, зокрема дівчат. Причиною її були застуда, перевтома, недоживлення. Хворому на сухоти давали пити „гарбатку" з вивару городного зілля, м'яти, надошника, липового цвіту та рум'янку. Коли вже майже не було надії на видужання, вдавалися до так званої „сухої купелі". В бочку наливали літеплу воду, в печі нагрівали до червоного жару каміння чи обухи від зламаних сокир і вкидали їх у воду, внаслідок чого витворювалось багато пари. Відтак у бочку садовили хвору людину, а бочку зверху обтулювали щільно веретою, щоб не виходила

пара. Коли хворі не видержували цієї „купелі", їх виймали з бочки. Таке лікування злагіднювало терпіння хворого, але не усувало туберкульози. В деяких випадках селяни вдавались до знахорів та ворожбитів, які шепотіли якісь видумані „молитви" та виливали віск і приглядались до різних форм, які творилися з цього воску, коли ж на воскові показалося щось схоже на хрест чи хоругов, то баба ворожила, що це вказує на похорон і нема надії на видужання хворого... Інколи була й надійна ворожба, що нібито все вказує на видужання хворого, лише треба пильнувати, щоб він не виходив надвір на свіже повітря, тим більше під проміння сонця. В результаті мало хто видужував з цієї недуги.

Сільські діти хворіли на вітряну віспу та кір. Ці недуги часто спричиняли смертні випадки, а віспа залишала на личку дитини ряботиння. Хворих на кір вкривали покривалом чи кожухом, натирали зубчиками часнику, який зберігали від Різдвяних свят, поїли теплим рум'янком, або сливовим соком, інколи давали ссати цитринові цукорки, або камфорове насіння.

Коли тяжко захворювала старша людина, казали: „Йому (чи їй) вже прийшов час на відхід з цього світу, він уже своє відробив". Все ж таки діти хворого батька чи матері пробували самі їх лікувати, використовуючи всяку домашню медицину: робили масажі, натирали болючі місця горілкою, в якій вимочували червоних мурашок, використовуючи згадану вище „суху купіль", яка допомагала зокрема проти ревматичних болів. Коли хворому гіршало, кликали бабу-ворожку, яка вимовляла якісь „молитви", щоб недуга „пішла на ліси, на дебри сухе дерево ламати, каміння лупати, білої кости не ламати" і т. п. Іноді баба-ворожка „викачувала яйця", поводячи яйцем по болючому місці, а потім розбивала його, виливала в склянку на холодну воду і ворожила. Тодішні неосвічені селяни вірили знахорам і ворожбитам, а кажуть учені люди, що там, де віра, там і надія. В Ценеві було дві знахорки: Магдалина Кадобіцька та її сестра Гаська Ковадло. Їх звали „чагарками".

Коли недужий не повертався до здоров'я, тоді просили священика, щоб прибув із Святими Тайнами. Священик спо-

відав і причащав хворого, відмовляв молитви і робив єлеєпомазання. Це була остання спроба лікування, на які був спроможний селянин.

Проти болів голови використовували сирову картоплину. Розтинали картоплину на тоненькі платівки, обкладали ними голову і обв'язували її рушником, їли часник, пили з полиновим виваром горілку.

Проти шлункових болів використовували також часник і міцну горілку, в якій вимочували дубові корінчики, камфору, полин, перець. Малим дітям давали цілушку свяченої паски, Великодній Артос, часник, рум'янок з перцем або левативу.

При підірванні тяжкою працею шлунка, т. зв. „подвиганні", хворого клали на ліжко, вкривали кожухом, робили йому легкий масаж і літеплі обклади, а потім обкладали живіт пареним вівсом, після такого лікування хворий вперізувався широким ремінним поясом, і звичайно повертався до повного здоров'я.

При розладі шлунка, що іноді спричиняло вживання теплого житнього хліба, хворого млоїло, лице його блідло, шлункові гази тиснули під груди і викликали дошкульні болі. Старші люди казали, що це „вроки". Тоді розпалювали в печі вогонь, щоб випалити деревний вугіль, в миску наливали холодної води, над водою робили кухонним ножем знак хреста, а відтак цим ножем вкидали у воду вугілля й числили до сімох. Якщо вугілля сильно шкварчало, то уважалось, що розлад шлунка стався внаслідок „тяжких вроків" і хворому давали пити з чотирьох сторін миски цю воду з вугіллям. Рештки води виливали за поріг хати при глухій стороні дверей, а ніколи при стороні клямки. Селяни часто уживали таких виразів, як наприклад, „нівроку гарний ваш синочок", „нівроку вдалася вам гарна донечка", „нівроку ваші коні випашені, як слимачки" і т. п. Це слово „нівроку" рівнозначне було із словами „сохрани, Господи".

Від початку весни до пізньої осени дітвора бігала по вулицях, громадським майдані, по узгір'ях і дорогах босоніж. Не раз доводилось дитині наступити босою ногою на гострий камінчик, який не протинав шкіри, лише болюче

її надавлював. Це звали „набієм". Здебільша ці „набії" появлялись на п'ятах та на підошві і немилосердно боліли. До них прикладали пшеничні висівки, і коли боляк дозрівав, його розтинали бритвою, витискали з нього ропу, а до рани прикладали листки підбілу, бабки чи товстого зілля.

Болюча ранка появлялась внаслідок проколення голкою пучки під нігтем. Здебільша траплялась це в жінок, коли вони шили й вишивали. Тоді чимшвидше проколений палець опускали в кип'ячу воду. Коли ранка починала материзувати, тоді витворювалась так звана нагнітка. Вона була дуже болюча, часом не гоїлося і на її місці витворювалось в такому разі „дике м'ясо". Тоді негайно треба було вдаватися до лікаря. Однак, в більшості випадків нагнітку виліковували самі: вимочували ранку в теплій солоній воді, засипали її сухим порошком, так зв. „губкою", прикладали всякі трави. Далеко важче було гоїти нагнітку взимі.

Літньою порою на шкірі часом появлялися всякі піхурі, внаслідок укушення комара чи якоїсь в'їдливої мухи. Селяни ці піхурі звали „червоною рожею". Їх спалювали в такий спосіб: навивали з клоччя галочки, на піхур клали шматину червоної матерії, запалювали ці галочки по одній і поводили ними по піхуру. Запалене клоччя нагрівало піхур, щоб скорше дозрівав, тріскався і гоївся.

На шкірі селян часом появлялись лишаї, що спричиняли нестерпне свербіння. Навіть з поміччю лікарських заходів важко було його вигоїти. Селяни для лікування лишая викопували щавник, натісували його коріння й висипали натесані трісочки на сковородину, додаючи до нього молоденької сметанки. Цю суміш підігрівали доти, поки витворювалась з неї густа рідина, якою мастили лишай. Після того лишай м'якшав і помалу зникав.

Чиряки появлялись внаслідок застудження шкіри на руках, ногах та шиї. Шкіра, де появлявся чиряк, рожевіла і згодом витворювався на ній помітний вершок. Цей вершок пробували „задушити" ще в зародку: розпікали на кухонній плитці цибулину й припікали нею чиряк. Коли він не піддавався такому лікуванню і поширювався, спричиняючи гострі болі, його звали карбункулом. Карбункул глибоко

проникав під шкіру і після його усунення на тілі залишалась глибока дірка.

Проти ревматичних болів селяни натирали суглоби горілкою, в якій вимочували червоних мурашок. Вліті прикладали до болючих місць кропиву, а взимі робили вівсяні теплі обклади, які злагіднювали дошкульні болі. Крім того, на уражені ревматизмом місця клали бджіл, що запускали в тіло свої жальця з бджільною їддю, яка вгамовувала ревматичні болі.

У Ценеві майже кожного дня траплялися різного роду скалічення: хтось відтяв собі сокирою палець, хтось, наступивши на скло чи інший гострий предмет, проколов босу ногу, хтось потовк важкою довбнею руку чи ногу. Під час жнив недосвідчені женці розтинали серпами свої пальці. В таких випадках старались чимскорше припинити кровотечу, тісно зав'язуючи уражені місця. Вліті уживали для цього деревію: зривали його, розтирали долонями і добували плин, яким спиняли кровотечу. Відтак кожного вечора вимочували рану у теплій солоній воді. Крім того, прикладали до рани листки рослин з лікувальними властивостями, запорошували рани висушеною губкою.

Деякі старші люди призвичаювались час від часу пускати собі кров, внаслідок чого набували собі хронічну хворобу. Коли наступала пора пускання крови, у них починалася душевна депресія, яка іноді переходила в нервовий розлад. Після спуску „зіпсутої крови" вони продовжували своє господарське діло, як нормальні люди. Обслуговував тих людей Семен Гелембйовський, а після його смерти Василь Пташник із Вибудова.

АКУШЕРСТВО

Жінки народжували своїх дітей з поміччю не фахових акушерок, а так званих баб-повитух. Вони добре знали своє діло, і коли жінка відчувала, що в неї починаються передпородові болі, негайно кликали таку бабу-повитуху. Однак, при дуже складнім породі повитухи були майже безрадні.

Бували випадки, коли жінка приводила на світ дитину на полі, без ніякої помочі і приносила в подолку додому новонароджену дитину. Такі випадки траплялись переважно під час жнив.

В Ценеві здібними повитухами були: Катерина Юськів, Катерина Чепліцька, Параскевія Коваль, Агафія Ковадло.

ЗУБНІ ЛІКАРІ

Коли в дітей випадали перші зубки, батьки наказували їм викидати ці зубки на горище-вижку з такими словами: „Вижко, вижко, на тобі зуб кістяний, дай мені залізний!" Щоб „заморити" хворий зуб, на нього клали „галун", який гамував болі, а рівночасно нищив зуба. В скорому часі такі зуби ламались, а на їх місці залишалися пні, які безперервно боліли.

Інколи на хворий зуб клали недокурену цигарку, або мастили його спиртом. На опухле лице прикладали гарячу сіль. Коли ж зуб не переставав боліти, йшли до „зуболома", щоб його вирвав. В Ценеві таким „зуболомом" був колись Максим Пташник, а у Вибудові Ваврик Королів. Цей „дентист" не мав жодного приладдя, окрім кліщів, які заледве влазили в рот людини. Коли прибував до нього пацієнт, Ваврик, закликав до своєї хати помічника, який тримав голову пацієнта. Королів вкладав ковальські кліщі до рота пацієнта, хапав ними за хворий зуб і щосили тягнув. Інколи „непричком" зуб розколювався і тоді з таким зубом треба було вдаватись до фахового дентиста.

Перед Першою світовою війною в Бережанах було кілька зубних лікарів, дентистів польської та жидівської національности, одначе селяни, не маючи змоги оплачувати медичної обслуги, лише зрідка до них зверталися.

Після відступу царської російської армії у Вибудові залишився помічник військового лікаря. Він багато допомагав хворим селянам, пропаґував серед них правила гігієни та нормальне харчування і приписував потрібні ліки. Пізніше нав'язав приязні відносини з д-ром Олександром Манацьким,

який працював у містечку Козові. При складних захворюваннях відсилав хворого до д-ра Манацького або до лікарні в Бережанах. Хоча шпитальні умови для українців були несприятливі, інколи навіть ворожі, шпитальна адміністрація не відмовляла українським селянам лікування, з якого скористало багато ценівчан.

В той час у кожній селянській хаті, побіч свячених віночків та різдвяного часнику, стояла окисова вода, краплі до очей і зубів, порошок на біль голови, йодина, бандаж, вата і різні масті. Після Першої світової війни сільські „зуболоми" не мали вже кому виривати інколи й здорового зуба, бо селяни зверталися до фахових дентистів. Однак, сільське „акушерство" ні в чому не змінилось, і жінок-породіль по-старому обслуговували баби-повитухи. Щойно 1939-го року прибула до Ценева молода акушерка. Але селяни лякалися „колгоспної колиски" і не старались побільшувати свою родину. Тепер ценівські колгоспники мають аж дві акушерки й невеличку лікарню.

СІЛЬСЬКА ВЕТЕРИНАРІЯ

В селі хворіли не тільки люди, але й їхня худоба, хоч як плекали, доглядали і тішились нею селяни, бож це був їхній маєток. Вдавнині не лише у Ценеві, а навіть у фільварках ветеринарних лікарів не було і худобу лікували коновали, які вміли пустити кров, вигоїти коняці пархи, усувати в овець „мутелиці", які роз'їдали їхні печінки. На цьому кінчалось знання „коновала".

Коли захворіла корова на якусь внутрішню недугу, тоді господиня підкурювала її свяченими віночками і нарікала на злих людей, що нібито наврочили її корову. А коли корова не давала молока, то її власниця нарікала на зловорожих „чарівниць".

Перед Першою світовою війною до Ценева прибував з місечка Озірної валах, який валашив (кастрував) жеребців і поросят. Від нього деякі селяни навчилися цієї справи, і пізніше самі валашили поросята.

Під час польської окупації в Бережанах був повітовий ветеринар, який обслуговував увесь повіт. Він був польської народовости, Ян Курик. Тоді коновалами в Ценеві були Теодор Коляска — „Щербатий" та Ілько Розвадавський.

Розділ III.

СІЛЬСЬКА МОЛОДЬ В ДАВНИНІ

Провівши значну частину життя у Ценеві, знаючи всі його вулиці, стежки та перелази, його мешканців, все ж таки не багато мені відомо про давню його молодь. Казали старші люди, що вдавнині у селі крім зимових дівочих вечерниць, на яких гуртувалась молодь, молоднечих товариств чи організацій не було.

У давніх часах при церковному братстві діяло також молодше братство. Воно мало свою неофіційну управу і було підпорядковане церковному братству, що складалося з старших людей. Молодше братство допомагало старшому перед роковими святами — Різдвом, Великоднем, празником Михаїла — почистити церковну долівку, причепурити саморобними паперовими квітками образи й вівтар. Під час обходу довкруги церкви у Велику п'ятницю, на Великдень, молоде братство несло хоругви й образи. За старим народнім звичаєм, рік-річно відбувались три більші процесії. На Богоявлення „Йордан", виходили на річку Ценівку. На 16 травня на свято по скасуванні панщини, і на Сошествія Святого Духа, так зв. Зелені свята — виходили з процесією на поля, щоб священик благословив засіви та добрий урожай. При таких обходах і процесіях члени молодого церковного братства несли хоругви, а членкині образи. Сільська молодь виконувала цю почесну службу навіть тоді, коли вже перестали існувати парубочі і дівочі братства.

Після канонічної візитації митрополита Кардинала Сильвестра Сембратовича, в 1897-му році, молоде церковне братство значно побільшилось і поширило свою діяльність.

Дівчата створили свою управу і вибрали провідних сестричок, які в неділі й свята під час Служби Божої ходили з тацою, збирали гроші на церковні потреби. У Різдвяні свята ходили дівчата по селі з колядою й щедрівкою, а в рокові празники ходили з „пушкою", збираючи мідяки. Це сестрицтво згодом стало носієм тверезости між сільською молоддю. Під час творення в селі товариства „Січ" дівоче церковне сестрицтво перше увійшло до цього товариства.

РУХАНКОВО-ПРОТИПОЖЕЖНЕ ТОВАРИСТВО „СІЧ"

1906-го року в Ценеві за ініціятивою пароха о. Григорія Кончевича основано читальню „Просвіти", а 1910-го року при цій читальні, за ініціятивою студента Львівського університету Романа, сина о. Кончевича, постало молодече руханково-протипожежне товариство „Січ". Його основоположник частенько приїжджав до батька, відданого душпастиря і національного пробудителя селян Ценева.

Роман Кончевич з огляду на студії не займав провідного становища в дальшому розвитку товариства „Січ", і кошовим став Ілько Розвадовський, а 1912-го року Тома Бесага. Заступником кошового був осаул, а далі йшли писар, обозний, четверо четарів, сурмач, барабанник та хорунжий. До цього товариства належало багато одружених молодих мужчин і жінок. На жаль, забулись їхні імення та прізвища. Пам'ятаю, що сурмачем був Михайло Бурбела, хорунжим Іван Лопатка, а барабанником Іван Ковадло.

Члени товариства носили навскіс через праве рамено стяжки. Стяжка кошового була жовто-синя, осаула — синя з жовтими пасками по боках, писаря — синьо-червона, скарбника — жовто-червона, обозного — зелено-червона, четарів — червона з пасками по боках. В першого четаря паски були сині, у другого — зелені, у третього — жовті, у четвертого — чорні. Стяжки хорунжого були синьо-жовта, сурмача й барабанщика — чорна з червоними пасками. Стяжка звичайного члена малинова. На кожній стяжці була вишита

жовтою волічкою назва місцевости, до якої товариство належало.

Ценівські січовики мали як однострій вишивану на білому полотні сорочку, білі штани, темнобронзові сукняні гуньки, чоботи й смушкові чорні шапки з малиновим верхом і синім шликом. Січовички мали також вишивані білі сорочки, темномалинові спідниці, білі запаски, на голові білі хусточки, зав'язані ззаду, як у молодиці. Вони мали окрему чету, якою проводила Марія Бурбела.

У збірнику „Бережанська земля" згадується, що повітова каманда „Січі" влаштувала була в Бережанах триденні протипожежні курси. Ці курси перейшов осаул Прокіп Прийдун — „Горобців" і під його заряд війт Роман Коваль передав протипожежне приладдя. Це ще більше піднесло повагу ценівської „Січі".

Проти цього товариства виступали місцеві жиди, з ще більшою ненавистю, як проти читальні „Просвіти". Однак, даремні були їхні заходи: молодь і старші горнулись до „Січі", як бджоли до меду, бо там вони дисциплінувались і пізнавали свою національну окремішність в Австро-Угорській монархії. Його члени вміло й спритно гасили вогонь, а в разі потреби їздили для помочі на сусідні села. Як сказано вище, крім обов'язків пожежних, члени товариства мали у своїй програмі ще й руханково-гімнастичні вправи. На ці вправи скликав їх січовий сурмач трубкою.

Протипожежне руханкове товариство „Січ", очевидно, мало політичний характер, і національні вороги докладали немало зусиль, щоб його зруйнувати всякими підлими плітками та доносами австрійським жандармам. На „Січ" мали деякий вплив українські соціял-демократи й радикали.

Літньою порою життя в „Січі" особливо було цікаве і привабливе. В неділі й свята, коли була гарна погода, січовики вправлялись на громадській площі з пожежним приладдям, а після цього робили гімнастичні вправи з топірцями, під звуки січової пісні „Гей там на горі Січ іде". Дівчата вправлялись з вінцями, серпами та хусточками, теж під звуки січових пісень. Після всього того вони маршували

у різних напрямках і всі мешканці села збігались на площу, щоб подивитись.

Від того часу проминуло вже понад 60 років, але січові вправи не забулися, немов були вони вчора.

1913-го року ценівські січовики влаштували на громадському вигоні січовий фестин. Перед входом на вигін стояла брама, на ній повівали українські національні прапори. Поблизу брами була побудована трибуна, на якій зайняли почесні місця Роман Кончевич, його батько о. Гр. Кончевич, громадські та просвітянські працівники. Між ними були представник повітової „Січі", громадський війт, а також австрійський жандарм. Прибули запрошені січовики й гості з сусідніх громад. В програму свята входили січові марші, а також руханкові вправи з топірцями й серпами під звуки смичкової оркестри. Вже вечоріло, але народ все ще не покидав площі, ніби на щось чекав. Не хотілось розходитись.

Після фестину основною темою розмов в селі було січове свято. Говорили, хвалили, критикували січовиків поодиноких сіл, які не так справно виконували руханкові вправи. Це свято було історичною подією в селі Ценів. Це була сенсаційна подія, якої перед тим ніколи не було, щоб селянська молодь згуртувалась в одну родину з декількох сіл.

У той час серед селян зростали рожеві надії на краще майбутнє українського народу, на рівноправність його в Австро-Угорській монархії. Перша світова війна потрясла основами народніх мас, а згодом захитала самою імперією, що йшла політичними манівцями. Війна перетяла нитку українського відродження. Молоді січовики пішли на війну, при чому багатьох їх запроторено на італійський фронт. У селі перестало діяти товариство „Січ" і ніколи вже не відновило своєї діяльности. Воєнна хуртовина зруйнувала довголітню працю його творців.

Товариство „Січ" було колискою Українських Січових Стрільців, що підносили „червону калину" та поклали свої буйні голови на воєнних побоєвищах — на Маківці, Лисоні, Посухів, Вівся, Вільхівець, Потутори. Стрілецька слава ніколи не вмре і „Січ" навіки увійшла в історію українського народу.

„БРАТСТВО ТВЕРЕЗОСТИ"

1910-го року в Ценеві заходами молодшого церковного сестрицтва засновано протиалькогольне братство під назвою „Тверезости". Воно було не багаточисельне, але широко популярне. 1900-1914 роки були переломовим часом, часом інтенсивної праці в селі, часом зросту народніх сил у всіх ділянках громадського життя. Тоді у селі постали: кредитова каса, читальня „Просвіти", згадане вище пожежно-руханкове товариство „Січ", споживча крамниця.

В тих роках у селі не було вже скарбових корчем, натомість з'явилось три жидівські корчми, в яких селяни пропивали важкою працею зароблені гроші. Після канонічної візитації в 1897 р. Митроп. Кардинала Сельвестра Сембратовича, який закликав селян, а передусім церковні братства бойкотувати алькогольні напої, з підтримкою пароха о. Гр. Кончевича засновано братство „Тверезости". Жінки, не менш енергійні за чоловіків, приступили до активної дії. Статут товариства спирався на „протиалькогольній присязі" і молодиці прямо силою потягнули до нього своїх чоловіків, самі також приймаючи присягу. Кожний член братства присягав на рік, на два, іноді й більше не пити горілки, а одночасно бойкотувати алькогольні напої. Дівчата залучили до цього товариства значне число парубків, з якими думали одружуватись.

Це високоморальне братство за короткий час зробило шляхетне діло, але рівночасно придбало собі немало ворогів — корчмарів та їхніх попихачів і налогових п'яниць, які пересиджували днями й ночами в корчмах. Коли корчма Шміли Вайденберґа починала світити пусткою, сільський філософ Федьо Коляска, насміхаючись, казав: „Видиш, Шмілько, що ці баби з тобою зробили? Для тебе нема іншої ради, як тікати з села, бо інакше скапцанієш".

Члени братства „Тверезости" склали пісеньку, яку часто виспівували вечорами на вулиці:

Ой, там в річці при беріжку рибка воду пила,
А дівчата прали шмаття, рибка говорила:
„Подивіться, дівчатонька, як я собі скачу,
І так собі погуляю, хоч корчми не бачу".

А ви собі погуляйте, як на воді рибка,
І до корчми не ходіть, бо то корчма бридка,
Сама собі громадонька то постановила,
Щоби жодна молодиця горілки не пила.

Щоб не пили гарні хлопці, рум'яні дівчата,
На весіллю, на празнику, у рідного тата!

Ця пісенька в Ценеві була широко спопуляризована, нею почала цікавитись дорастаюча молодь, яка ще не знала смаку алькоголю. Хоча братство „Тверезости" в Ценеві було в той час малочисленне, однак, ценівські шинкарі передбачували, що в селі народжується стихійне освідомлення, наростає спротив, збільшується свідомість молодого покоління і раніше чи пізніше люди перестануть уважати шинкаря своїм добродієм! Щоб рятувати своє майбутнє, ценівські шинкарі робили всякі заходи, щоб зліквідувати небажане братство „Тверезости". Вони скаржились у повітовому фінансовому відділі, що через селянське протиалькогольне братство „Тверезости" вони не зможуть викупляти алькоголеві патенти, бо село їх бойкотує. Зрозуміло, що алькоголеві патенти приносили австрійській державі чималі фінансові прибутки. Одначе, подивугідне братство „Тверезости" не відступало від своєї мети. На жаль Перша світова війна знівечила кількарічні труди братства „Тверезости"

ПОВОЄННЕ ТОВАРИСТВО „ЛУГ"

Після Першої світової війни польська окупаційна влада не дозволила відновити передвоєнного товариства „Січ", бо „Січ" була ідейною виховницею Українських Січових Стрільців і хоробрих вояків УГА. Аж після кількалітніх наполегливих заходів д-ра Романа Дашкевича, одного з діячів сі-

чового руху, польська влада в 1925 р таки погодилась на організування руханково-пожежного товариства „Луг".

При цьому рівночасно погодилась організувати освітні та краєві осередки, які керували б розвитком низових клітин „Лугу". Після дозволу засновано у Львові видавництво „Вісті Лугу" і відтак низові „Луги" звертались до редакції за інформаціями . . .

На Бережанщині творенням „Лугів" керував д-р Михайло Західний. Отож 1925 р. в Ценеві засновано це руханково-пожежне товариство „Луг", на взір передвоєнного товариства „Січ". Кошовим ценівського „Лугу" обрали Стефана Лещука, його заступником став Іван Ухман, вояк Української Галицької Армії (УГА), четарями — Володимир Тімон, Дмитро Біловус, Стефан Медвідь, Михайло Корніцький, сурмачем — Теодор Попик, скарбником — Григорій Медвідь, хорунжим — Микола Біловус. Товариством „Луг" захопилась не тільки місцева молодь, „Лугом" зацікавились і старші громадяни, передвоєнні „Січовики" та молодші вояки (УГА), які тоді вже належали до Української Військової Організації (УВО). Щирими прихильниками „Лугу" були: кошовий передвоєнної „Січі" Тома Бесага, директор школи старшина (УГА) Петро Савчук, Іван Ковадла, Осип Павлюс та інші. Вони вважали, що треба виховувати нове покоління на взір передвоєнного товариства „Січ". Але ж під час польської окупації в селі з'явились нові кличі, нова національна ідея, яка починала формувати нову людину, про яку в той час писав д-р Дмитро Донцов у „Літературно-Науковому Віснику". В ньому Дм. Донцов своїм гострим пером валив „артилерійним вогнем" ворожі твердині й розчищував ґрунт для приходу нового „завтра України". „ЛНВ" з увагою читали „луговики" і дорослі громадяни. "ЛНВ" гартував волю духа у молодої людини . . .

Луговики мали приписаний однострій зеленої барви: гімнастичні сорочки, чорні кавалерійські штани („райтки"), чоботи, вишивану сорочку, а ковнірець сорочки запинали малиновою стяжкою, стрілецьку шапку — так зв. мазепинкою, і гуцульський топірець. Підперізувались 8-сантиметровим поясом з блискучою мосяжною пряжкою. Старшини

„Лугу" підпирізувались поясами, що мали 4-см. пояси, які перевішувались через праве плече. Однострій для дівчат складався з вишитої на білому полотні сорочки, вишитої на чорному оксамиті горсети, темномалинової спіднички, чорних черевичок і білих хусточок з червоними рожами.

В рядах „Лугу" було багато колишніх військовиків з австрійської та української армій, які вишколювали хлопців і дівчат. Вправи відбувалися під звуки січових пісень, а згодом під духової оркестри. На ці вправи з захопленням дивилися молодші й старші, як колись на вправи „січовиків" „Луговики" провадили також практичні вправи з пожежним приладдям. Все те пригадувало ценівчанам ще передвоєнну „Січ".

1927-го року повітова управа підготовляла у Бережанах „Луговий здвиг", провівши перед тим районові вправи. В Ценеві відбулись такі вправи з участю „Лугів" із сусідніх сіл Вибудова, Олесина, Козівки. На ці вправи прибули представники повітової управи, тоді ще студент Осип Баран, Іван Савчак, Осип Замощак.

Луговий здвиг відбувся у вересні. „Луговики" Ценева і Вибудова вибралися під командою вибудівського кошового Івана Штабалюка. Кошові та хорунжі їхали на конях у вишиваних білих сорочках, запнятих малиновою стяжкою, у широких козацьких шараварах, в чоботях, в смушкових шапках з блакитним дном і малиновим шликом, або навпаки — вишневим дном і блакитним шликом. Вишикувавшись чвірками, маршували вони 17 кілометрів до Бережан, переходячи села Потік, Куропатники і Баранівку. В Куропатниках ворожо наставлені поляки кричали, що в Польщі знову відроджуються гайдамаки. Такі голоси творили в душі луговика бадьорий настрій.

У жовтні 1928 р. відбувся перший і останній фестиваль ценівського „Лугу". До цього фестивалю „луговики" приготовлялись дуже дбайливо. Польська влада по довгих клопотаннях дозволила відбути його 14-го жовтня 1928 р. з руханковими вправами, перегонами і танцями. На фестиваль запрошено повітових провідників „Лугу", а також молодь, головно луговиків із сусідніх громад.

На громадській площі побудовано трибуну для оркестри та почесних гостей. Поставлено входову браму й прикрашено її синьожовтими паперовими стрічками з „луговим" привітом. На фестиваль прибули кошові з луговиками, з села Вибудів Іван Штабалюк, з Козівки Іван Несторович, з Олесина Матвій Корник та інші. З повітової управи прибули Осип Замощак і Микола Когут. Але прибули також непрошені гості; з постерунькової станиці Конюхи комендант поліції Канюґа з поліціянтом Шафранським. Коли ж почалась святочна програма, почав падати сніг, а згодом сніг із дощем. Спочатку на це ніхто не звертав уваги та сніг і дощ не переставали падати. Тоді присутні луговики та гості залишили площу й потягнулись до ще не викінченого „Народнього Дому", де програма продовжувалась у театральній залі. Одначе, комендант Канюґа заборонив продовжувати програму, покликаючись на урядовий дозвіл, згідно з яким свято повинно було відбуватись на площі. Не зва-



„Луговики і луговички" в Ценеві після заборонення діяльности „Лугів". Сидять зліва: Євдокія Кужда, Данило Радій, Параскевія Бардишко, Іван Атаманчук, стоять зліва: Параскевія Михалишин, Микола Корніцький, Варвара Корніцька, Антін Ухман. Ценів 1930 р.

жаючи на гострі слова протесту, повітових провідників „Лугу", продовжувати свято у „Народньому Домі", і присутні мусіли залишити „Народній Дім" і вийти під дощ на громадську площу, де „луговики" продовжували святкову програму аж до вечора.

При цьому треба згадати, що післявоєнне товариство „Луг" відрізнялось назвою й одностроєм від передвоєнного товариства „Січ", але руханково-пожежні та гімнастичні вправи були майже ті самі, як у передвоєнних „Січовиків". Задля цього „луговики" притягали до себе більше уваги, молодь й старших, як до нового національного руху, з надією, що „луговики" в скорому часі стануть гордістю українського народу, як „Січовики", що видали із своїх рядів Українських Січових Стрільців.

Однак, польська влада, а точніше її поліція, яка мала у Польщі необмежену владу, поліцієнти гляділи злобним оком на українську молодь, а зокрема на лави української молоді у „луговій мережі, з гуцульським топірцем і піснею": „А ми тую червону калину підіймемо, а ми тую славну Україну гей, гей, розвиселимо" !..

Врешті-решт наприкінці 1928 р. польська влада заборонила у всій Галичині діяльність „Лугів". Таким чином польські шовіністи самі загнали українську молодь у підпілля...

Після заборонення діяльности „Лугу" в Ценеві ще діяла протипожежна дружина, яка спершу була при „Лугові", а згодом — її члени тісно пов'язалися з підпільною організацією (УВО).

Саме в тому часі в українському політичному світі заіснувала велика ріжниця у поглядах, щодо програми діяльности УВО. Та про це буде згадка в іншому місці...

У той час польська влада погодилась на заснування при гімназіях Пласту. В 1929 р. пластова мережа почала напівлеґально поширюватись і по селах. Однак, у Ценеві не знайшлось людей для організації Пласту. Та й тоді ценівчани не зневірювались. Молодь гуртувалась у читальні „Просвіти", підготовляла театральні вистави, в більшости легкого жанру водевілі. А колишні „луговики", хоча й не

були військовиками — належали до УВО, розповсюджували підпільний журнал-місячник „Сурму"

ФІЗИЧНА КУЛЬТУРА В ЦЕНЕВІ

Після Першої світової війни в Західній Європі широкою популярністю користувалась спортова гра в копаний м'яч, так званий (футбол). Цією грою зацікавилась українська студіююча, а згодом і сільська молодь. В той час сільська молодь у своїй масі дивилась на спорт, як на розвагу, а не чинник фізичного розвитку.

У 1931 р. при читальні „Просвіти" в Ценеві засновано спортову дружину копаного м'яча — футболу. Спочатку дружина не була оформлена статутом спортової ліги у Польщі. Для ценівських хлопців футбол був цікавою розвагою в літню пору. Спочатку ця гра у Ценеві мала чимало труднощів та ускладнень. Треба ж було перш за все, зібрати гроші, щоб придбати спортового м'яча, а відтак починати тренінґ.

Ценівські копуни (футболісти) майже кожного дня надвечір, після цілоденної праці, виходили на громадське пасовисько і тренувались у фотбольній грі. Але в селі не було спортового майстра, щоб тренувати початковців, і тому вони вивчали гру за підручником. У Львові тоді вже виходили спортові журнали з цікавими інформаціями про спортові засади і закони різних спортових ігор та плекання фізичної культури. На початках ця гра майже не цікавила ценівську молодь, а про захоплення загалу годі було й думати. Господарі нарікали, що футболісти витолочують траву і нема де пасти худоби. Однак, спортові інтузіясти не переставали тренуватись. По короткому часі почали між ними вирізнятись добрі копуни. Дальші вправи принесли нові успіхи, кращала техніка гри, деякі грачі виявили не абияку здібність. Зростали й аспірації сільських змагунів: дружина одного села хоче розіграти м'яч із дружиною іншого села. Зрозуміло, що і цікаво, і приємно перемагати іншу дружину. Розпочались футбольні змагання між командами близьких місцевостей, а далі футбольні змагання стали атракцією в програмах фес-

тину, свята „Просвіти", обжинок тощо. Тоді вже спортовці притягали чимраз то більше глядачів, навіть старші зацікавились футбольною грою.

Після обіду в неділі й свята у літню пору громадська площа заповнювалась сільською молоддю й старшими громадянами, бо там мали змагатися за перемогу їхні сини, брати, або сусідські хлопці. А впарі з тим росло й завзяття і гордість у змагунів. Тепер вже на них буде дивитись усе село; іноді на такі зманагня прибувала молодь і з сусідніх громад. Отож треба старатись про фізичну спритність і спортовий хист, щоб вийти переможно в грі.

Крім футболу, були ще інші спортові гри. В 1934 р., в Ценеві було вже чимало молодших ентузіястів копаного м'яча, які в гарячий літній час наполегливо тренувались, дарма, що були втомлені цілоденною фізичною працею. Тоді старші копуни зорганізували свою відбиванкову дружину, до якої належали: Тедор Миськів, Антін Ухман, Степан Пантелеймін, Михайло Пайончківський, Григорій Стандрит, Дмитро Гула, Іван Стандрит та ін. Згодом зацікавились відбиванкою одружені особи. Ця група мала свій м'яч і відбиванкову сітку. Кільканадцять завзято „тримали м'яча у повітрю", а решта приглядалась із зацікавленням до перебігу гри, не раз маючи нагоду трохи посміятись. Відколи відбиванка стала популярною грою, майже не було імпрези під синім небом, щоб попри футбольні змагання не відбувались і відбиванкові. Наприклад, ценівська команда змагалася з бишківською командою копаного м'яча, а конюська команда з Козівкою у відбиванку.

Згодом зорганізовано в Ценеві малий гурток кошиківки. Тож дуже часто того самого дня дві, іноді й три команди змагались у різнородній грі. Були то часи великого піднесення і спортової активности серед сільської молоді. Глядачів завжди не бракувало. Вони вже розуміли правила ігор і слідкували з увагою за перебігом змагань. Їхні завваги і критика були цікаві й доречні. Позитивна критика виправляла недоліки спортової техніки.

Перед Першою світовою війною взимку сільські парубки ковзались на льодовій кризі на підківках. Після війни дехто вже мав ковзани фабричного виробу, переважно гім-



Члени спортової дружини копаного м'яча (футболу) в Ценеві. Сидять зліва: Василь Миськів, Михайло Корніцький, Василь Корніцький, Петро Ковадла, другий ряд зліва: Роман Мельник, Степан Прийдун, Іван Пайончківський, Василь Кужда, Василь Баран; 1937 р.

назійні учні. Перед Другою світовою війною було щораз то більше спортовців на фабричних ковзанах.

Початки лещатарства — розкішного зимового спорту в Ценеві припадали на 1936-ий рік. Перед цим роком у селі лещат, так званих „нартів", ніхто й не бачив. На початку цього 1936 р., сільські спортовці, і навіть дітвора почали цікавитися лещатами. Почали самі виробляти лещата. Настало загальне захоплення цією спортовою розвагою. Щовечора на узгір'ї мов бджоли чмигала на лещатах дітвора, іноді й старші ценівчани. Згодом ценівські столярі виробляли лещата і то непоганої якости.

В 1933 р. повиходили з польської тюрми ценівські політичні в'язні. Вони принесли в село популярну всьому світі гру в шахи. Тож взимку в читальні „Просвіти", а згодом і по приватних хатах збирались аматори-шахісти і змагались в шаховій грі. Шахами зацікавились також старші ценівчани. Не раз сиділи вони в домівці „Просвіти" до пізного вечора, змагаючись на шаховому полі.

Однак, вибух Другої світової війни та опісля воєнні обставини майже припинили спортовий рух у Ценеві. А рівночасно совєтська окупація змінила ценівську молодь, змінився також і розвиток спорту.

МОЛОДЬ В ЧАСІ 1940 ТА 41 РР.

З приходом совєтських „визволителів" у 1939 р. припинено суспільно-громадське й культурно-освітнє життя в Східній Галичині, перетято духовий зв'язок з культурними й політичними діячами, які ткали золоту нитку для кращого майбутнього українського народу.

З появою большевиків на перший плян вийшла пропаґандивна брехня. В „Народньому Домі" примістилась так звана сільрада. В домівці „Читальні", крім стола й кількох лавок, не було нічого. Туди скликали бідняків на мітинґи. Вони на ті „мітинґи" не хотіли приходити, а молодь ними зовсім не цікавилась.

З початком 1940 р. прибула цивільна совєтська влада, представник комсомолу Ціфер, який почав творити на московський лад безбожницький комсомол, зайнявши домівку „Просвіти" під комсомольський клюб. Однак, не так скоро, як здавалось Ціферові, можна було створити в селі цю організацію.

Після вивезення польських колоністів НКВД почало масово арештовувати українську студіюючу, а згодом і сільську молодь, так зв. „ненадійний елемент". Українськими в'язнями були заповнені всі тюрми в Східній Галичині. Але багатьом національно-свідомим юнакам пощастило уникнути арештувань: деякі втекли закордон, а більшість пішла у підпілля. Їхні родини здебільшого були вивезені на Сибір. Для збереження молоді провід ОУН погодився на те, щоб певніші юнаки вступали до комсомолу, де мали виконувати призначені їм завдання. Але це вже інша тема.

Хоч-не-хоч, у Ценеві створено комсомол. Ціфер напевно вважав, що ці юнаки під його дбайливим доглядом будуть м'якнути і настановив на голову комсомольського клюбу

Григорія Лопатку, який передтим не був членом читальні „Просвіти". Комсомольці потвердили своїми голосами його вибір, щоб замазати Ціферові очі.

Завданням комсомольців була комуністична пропаґанда серед молоді і загалу громадянства. Але вони незадовільно виконували те московське завдання. Голова клюбу щотижня їздив у район і складав звіт з його діяльности. Звідтіля привозив „твори" Маркса, Енґельса, Леніна, сталінську конституцію і пропаґандивні брошури, в яких вихвалялось „передову молодь" Совєтського Союзу, стахановські досягнення та успіхи „соціялістичного будівництва". Комсомольці передавали все це у підпілля. Ціфер вислав Григорія Лопатку в район до Козови на двотижневий вишкільний курс.

Повернувшись із Козови, Лопатка почав заводити комсомольську дисципліну. Змушував юнаків активніше вести пропаґанду між молоддю і старшими селянами про „заможне й радісне життя людей в Совєтському Союзі". Однак, члени клюбу насміхались зі свого голови та його розпоряджень.

В той час уже була нова учителька з Совєтської України, Оля Гавриленко. Вона приходила щовечора до клюбу й читала антирелігійні лекції. Хлопці вперто заявляли, що вони вірять у Бога, що людина має душу, а вона заперечувала мовляв, це „забобони".

За декілька місяців десь зник голова клюбу і вже ніколи не повернувся. Його завзято шукали енкаведисти, але не було сліду, куди він пішов.

І так минали дні за днями під владою „визволителів". Та все ж таки українська молодь на західньоукраїнських землях зберегла свій заповіт: „Здобудеш Українську Державу, або згинеш у боротьбі за неї!" Коли вступила в 1941 р. на Галицькі землі німецька армія, то застала по тюрмах Галичини необчислену кількість замордованих українських в'язнів. У бережанській тюрмі начисляли їх понад чотири сотні. Батьки не могли пізнати своїх спотворених енкаведистами дітей: у дівчат були відтяті груди, у хлопців носи, вуха, язики. На їхню пам'ять по селах Галичини насипано високі кургани, могили.

Дальша доля ценівських комсомольців була така: троє потрапили в червону армію, четверо пішли в дивізію „Галичина", а решта опинились в героїчній УПА. Мабуть, ніхто з них не лишився між живими?

Про їхні могили невідоме де вони є? Однак відоме те, що посіяне зерно боротьби видало нових одержимих месників, які караються по совєтських концтаборах і психіятричних закладах й сміливо виступають і кажуть, краще на стоячи вмерти, як на колінах жити...

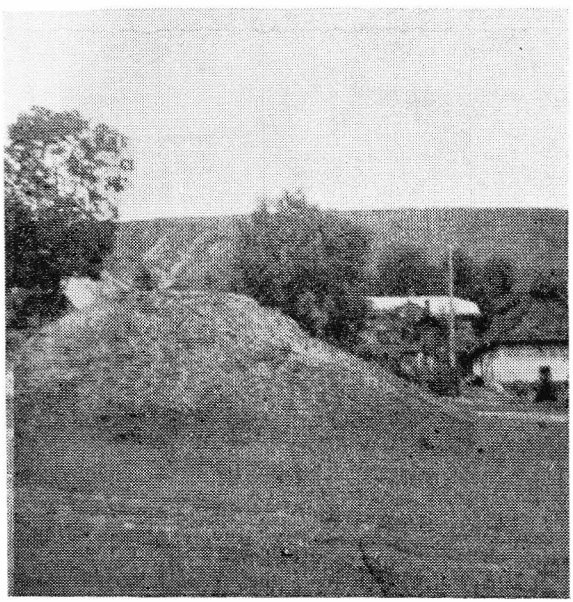

Частинно розритий курган, насипаний під час німецької окупації, в пошану замордованих большевиками у тюрмах молодих українських людей в 1941 р.

Розділ IV.

ЦЕРКВА, СВЯЩЕНИКИ И РЕЛІГІЙНЕ ЖИТТЯ

Церква в нарузі, народ в неволі,
Кличе благає мира і волі,
В серці бажання: „хочемо Бога"!
З Богом вперед, Він перемога.

Час проминає у мріях бурі,
Радість погасла, думи понурі,
Владик забрали Іроди червоні,
Лишилась церква без охорони.

В селі погасла іскра любови,
А за плечима страх невідомий,
Кого розіпнуть сучасні Пилати,
За правду Божу, за край наш багатий.

І. Мартинюк

Вже згадувано, що 1974-го року видано в Києві „Історію міст і сіл Тернопільської области", в якій згадується про село Ценів. Є там згадка, що в 1451-му році збудовано у Ценеві дерев'яну церкву, однак не зазначено, хто саме її фундував? Лише згадується, що була вона під контролею якогось Жельмана.

У „Шематизмі", виданому 1936-го року в Львові, о. парох Стефан Стець подає, що в 1761-му році збудовано в Ценеві трибанну дерев'яну церкву в ім'я Святого Михаїла, а стару церкву селяни подарували, а може й продали селянам Вибудова. Про неї згадує у збірнику „Бережанська земля" інж. Нестор Пінковський, колишній громадянин Вибудова.

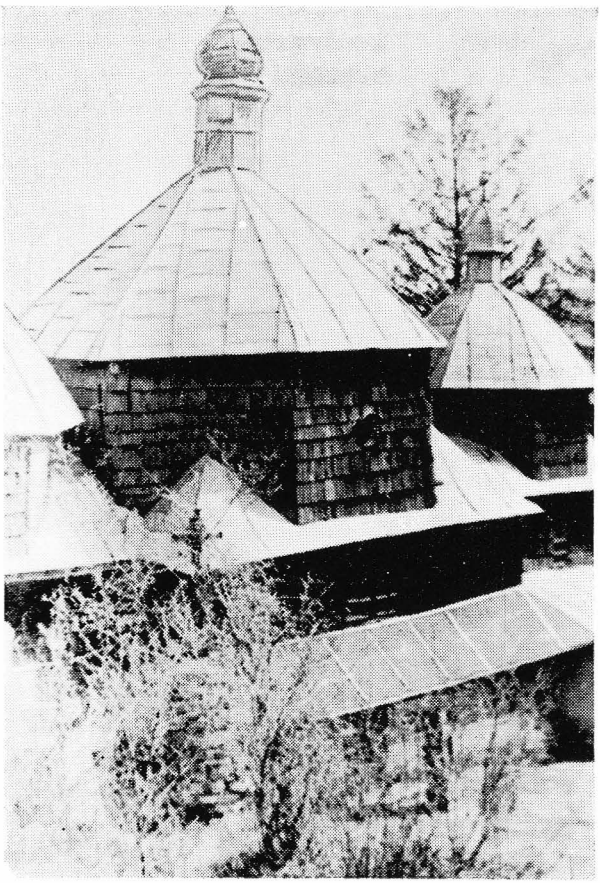

Дерев'яна церква гуцульського стилю в Ценеві збудована 1761 р. Вид з північної сторони.

Ценівська церква була збудована з п'ятицалевих дубових брусів, вкрита ґонтою. В 1873 році підставляли під неї нові підвалини, а рівночасно вкрили її бані білою цинковою бляхою. Керував тією складною працею ценівський будівельник Войтко Ухман. 1910-го року скріпив її середню частину залізними „кламбрами" ценівський коваль поляк Міхалко Карнас. В 1946 році, під натиском большевиків, обернено цю греко-католицьку церкву на московську православну. Вона перестояла дві світові війни і з Божою поміччю

стоїть донині. В 1972 році віруючі селяни направляли її знову, підмурувували спідню частину, відремонтували покриття й бані. Цю роботу виконали ценівські будівельники Григорій Бурбела та Іван Баран, а кошти на ремонт зібрав церковний комітет.

На цвинтарі залишилось багато старих нагробників під якими спочивають священики ценівської парафії. Найдавнішим парохом, мабуть, був о. Кароль Войсович, який помер у 1809 році. В „Шематизмі" з 1832 року подається, що знаним парохом був о. Венедикт Яремович, який народився 1776 року і закінчив богословські студії з українською мовою навчання. Висвячений він був 1808 року. Патроном Ценева був граф Олександер Потоцький, який мав право затверджувати парохів. В 1812 році був затвердженим парохом о. Бенедикт Яремович. За відомостями „Шематизму", в 1827 році у Ценеві була вже школа, якою опікувався цей священик. В той час парафія нележала до Подільського деканату, що містився в містечку Кізлові. Деканом був о. Николай Стрільницький, окружний шкільний інспектор і парох в містечку Озірні. До Кізлівського деканату належали такі села: Покропивна, Слобода, Будилів, Медова, Вимислівка, Ценів, Конюхи, Августівка, Форостець, Хоробрів, Плауча Велика, Плауча Мала, Глинна, Красне й Цецори, Плотича, Золочівка, Каплинці й Дмухавець, Таурів, Городище, Слобідка, Вибудів. В цьому деканаті було вже дев'ять парохіяльних шкіл. В 1836 р. вже згадувано, було всього населення в Ценеві 1397 душ греко-католиків і римо-католиків. З 1843-го року ценівська парохія не мала свого, пароха і вірних обслуговував о. Іван Мойсеович, щойно пізніше він був затвердженим парохом. Сотрудником був о. Д. Дичковський. У парохії було 1505 осіб греко-католицького обряду, з того числа в Ценеві 1259, а Олесині 246.

В давнині ценівське приходство стояло поблизу церкви на східній стороні старого цвинтаря. Біля приходства стояла „Вікарівка" під солом'яною стріхою, в якій замешкував сотрудник пароха, так зв. „вікарій". Після знесення панщини графи Потоцькі присвоїли собі 161 морговий лісок, який належав ценівській громаді, його ніби заміняли за



Вимурована з каменю дзвіниця в Ценеві в першій половині XIX ст.

три морґову площу і будинки суду та тюрму, з огляду на те, що судівництво перенесено було до містечка Козови. В цих будинках селяни примістили свого пароха, а старе приходство розвалили і місце під ним призначили для нового цвинтаря. Старі овочеві дерева з парохіяльного саду були немов живі свідки старого приходства. „Вікарівку" продали ценівському селянинові Кирилові Павлюцові.

ЦЕРКОВНИЙ ЗАРЯД

Від непам'ятних часів головою ценівської церкви були високоосвічені і культурні парохи, які втішалися пошаною й довір'ям громади. Отці парохи докладали багато зусиль, щоб піднести освітній рівень селян. Мабуть не без причини кепкували собі польські шляхтичі, що в українському селі нема нікого іншого, лише темний хлоп і руський поп.

В пізніших часах, коли вже почала формуватись національна свідомість серед галицького суспільства, о. парохи з поміччю передових селян закладали по наших селах читальні „Просвіти", кооперативи, товариство „Січ", кредитові каси, а також товариство „Відродження". Отож, ценівчани заховали в своїх серцях незабутню пам'ять і пошану до цих добрих пастирів.

Селяни Ценева були глибоко віруючими християнами. Про це говорять їхні багато удекоровані старовинні церкви і по-мистецьки вирізблені іконостаси. А основними прикметами ценівчан були їхня доброта, гостинність, пошана для інших, любов та взаємна згода.

На основі переказів старих селян, до часу польської окупації в Ценеві „латинників" не було. Жиди прибули до села десь у XVI, а може з початком XVII століття. Привели їх польські землевласники, як довірених слуг. Вони були керівниками панських маєтків, брали в оренду скарбові млини, ґуральні, корчми, ставки, торгівлю, взяли контролю навіть над церквою. Аж до часу приходу москалів у 1939 році, за вийнятком 6-ох жидівських родин, все населення складалось з українців. Було кілька родин, які мали польські прізвища, наприклад, Корніцький, Павлюс, Морозовський, Ціжевський, Пайончківський, Блавіцький. Поляки зачисляли їх до „латинників". Однак, вони були охрищені в грекокатолицькій церкві, ходили до цієї церкви, вінчалися в ній, святкували українські свята і хоронили їх на загальному цвинтарі. Серед цієї старої громади національних різниць в той час не було.

У Ценеві парохів звали по-різному: ксьонзами, єґомостями, священиками, лише зрідка отцями парохами. Вони мали парохіяльні маєтки і самі їх провадили так, як уважали за більш корисним для себе. Челяддю звали їхніх слуг. Ценівський парохіяльний будинок складався з п'ятьох або шістьох кімнат, мав два входи і веранду, вкритий ґонтами, а згодом білою бляхою. Крім того, була велика стайня для худоби, стодола й шпихлір, де тримали збіжжя. До розпорядження ценівського пароха належало 90 моргів землі, з того 69 —

посівної площі, 3 морґи городу, 6 морґів сіножаті, 9 морґів пасовиська й 3 морґи невжитку.

Церковним майном розпоряджали — церковне братство й сестрицтво. Вони щороку вибирали чи тільки затверджували минуло-річну церковну раду, тобто старшого брата, його заступника й скарбника-касира. Під їхнім зарядом була церковна каса-скарбонка, ризи, хоругви, світло, вони мали доглядати цвинтар, поправляти його огороджу, чистити й прибирати церкву. А в давні часи, коли польські вельможі віддавали наші церкви в оренду жидам, які немилосердно обдирали парохію, братство оплачувало ці всі несподівані „драчки".

ЦЕРКОВНЕ БРАТСТВО

Церковне братство було побудоване на засаді високих моральних чеснот і авторитету найповажніших його членів, До церковного братства й сестрицтва належали старші й молодші „ґазди" та „ґаздині", без різниці їхнього маєткового стану. Щоб належати до братства чи сестрицтва, треба було бути побожним громадянином з милосердним серцем, чесним і справедливим, працьовитим, добрим виховником своїх дітей і не алькоголіком. Братство світило своїм прикладом молоді. Церковне братство було провідною верствою в селі. Своїм повсякденним трудом вони здобували пошану й авторитет, зберігали наші рідні звичаї й традицію.

Приємно згадати на чужині, як то колись „старший брат" роздавав членам молодшого братства воскові свічки з бджільного воску, які вони запалювали і держали у своїх мозолистих руках в часі Служби Божої. А в часі малого й великого обходу ішли вони разом з священиком довкруги вівтаря, поволі ступаючи з повагою, бо свідомі були того, що викоують священичий ритуал. На чужині, на жаль, не практикується цей старовинний український звичай, тут виконують цю почесну службу малолітні хлопчики. Колись такі хлопчики служили під час Богослужби тільки в римокатолицьких костьолах.

**
*

Ценівські парохи походили з селянського роду або з родин сільських учителів, а тому досконало знали селянські нестатки і безрадність селян у кожній ділянці. Цей їхній зв'язок із селом з дитячих літ допомагав їм ставати добрими духовними і громадськими провідниками. Поза священичими обов'язками, віддавали багато труду, щоб селяни могли видобутися зі злиднів. Дружини священиків — їмості також зробили в селі не одне корисне діло. Зразкове парохіяльне господарство провадив о. парох Іван Мойсович, а опісля о. Гр. Кончевич.

Отець Іван Мойсович народився 1816-го року, помер 26 жовтня 1898 року. Ще під час його служіння в ценівській парохії сталася надзвичайна подія: канонічна візитація в 1897-му році Галицького Митрополита Кардинала Сильвестра Сембратовича. Митрополита зустрічали, крім о. Івана Мойсовича і сусідніх парохів, церковні процесії з прапорами й хоругвами, так зв. бандерії, на конях. При вході на церковний майдан побудовано тріюмфальну браму, замаяну зеленню та українським і папським прапорами. В своїх проповідях Митрополит виступав проти пияцтва, пропаґував ширення освіти серед народу, закликав закладати читальні „Просвіти", будувати „Народні Доми" та громадські шпихлірі, з яких на переднівку бідні селяни могли визичати збіжжя. За позичене у жидів збіжжя треба було платити в два-три рази більше.

Невтомний митрополит, а згодом кардинал української греко-католицької церкви, помер у Львові 4 серпня 1898 р., а проте засіяне ним зерно у великій мірі сприяло відродженню й поступові українського селянства.

Після смерти о. Івана Мойсовича ценівським парохом був затверджений в 1898 р. о. Григорій Кончевич, народжений 1856 р. Єрейські свячення прийняв він 1880 року.

„Шематизм", виданий у Львові 1909 р., подає такі дані про парохію Ценева: населення 1594 осіб, церковне братство й сестрицтво 240 осіб, двоклясова школа з двома учителями, 250 шкільних дітей, 48 членів читальні „Просвіти", 57 членів позичкової каси, парохіяльні прибутки з ґрунту 414 ав-

стрійських корон, державні дотації 696 корон і 39 сотиків. Дяком був некваліфікований Яремка Матвій.

„Шематизм", виданий у Львові 1913 р., подає: число населення Ценева 1723 особи, чотирикляса школа з трьома учителями, 233 шкільних дітей, читальня „Просвіти" з 68 членами, позичкова каса з 90 членами, „Господарський Кружок" з 40 членами. У тих „шематизмах" говориться також про сусіднє село Олесин і присілок Ритву, які належали до ценівської парохії. Село Олесин у 1909 р. начисляло греко-католиків 502, а в 1913 р. 520.

Перед приходом на парохію о. Григорія Кончевича церковно-релігійне життя, шкільництво й суспільно-громадська праця були в крайньому занепаді. Але в дуже скорому часі йому вдалося оформити статут для читальні „Просвіти", а також для інших українських товариств і розгорнути їх працю. Він був веселої вдачі, мав милосердне серце і гаряче любив Христову Церкву і український знедолений нарід. Він був взірцевим священиком, добрим проповідником і культурно-освітнім провідником. Священичі обов'язки виконував о. Григорій Кончевич як належиться доброму пастирові Христового стада. Любив селян, був щирим прихильником молоді. Виплекав чудовий сад біля парохіяльної забудівлі, в якому важко працював. У вільні хвилини перебував у цьому саді й насолоджувався красою своєї праці. В неділі чи свята після Богослуження при заході сонця брав у руки свою приятельку-паличку і прямував стежкою поза городами до читальні „Просвіти". Парохіяльним господарством займалась пані-їмость Стефанія із своїми слугами.

У вересні 1915 р., коли московська армія відступала з-під Карпат над ріку Стрипу, довголітнього голову нашої церкви й національного пробудителя о. Гр. Кончевича арештовано і вивезено на схід до Ташкенту. Коли ж у 1917 році в Росії вибухла революція, він був звільнений, але його здоров'я було вже зовсім підірване. Повернувся восени 1918 року, і знову перебрав священичі обов'язки. А коли долетіла вістка, що Українська Рада у Львові 1. листопада проголосила перед цілим світом незалежну Українську Державу, о. Гр. Кончевич дуже цим тішився. Однак, незабаром

західні сусіди-поляки знівечили воскресення українського народу і знов загнали його в неволю. Отець Гр. Кончевич болюче переживав і з дня на день занепадав на здоров'ї. В травні 1921 р. віддав Богу духа в тому улюбленому селі, для якого не щадив свого труду, знання і посвяти. Тлінні останки цього взірцевого священика спочивають на ценівському цвинтарі й чекають на світлий день, коли сповняться його ідеали, до яких він прагнув усе своє життя.

Після арештування о. Гр. Кончевича московська влада забрала церковні дзвони й вивезла їх невідомо куди. Селяни залишилися без пароха, без дзвонів, без багатьох молодих мужчин, яких змобілізовано до війська. Відправляти служби Божі раз на місяць приїжджав парох із села Вибудів, о. Іван Пасіка. Від червня 1916-го року до липня 1917 року ценівська церква була закрита з огляду на брак священика: село опинилося у фронтовій зоні і було постійно загрожене знищенням. Щойно по відступі московських військ за Збруч у 1917 році прибув до Ценева о. Іван Пасіка, але в скорому часі він був перенесений до Тернополя. Селяни любили о. І. Пасіку, бо він був Богом обдарований проповідник. Ценівська громада вживала всіх заходів, щоб задержати о. І. Пасіку, однак ті старання не мали успіху. Навіть їздила делеґація до архиєпископського ординаріяту у Львові, але й там не досягнула своєї мети. Після його відходу до села приїжджав відправляти служби Божі о. місіонер Ілля Залуцький з села Куропатники.

***

Випадало б згадати хоч кількома словами дяка, паламаря, сторожа і грабарів, які завжди були необхідними працівниками при кожній греко-католицькій церкві.

Сільський дяк не мав усталеної платні. Він мав своє невелике господарство, на якому працював і з якого утримував свою родину. На селі не було кваліфікованих дяків, це були звичайні селяни, які вміли читати й писати старослов'янським письмом. Вони виконували дяківські обов'язки не задля прожитку, а задля почести й пошани. Бували й бідні-



Мармуровий пам'ятник на могилі о. Григорія Кончевича, довголітнього пароха й провідного культурно-освітнього діяча в селі Ценів, Бережанського повіту.

ші дяки, які не мали власної землі і під час жнив працювали у заможніх господарів за снопи. Дяківську платню визначалось давнім звичаєм: парох ділився з ним і паламарем прибутками із поминальних парастасів, що рік-річно відправлялися в Дмитрову суботу, на другий день Різдвяних Свят та Великодня. Тоді церковне братство обділяло їх також тими „шустками", що їх побожні люди давали на ці

поминальниці. Дяк і паламар одержували половину, а парох другу половину. Сільський дяк, крім того, одержував ще платню за читання псалтиря, за похорон, шлюб. Дяків запрошували селяни до себе в гості на свята, на коляди, а інколи й на весілля.

Інакше було із паламарями. Хоч вони були нібито церковними працівниками, однак не сторожами. Вони відчиняли й зачиняли церковні двері, засвічували свічки вогнем, який палахкотів на довгенькій жердині, услуговували при вівтарі під час служби Божої, а взимі відгортали сніг довкруги церкви, дзвонили в дзвони, замітали в церкві і т. п. Постійної платні вони не мали, а, як була вище згадка, одержували четверту частину з загального парастасу, служби Божої, або з великопісних сороковустів. Дяка, звичайно, підшукувало й приймало церковне братство, а паламаря наставляв о. парох. Паламарями були здебільша бідні селяни, які мали більше часу на виконування своїх церковних обов'язків, а попри це вони услуговували о. парохам, за що ті платили їм своїми грішами, бо церковна каса була в руках братства. Інколи паламарі проживали не гірше, як середньозаможні господарі. Паламарі мусіли бути чесними, побожними, пильними й працьовитими, а найголовніше тверезими, не п'яницями. Колись у селі кожної суботи, чи напередодні рокового (річного) свята, перед заходом сонця паламар дзвонив у церковні дзвони. Здавалося б, що це звичайна собі річ. Але яка глибока змістом це була межа поміж днями праці і святом. Таж само слово „неділя" означає не що інше, як „не ділай", не працюй, не гаруй, а дякуй Всевишньому і радій святочним днем. Це була традиція, яку годилося б нам зберігати.

Була ще й третя група церковних працівників — сторожі й грабарі. Були це переважно старшого віку мужчини і дуже бідні люди. Сторожі вночі вартували під церквою, влітї чи взимі, а грабарі копали гробові ями. Коли в селі зчинялась пожежа, або злодії добирались до церкви, сторожі мусіли дзвонити на сполох. За цю свою працю, згідно з давнім звичаєм, вони взимі їздили саньми по селі й збирали платню за свій цілорічний труд — один гарнець зерна з кож-

ного господарства. Однак, з бідніших селян вони не брали жодної платні. Натомість заможніші ґазди давали їм на додачу ще по околоту, тобто по в'язанці житньої соломи, якою селяни вкривали свої хати. Тих сторожів-вартівників контролювали громадські радні, інколи сам війт. Бувало й так, що заходив під церкву австрійський жандарм.

Вліті вартівники сиділи під церквою, а взимі у так званому бабинці. За копання гробових ям одержували грабарі по 2 злоті від гробу. Ці гроші платила їм родина покійника.

***

Після смерти о. Гр. Кончевича 1921-го року прибув до Ценева на пароха о. Іван Ратич, який народився 19-го січня 1884 р. у селі Вербиці, Бібрецького повіту. До гімназії ходив у Бережанах. В 1908 р. отримав єрейські свячення з рук Митрополита Андрея Шептицького. У Ценеві йому було дуже важко виконувати священичі обов'язки, бо церква стояла на горі, а о. І. Ратич не мав однієї ноги. Мабуть, з цієї причини відійшов він на власне бажання 1922-го року до села Черче, Рогатинського повіту. За короткий час о. Іван Ратич, що своєю лагідною вдачею й добрячим серцем пригадував свого попередника о. Гр. Кончевича, зумів об'єднати біля себе селян Ценева. Після відходу о. Івана Ратича навесні 1922-го року прибув до Ценева на становище пароха о. Стефан Комар, народжений 13 серпня 1889-го року в селі Долиняни, Рогатинського повіту. До гімназії ходив також у Бережанах, а потім у Тернополі та Коломиї, де в 1911 р. здав матуру. Опісля виїхав до Відня, де два роки студіював право, а згодом теологію. Теологічні студії закінчив у Львові 1916-го року. Того ж таки року одружився з Євдокією Палажій, абсольвенткою учительської семінарії, і був висвячений на священика.

Свої духовні обов'язки о. Комар виконував як сотрудник в селах Лисятичі, Завалів, Жиравна та Підсоснів. Наприкінці 1916-го року був він арештований австрійськими властями і вивезений до Талергофу. Під час українсько-польської війни в 1918-19 рр. виконував обов'язки військового капеляна Української Галицької Армії.

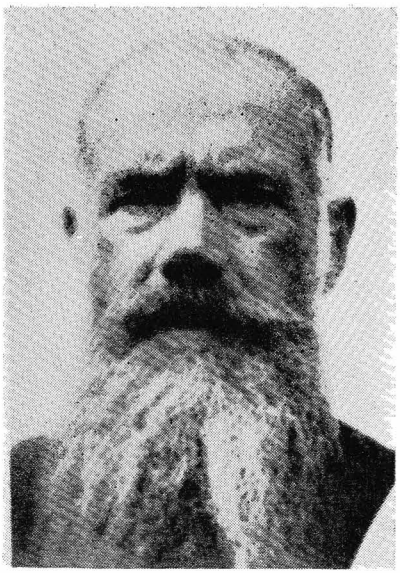

Отець Степан Комар, кількалітній парох у Ценеві, після повороту з большевицького заслання в 1954 р.

Після закінчення Першої світової війни в 1922 році о. С. Комар одержав парафію в Ценеві, де перебував дев'ять років. Тут він, крім душпастирських обов'язків, розвинув широку громадську діяльність: організував кооперативи, читальні „Просвіти", а також духову оркестру. Це було однією з причин, що під час пацифікації в Галичині у 1930 р. польська влада арештувала о. Комара і тримала у слідчій в'язниці в Бережанах три тижні. В 1931 році о. С. Комар перебрав парохію у селі Милошовичі біля Львова, а 1936 року Митрополит Андрей Шептицький іменував його крилошанином. В 1939 р., коли большевики зайняли Західню Україну, о. С. Комар залишився з селянами. Він мав численні конфлікти з новою владою, коли від нього вимагали віддати метрикальні книги.

Після Другої світової війни, 1946-го року, коли Москва формально зліквідувала Українську Католицьку Церкву, о. С. Комар відмовився покинути віру своїх предків, внаслідок чого його у тому ж році арештовано і заслано спершу в Караганду, а згодом на Сибір, де він пробув дев'ять років. Повернувшись до Львова в 1955 р. у висліді амнестії, о. С. Комар був спаралізований. Коли ж він видужав, то колишні його парохіяни з села Завалів запросили його повернутись до них, і в роках 1956-58 він виконував душпастирську працю. Однак, слабе здоров'я змусило о. С. Комара повернутися до рідні у Львові, де він жив аж до своєї смерти 18 листопада 1964 р. Похоронений о. С. Комар на Личаківському цвинтарі.

Отець Стефан Комар, перебравши парохію в селі Ценсві, в скорому часі здобув собі глибоку пошану серед ценівських громадян. Тоді він був ще молодою та незвичайно енергійною людиною, з добрим серцем і веселою вдачею. Отець С. Комар був щирим працівником не тільки в Христовому винограднику, але й у суспільно-громадському житті. Був він гідним наслідником о. Гр. Кончевича. Де б не появлявся о. С. Комар, в читальні „Просвіти", в кооперативі, на вулиці — біля нього збирались, щоб порадитись або обговорити якусь важливу справу. А таких справ у післявоєнному часі було не мало, як на церковному, так і на суспільно-громадському відтинку. Завдяки його енергійній вдачі й невпинній праці 1923 року в Ценеві була відновлена читальня „Просвіти" і він був першим її післявоєнним головою. Того ж таки року за його ініціятивою відновлено кооперативу „Єдність", а 1925 року він зорганізував велику церковну місію. Гарні, погідні дні причинились до її успіху. Двоє місіонарів, о. Ілля Залуцький з села Куропатки й о. Ксенофонт Сосенко з села Конюхи, виголошували глибокозмістовні проповіді ранком і ввечері у приявності великої кількости місцевих і прибулих із сусідніх сіл побожних людей. Місія продовжувалась п'ять чи шість днів і на її закінчення прибули священики з довкодлишніх сіл. Тоді поставлено біля церкви високий дубовий хрест, так званий місійний хрест, який стоїть ще й сьогодні.

Отець Ст. Комар був головою будівельного комітету „Народнього Дому", ініціятором створення в 1928 році ценівської духової оркестри, яка втішалася великою популярністю майже в усій Бережанщині, очолював спілку для побудови моторового млина з електричним освітленням, а також парохіяльного будинку і намовляв селян, щоб побудували ткальню. В часі побуту о. Ст. Комара ценівська церква набула нові дзвони.

1930-го року, коли польська жандармерія переводила т. зв. паціфікацію по галицьких містах і селах, не оминула вона й о. Ст. Комара: польські розбишаки зруйнували його приватне майно, а його самого заарештували і запроторили до Бережанської тюрми. Після виходу о. Ст. Комар не пере-

став бути духовим пастиром, а рівнозначно і громадсько-суспільним провідником, змагаючись за краще майбутнє ценівських селян і всього українського народу.

Навесні 1941-го року автор бачився з о. Ст. Комаром у Львові на Круп'ярській вулиці, у мешканні п. Бошків. Тоді вже на Західній Україні були московські большевики. Отець Ст. Комар був дуже зажурений, двоє його дітей були у большевицькій тюрмі. Все ж таки і в тому горі він не зневірювався. Говорив: „Кріпіться й не впадайте в зневіру!". То була остання зустріч з о. Ст. Комарем. Останні його слова і досі дають мені силу й витривалість для дальшої щоденної праці.

Після відходу о. Ст. Комара до Ценева прибув на пароха в 1931 р. о. Михайло Сенів, що народився 1887 р., а єрейські свячення прийняв у 1912 р. Його побут на парохії був дуже короткий: всього один рік з місяцями. Отець М. Сенів був непересічним катехитом і працював переважно на релігійно-церковному відтинку. Мабуть, з цієї причини менш цікавився суспільно-громадським та політичним життям парохіян. Він дуже любив мистецтво, спорт і природу. Після виконання священичих обов'язків літньою порою сідлав свого витренуваного коника й виїжджав на ценівські поля, на яких шелестіла колосиста пшениця. При тих нагодах мав можливість бачити важку працю селянина-хлібороба. В порозумінні з церковним братством відреставровано всередині стареньку церкву. Отець Михайло Сенів на власне бажання відійшов з Ценева в 1932 р. до села Задвір'я, біля Львова з огляду на те, що там вчилися двоє його дітей.

**
*

Після відходу о. М. Сенева до села прибув на парохію в 1932 р. о. Стефан Стець, який народився 1891 р., а єрейські свячення прийняв у 1922 р. Походив із багатої родини у Збаражчині і був ревним душпастирем. На початку цікавився громадським життям, але незабаром це зацікавлення проминуло. Спричинилась до цього почасти селянська неточність: не раз заповідав він засідання членів управи читальні

на 7 годину, а вони прибували заледве на 8, а інколи й на 9-ту. Цього не міг перенести отець Стефан.

З приходом на західньоукраїнські землі в 1939 р. совєтської влади вона на початку не втручалась до приватного життя о. Стефана, хоча в тому ж таки році забрали від нього метрикальні книги і передали їх сільраді. Священикові нібито дали вільну руку, однак без жадної матеріяльної піддержки. І все таки о. Стефан виконував священичі обов'язки аж до 1944 р., чекаючи кожного дня, що до нього прийдуть і заберуть на Сибір.

Новий окупант, тим разом німецько-гітлерівський, спочатку також не займав становища до Української Церкви та до її проводу, нібито лишивши її поза пляном своєї загарбницької політики. Безперечно, за німців наше духовенство почувало себе певніше у своєму приватному житті. Восени 1943 р., і німці замірялися забрати церковні дзвони, автор цих споминів з допомогою кількох селян уночі зняв їх із дзвіниці й закопав на городі одного господаря. І нині цими дзвонами послуговується ценівська церква, але вже не як греко-католицька, а як московська, православна.



Парох в селі Ценів, православного українського обряду о. Дмитро Сеньківський, 1946 р.

Невідомо, яка доля спіткала о. Стефана Стецева. Він виїхав з села ще перед другим приходом большевиків у 1944 році.

25 квітня 1945 р. приїхав до села і перебрав обов'язки пароха о. Дмитро Сеньківський, вже як православний священик. Він прибув із заходу, мабуть, із Лемківщини, бо тоді поляків переселяли на захід, а українців на Західню Україну. Він виконував священичі обов'язки у

трьох селах — Ценеві, Вибудові і Потоці, до 1970 р., і 1974 року помер на 86-му році, скінчивши 64-ий рік свого священства. Хоронили о. Дм. Сеньківського 12 стареньких священиків, мабуть його давні приятелі. Аж до самої смерти він одержував 75 рублів старечої пенсії, яку виплачувала йому Львівська консисторія.

У Вибудові стоїть ще старенька дерев'яна церква, але священика немає і вибудівські селяни приходять до ценівської церкви, а до Потока доїжджав ценівський священик кожної четвертої неділі.

Церквою в селі Ценеві рядить тепер церковний комітет і священик діє під його контролею. Він не має права відправляти Служби Божої, охрищувати новонароджених дітей, хоронити небіжчиків без дозволу голови цього комітету. Голова комітету рівночасно є скарбником. Місячна платня священика, який обслуговував три парафії, становила 80 рублів, дяка — 25 рублів, а скарбника — 5 рублів. Ці рублі складають віруючі селяни, бо держава не дає жадної допомоги для утримання причету.

Після того, як о. Дмитро Сеньківський захворів, до церкви доїжджав раз на місяць священик із села Куропатники, Бережанського району, за що йому комітет платив 20 рублів. Більші чи менші направи церкви селяни оплачують самі, а також оплачують електричне освітлення. До церкви приходять виключно старші віком люди. Молодь майже не приходить. Хоч влада нібито нікому не забороняє ходити до церкви, однак тих, хто її відвідує, бере на обсервацію, не допускають до вищої школи і часто позбавляють праці.

До речі було б згадати, як обробляли парохіяльні землі після Першої світової війни і звідки йшли прибутки на церковні потреби. Отці парохи обробляли звичайно лише незначну частину парохіяльної землі, на якій вирощували городину, інколи засівали поблизькі поля житом і пшеницею, яка була конечною для утримання слуг і для худоби. Решту землі винаймали селянам, які платили збіжжям або грішми. Бувало, що о. парохи віддавали землю селянам за половину, цебто селянин обробляв поле, а після збору віддавав половину його парохові. Церковні прибутки надходили із збірок,

що їх переводили в неділі й свята у церкві братство й сестрицтво, з продажу свічечок, так зв. офірок, які засвічували в церкві, з колядок та щедрівок, що відбувались під час Різдвяних свят, із празникових збірок, які переводилися 7-го серпня на Успення св. Анни. 21-го листопада на Архистратига Михаїла ходили з хати до хати так зв. „пушкарі з пушкою" братчики і сестриці, збираючи пожертви на церковні потреби. Крім цього заможні господарі робили більші чи менші пожертви для церкви. Вони справляли нові фелони, дарували євангелії, хоругви та образи.

Ценівська церква завжди була матеріяльно забезпечена. 1914-го року церковні ощадності становили 4,000 австрійських корон, на будову нової церкви. Ці гроші пропали під час Першої світової війни в асекураційному банку „Дністер" у Львові, але стара церква стоїть непорушно, як Петрова скеля, від якої відбиваються ворожі кулі. Вона стоїть і ще довго стоятиме, як запорука кращого майбутнього українського народу.

ОТЦІ ПАРОХИ, ДЯКИ І ПАЛАМАРІ В ЦЕНЕВІ:

Від 1800-1970 рр. — парохи: о. Кароль Войсович, о. Венедикт Яремович, о. Сельвестер Давидович, о. Іван Мойсович, о. Григорій Кончевич, о. Іван Пасіка, о. Іван Ратич, о. Стефан Комар, о. Михайло Сенів, о. Стефан Стець, о. Дмитро Сеньківський; А згодом о. Василь Семків прибувши на парохію 1 травня 1975 р.

Дяки: Михайло Оберський, Микола Медвідь, Лев Несторович, Матвій Яремка, Петро Мельник, Павло Войтина, Еміль Яцусь, Василь Мельник, Павло Мельник;

Паламарі: Кирило Мартинюк, Евген Євник, Микита Коморнік, Пилип Кужда, Павло Чіхрай, Іван Паливода, Стефан Коваль.

Розділ V.

РІЧНІ СВЯТА І НАРОДНІ ЗВИЧАЇ В ЗИМОВОМУ ЦИКЛІ

Заторкуючи цю тему, не беремося розглядати її в аспекті звичаїв всього українського народу. Про це вже писали українські етнографи д-р Олекса Воропай у „Звичаях українського народу", і проф. Степан Килимник у праці „Український рік у народніх звичаях в історічному насвітленні". Алеж українські народні звичаї такі широкі, різноманітні й багаті, як сама українська земля.

Народні звичаї не однакові по наших селах. Вони майже в кожному селі проявлялись з меншою чи більшою відмінністю. Відмінні вони були на Київщині, Львівщині, на Буковині, Закарпатті, а ще більше були зрізничковані на Поліссі й Волині. Про різноманітність звичаєвих обрядів згадані етнографи пишуть не багато.

Совєтські наукові дослідники представляють наші звичаї дуже тенденційно, хоч ввійшли вони в кров і кість українського народу. Це ж спадщина наших прапредків! Вони віддзеркалюють нашу старовинну культуру. Звичай — це тривке явище, це постійне повторювання певних чинностей, принятих і закріплених в кожного народу. Звичаї дзеркало даного народу і тому кожний нарід пишається своїми звичаями.

Коли приглянутись ближче до народніх звичаїв европейських народів, то здається, що найкращими й найшляхетнішими є звичаї українського народу. Те саме можна сказати про нашу Святу Літургію, воскресні пісні, звичай свячення пасок, гаївки, веснянки, колядки. Вслухуєшся в ці

чудові мелодії, в ці слова і душею переносишся в роки своєї молодости, бачиш заквітчану зеленню на Зелені Свята стару церковцю і хати, обвиті вінком зелені.

Пригадується, як о. парох біля стрілецької могили відправляв панахиду за спокій душі покійника, що віддав своє життя за Батьківщину! Чи не шляхетний це звичай? Свячення води на Йордан, кроплення нею хати, всієї родини, навіть німої худоби. Це все було сповнене глибоким змістом, що його наш народ творив довгими століттями.

Українські народні звичаї були тісно пов'язані з нашими церквами, як православною, так і греко-католицькою. З цими традиційними звичаями зрісся наш нарід і з ними переходив страшні катаклізми на протязі своєї довгої історії. Але вдержався, як одна суцільна родина. Чому він не зрісся з чужим народом на протязі кількох століть? На це питання можна відповісти, що українців на галицьких землях вдержала як українську націю „Руська" Церква та її духовенство, яке переходило всякі наруги й пониження разом із своїм народом. А також вдержали їх тисячолітні традиції і звичаї.

ФИЛИПОВЕ ПУЩЕННЯ

Восени, після закінчення польових робіт, 21 листопада відзначали в Ценеві свято Архангела Михаїла. Це було величне свято, бо св. Михаїл був патроном ценівської церкви. За тиждень по Михаїлі, 27-го листопада відзначали день Апостола Филипа, якого селяни звали Пилипом. Це вже був останній день осінніх м'ясниць, після чого починався шеститижневий піст, так звана різдвянка. Цей піст був не такий строгий, як Великий піст, коли селяни не споживали не тільки м'ясних страв, а навіть набілу, заступаючи їх конопляною олією. Тоді також строго заборонялось улаштовувати весілля, забави та вечерниці з музикою.

В давнині напередодні свята Апостола Филипа, чи таки в день Филипа влаштовували запусну забаву, яку звали Филиповим пущенням. На цю забаву приходила молодь,

щоб потанцювати і повеселитись після важкої літньої праці. Відбувалась ця забава звичайно в скарбовій корчмі, яку орендували жиди. Вони ж таки наймали музик. В той час, коли молоді танцювали й веселились, старші вели розмову про всячину: про давно минуле, про свою молодість, про своїх дітей. Безперечно, не обходилося й без келішка горілки, якої в корчмі ніколи не бракувало.

Ненаситні орендарі не задовольнялися зисками з Филипового пущення. Згідно з тодішнім звичаєм, у різдвяний час орендар Ліпа їздив по селі з „різдвяним віншуванням". Бажав господарям веселих і щасливих свят, частуючи їх горілкою. При цьому збирав гроші нібито на покриття Филипового пущення, отже селяни платили йому другий раз. У Ценеві було в той час три чи чотири скарбові корчми. Вся торгівля була також в жидівських руках. Старий Ліпа приймав замовлення на товари, які були необхідні в селянській хаті на Свят-Вечір: на свічки, цукор, ладан, перець, дріжджі тощо.

Горілку виробляли у скарбових ґуральнях, затруюючи нею селян. Горілчаний закуп був примусово наложений на кожне господарство. Алькоголь міряли „ґарцами", і кожний двір мав закупити кілька ґарців. У селі збереглися ще до мого часу малі барилочки, в яких тримали горілку.

Після скасування кріпацтва селяни поволі почали позбуватися панської залежности, а також орендарських „добродійств та корчемних „вигод". З бігом часу відкривались селянинові очі, чому орендарі влаштовують запусну забаву в скарбових корчмах, ще й музику оплачують. Однак, забрало немало часу та наполегливої праці священиків, щоб витягнути селянина з жидівської корчми.

У зимові вечори дівчата й хлопці сходилися до якоїсь хати на вечерниці. Коли ж приходило Филипове пущення, вони забавлялися перед довшою різдвяною перервою, улаштовуючи забави в цій хаті, в яку ходили на зимові вечерниці. Дівчата приготовляли солодкі перекуски, хлопці наймали музик і купували легкі напої та цукерки — „бонбони". Від того часу орендарі вже не влаштовували Филипове пучення

й перестали їздити по селі за „колектою". Порядку на вечерницях доглядав той, у чиїй хаті вони відбувалися.

Старші селяни влаштовували Филипове пущення звичайно вдома, запрошуючи до себе сусідів та свояків, щоб „заморити хробака", щоб скорше минав різдвяний піст. Все ж таки були й такі, що йшли до жидівської корчми, бо там була „сипкіша оковитка" та веселіша компанія.

***

Після Першої світової війни вечерниці мали відмінний від раніших характер. Вони вже більш віддзеркалювали національну свідомість, і звали їх „схацками". Запусну забаву на Филипове пущення влаштовували не в селянській хаті, а „Народньому Домі". Все ж молодь не цуралась давніх звичаїв, хоч не раз перешкоджала їм у забаві польська поліція.

Коли ж прийшли чергові совєтські „визволителі" й загнали селян у новітнє кріпацтво, вечерниці та Филипове пущення заборонено.

ВВЕДЕННЯ В ХРАМ ПРЕСВЯТОЇ БОГОРОДИЦІ

Після Филипового пущення приходила зима і випадав перший сніг, господарі ховали хліборобське знаряддя й лагодили сани, а господині приготовляли конопляне волокно на прядиво.

4-го грудня за новим календарем припадає свято Введення в храм Пресвятої Богородиці. В нашому східньому обряді пояснюється, що почитання Матері Божої почалося на Сході і наші пращурі прийняли Пречисту Богородицу як свою заступницю перед Богом. За свою покровительку взяли собі Матір Божу і запорізькі козаки. Це свято уважалось першим християнським святом. Від цього дня починався новий хліборобський календар. Вважалося, що хто в той день першим із сторонніх людей прийде до хати, той буде „полазником" на новий господарський рік. „Полазник"

приносив до хати щастя або невдачу. Тому селяни не дуже радо впускали до хати будь-кого.

На свято Введення в храм Пресвятої Богородиці селяни здержувались з відвідуванням сусідів та приятелів, а інколи і своєї родини. Газди раненько вводили до хати як „полазника" однорічного лошака, а в кого не було лошака — впускали когута. Вони їх гладили, чесали, годували і напували. Коли когут починав піяти, то це уважалось за щасливий знак для родини і господарства.

Коли в той день першим заходив до хати заможний і чесний господар, це також уважалось за добру прикмету, та коли заходив якийсь бідолашник або жебрак, тоді на нещасливого „полазника" часом було багато нарікань, а то й прокльонів, бо, мовляв, приніс до обійстя клопіт чи невдачу. Цей звичай зберігався дуже довго, але після Першої війни його почали забувати.

Після Введення господарі вимолочували в стодолах дерев'яними ціпами збіжжя, а господині починали прясти конопляне волокно, з якого сільські ткачі виробляли полотно. Пряли звичайно вечорами і досвітками, при тьмавій нафтовій лямпі, а в минулому при лойовому каганцеві. Статечні чоловіки допомагали своїм жінкам прясти клоччя. З цього прядива ткачі виробляли так звану „валовину", з якої шили мішки на збіжжя.

ЗИМОВІ ДІВОЧІ ВЕЧЕРНИЦІ

Взимі дівчата допомагали матерям готувати обід, доглядати дробу, підмітати хату, пряли кужелі або вишивали. Для зимових вечерниць дівчата самі підшукували приміщення. Здебільша була це хата самітньої вдовиці або молодого бездітного подружжя. За приміщення платили його власникам пшоном, крупами, мукою, інколи медом. Таке приміщення звали „схадцкою". Майже кожна дільниця села мала окрему схадцку. Не вільно було на ті самі вечерниці ходити рідним братам і сестрам.

Хлопці приходили на вечерниці значно пізніше від дівчат, і якщо дівчата пізнавали по голосу або, поглянувши

у вікно, бачили, що це „свій", відчиняли двері. Якщо це був „чужий", до хати не впускали. За чужого парубка уважали такого, що ходив на інші вечерниці.

В будні дні на вечерницях дівчата пряли кужелі, або вишивали „вуставки". Хлопці залицялись до дівчат, розказували їм різні жарти та всякі небелиці, або співали, перешкаджаючи їм у їхньому занятті. Дівчата зате відгрожувались, бо хотіли показати матері свою працю, щоб не лаяла за те, що доня дармувала на вечерницях.

13-го грудня припадає день Андрія Первозванного. Старші дівчата влаштовували в тій хаті, в якій сходились на вечерниці, Андріївський вечір.

АНДРІЇВСЬКИЙ ВЕЧІР

У кожній місцевості влаштовували Андріївські вечори на свій спосіб. Ще задовго перед Андріївським вечором дівчата умовлялись, де саме хочуть його справляти. Звичайно вибирали хату, до якої сходились на зимові вечерниці. Спершу треба було просити власників хати, чи згідні влаштувати Андріївський вечір в їхній хаті. Коли власники хати дали згоду, дівчата просили своїх батьків, щоб дозволили „справляти Андрія".

Треба зазначити, що всякі молодечі розваги, прийняття й забави дівчата чи хлопці ніколи не влаштовували без відому й дозволу батьків. Батьківський авторитет стояв так високо, що вважалось гріхом для молоді влаштувати щось без відома й дозволу. Хлопця чи дівчину, котрі переступили волю батьків, називали „пустогонами" і не вартими імення своїх батьків.

Діставши від батьків дозвіл, дівчата просили матерів дати продукти на печиво — на балабушки, паляницю, пампушки. Матері давали муку, мед, цукор, олію тощо, всього стільки, щоб, Боже борони, чогось не забракло.

Вже напередодні Андріївського вечора дівчата починали ворожбу. Носили воду на розчин для „чародійної паляниці" (до якої хлопці підстрибували, щоб її вкусити під час Ан-

дріївської церемонії). В деяких місцевостях таку паляницю звали „калитою". Воду для „чарівної паляниці" дівчата носили в роті в „писку" з усіх кінців села, і то обов'язково в такий час, щоб ніхто не бачив. Парубки намагалися перешкодити дівчатам у їхньому ділі, зокрема наставляли сільця на перелазах, щоб дівчата падали й випускали чи проковтували воду. Принесену в устах воду випускали в одну посудину, до якої насипали муки-борошна, давали меду і різних корінців. Це все вимішували, наспівуючи:

Як ми тісто місили,
З усіх кирниць в роті воду носили,
Щоб паляницю спекти,
Треба ся добре звенти.

Як балабушки місили,
Наперстком воду носили,
Щоб балабушок був щасливий,
Як наперсток правдивий.

Отак спечена паляниця, якщо хлопець її вкусить, мала б причарувати хлопця до дівчини. На „чарівну паляницю" було багато нарікань збоку матерів, мовляв, дивіться, дівка причарувала мого сина!

Перед Андрієм дівчата робили так звану „драпаку", ходили вечорами в садки та біля плотів господарств, де були хлопці (яких хотіли мати за своїх чоловіків), виламували галузки з овочевих дерев чи з плота і робили „драпаку", на якій хлопці їхали, немов на лошаку, для кусання паляниці.

Випікаючи пампушки-„балабушки", дівчата виймали їх із печі й позначали, котрий належить до тієї чи іншої дівчини. Потім впускали в хату голодного собаку „пса" і стежили, на чий балабушок він накинеться. Така дівчина, на їхню думку, була першою, що вийде заміж. Якщо собака поз'їдав усі балабушки, дівчата дуже раділи; коли ж він, наївшись, залишав один чи кілька, то це означало, що дівчатам, яким належали ті балабушки, доведеться ще довго дівувати. Траплялося, що собака лише бавився котримось ба-

лабушком, як той кіт мишею. Це означало, що дівчині, якій балабушок належав, хлопець не каже правди, говорить одне, а думає щось інше — бавиться з нею, як кіт із мишею.

На Андріївському вечорі весело й непомітно проминав час, і про нього з приємністю згадували, хоча залишені псом балабушки не раз викликали у декотрих дівчат пригнічений настрій.

Був ще й такий звичай-забава: дівчата виходили надвір і розбігалися на всі сторони, числячи в плоті стовпчики „колики", і при тому приказуючи: „Вдівець чи молодець" Коли останній стовпчик припадав на слово „вдівець", то це означало, що дівчина вийде заміж за вдівця, коли ж виходив „молодець", а вона почала на „вдівець" — жених міг бути молодцем або вдівцем.

Парубки, бувало, задля жарту обмазували колики сажею або жовтою глиною. Дівчата, торкаючись коликів, обмазували собі руки, з чого весело сміялись парубки. На Андріївський вечір дівчата запрошували хлопців, переважно тих, які ходили до однієї хати на зимові вечерниці. Без запрошення парубок на дівочого Андрія не пішов.

Ворожили й на терлиці. Для цього дівчата виходили з хати, ставили терлицю біля воріт і порушували її мечиком, кожна по дев'ять разів. З котрої сторони села почувся гавкіт собаки, з тієї сторони мали б прийти старости. Хоча в селі заборонялося порушувати тишу вночі, однак, в Андріївську ніч дозволяли стукати на терлиці.

Після того приходила черга на паляницю-калиту. Зачіпляли її на шнурочок, а другий кінець перекидали через сволок. Парубок, якому дівчата довіряли, тримаючи шнурок, спускав або підносив паляницю. Хлопці „під'їжджали" до цієї паляниці на мітлі-„драпаці" із закладеними позад себе руками й підстрибували, щоб вкусити паляницю. Але той, хто тримав паляницю на шнурочку, миттю тягнув її вгору! І все ж таки бували такі спритні, яким щастило вкусити паляницю. Церемонія тривала доти, доки всі хлопці пройшли таку веселу пробу. Скільки було при тому дотепних жартів та реготу! Після того всього дівчата відчіпляли свою „чарівну паляницю" й частували нею всіх хлопців. Вони ж таки

гостили хлопців і вечерею, яку самі приготовляли і яка складалася з кількох страв.

Хлопці, йдучи на Андрія, брали з собою вино, гарак, вишняк або черешняк.

Не всі дівчата ходили на зимові дівочі вечерниці. Були й такі, що сиділи вдома й пряли кужелі, разом з батьками. Вони не бували й на Андріївському вечорі, а на Андрія самі вгадували свою майбутню долю.

При вгадуванні на рубаних полінах дівчина вносила в хату в'язку дров і числила поліна: паристе число означало, що вона скоро вийде заміж.

„Розв'язка з конопляним сім'ям" — так звалася ворожба, коли дівчина набирала лівою рукою в коморі три жмені сім'я, вкидала в кишеню і йшла на роздоріжжя. Там розсівала сім'я позад себе, промовляючи:

Андрію, Андрію,
Я коноплі сію,
Димкою волочу,
Віддаватися хочу.

Після того ставала на одну ногу і, обертаючись на ній тричі, казала:

А ти, святий Андрію,
Опікуне дівочий,
Дай мені знати,
З ким я буду
До шлюбу ставати?

Бувало, дівчата топили бджільний віск і виливали його на холодну воду, вгадуючи свою долю. Якщо „виливалась" воскова фігура, схожа на вінець, то це вказувало, що дівчина скоро вийде заміж; якщо появлялось щось, схоже на монету, то це означало, що вийде заміж за багатого.

Траплялося, що деякі дівчата не один рік марно викликали свою долю на Андріївських вечорах. Тоді вони витягали зі стріхи декілька стеблин і шукали в колосках невимолочених зерняток. Якщо знаходили, то це давало їм надію на заміжнє життя. Однак, у Ценеві дуже рідко бувало, щоб

дівчина залишалася самотою — виходила заміж, хоч іноді не за молодця, то за вдівця.

Після Першої світової війни старші дівчата продовжували зимові вечерниці й Андріївські вечори, вірили, що „Андріївська ніч" допоможе їм вгадати свою долю. З бігом часу ці гарні та веселі дівочі вечерниці, а з ними й Андріївські вечори занепадали, а в останніх роках перед Другою світовою війною молодь майже перестала цікавитися тими старими звичаями.

Після Андріївського вечора наближалось річне (рокове) свято св. Миколая, яке виховувало в дітей почуття милосердя. Бідні, неграмотні чи малограмотні селяни, самі не мавши достатньої освіти, давали своїм дітям подивугідне виховання, яке віддзеркалювало християнські чесноти.

МИКОЛАЇВСЬКИЙ ЗВИЧАЙ

19-го грудня за новим календарем український народ відзначає свято Миколая Чудотворця. В нашому східньому обряді відзначали його як рокове свято. Наші селяни твердо вірили, що св. Миколай опікується їхніми дітьми, господарством і худобою.

Причільна стіна звичайно була заставлена святими образами, але образ св. Миколая виднів на почесному місці, до нього заносили ранком і ввечорі щирі молитви та просьби. Батьки молились за своє здоров'я, здоров'я й щасливу долю своїх дітей, за худібку та урожайність їхнього поля й городу. Дітей виховували на культі св. Миколая, навчаючи, що св. Миколай є їхнім добрим опікуном, бачить усі їхні добрі й погані вчинки, і має милосердне серце, зате не любить нечемних і неслухняних дітей і не приносить для них дарунків. Ці батьківські слова доходили до глибини дитячих сердець. Батьки, разом з дітьми, щовечора щиро навколішках молились. У день празника св. Миколая посилали йому благальні пісні:

О хто, хто Николая любить,
О хто, хто Николаю служить,

Тому, святий Николай,
На всякий час помагай, Николає!

О хто, хто к ньому прибігає,
На поміч його призиває,
Той все з горя вийде ціло,
Охоронить душу, тіло, Николає!

Николає, молися за нами,
Благаєм тебе зі слезами,
Ми тя будем вихваляти,
Ім'я твоє величати, Николає!

Взимку біля печі на дерев'яному ослончику („лавочці) сиділа мати, лівицею висмикувала з кужеля тоненькі волоконця, розтягаючи їх у довгу нитку, правою рукою крутила веретено й мотала на нього починок, з якого вироблялось туге полотно. Біля неї, немов весняні метелики, пурхали її діточки, веселі й галасливі пустунчики. Прядучи, мати спостерігала пустощі дітвори. Вона їх не карала прутом чи кочергою, лише звертала їм увагу на образ св. Миколая: „Видиш, нечемнику, що св. Миколай гнівається на тебе за те, що ти нечемний, не слухаєш батька й матері. Він не принесе тобі нічого, бо не любить нечемних дітей".

Засоромлені діти переставали пустувати. Увечорі діти ставали на коліна перед образом св. Миколая і молились, перепрошували його за свої пустощі. Селяни учили дітей молитися з дуже ранніх літ. Коли дитина починала розпізнавати батька й матір, їй показували образ і говорили, що це „Бозя", далі вчили проказувати „Отче наш", „Богородице Діво" та інші молитви.

Коли дитина мала вже від трьох до п'ятьох років життя, батьки застосовували найбільш згідливу та лагідну поведінку: не сперечались у присутності дітей, не сварилися, не обмовляли сусідів, приятелів і сторонніх людей, не завидували чиїмсь успіхом чи дорібком, не тішились чиїмсь неуспіхом, не заводили в хаті непристойних балачок, навіть не виявляли смутку після якихось господарських невдач.

Траплялося, що батьки жили у незгоді, однак для виховання дітей вони підпорядковувалися одно одному. Якщо батько посварив на дитину за її пустощі, тоді мати не голубила дитини, лише звертала їй увагу: „Видиш, нечемнику, тобі так і треба".

Не підлягає сумнівові, що здорова поведінка батьків позитивно впливає на дитину. Дитина, одержавши подарунок у формі забавки за добру поведінку чи поступ у школі, горнулася до книжки, поривалась до науки.

Вночі напередодні св. Миколая батьки підкладали під подушки дітей дарунки від їх опікуна: цукерки, медівнички, булочки, горішки, іноді забавки. Разом з подарунками звичайно клали й образочки св. Миколая. Вранці дітвора перевертала подушки і знаходила дарунки, якими безмежно раділа.

Відколи при читальні „Просвіти" постав театральний гурток, його учасники підготовляли щороку миколаївську виставу. Матері зносили дарунки для своїх дітей до „Просвіти". На сцені виступав актор у ролі св. Миколая, з сивою довгою бородою, а біля нього двоє, іноді троє малих дітей — в ролях янголів.

Малеча з захопленням дивилась на св. Миколая, а він викликав дітей по одному на сцену й давав подарунки, іноді ще й казав: „Якщо будеш чемний, то на другий рік принесу тобі ще більше". Діти свято вірили, що перед ними справжній св. Миколай, що він прийшов до них із небесних висот і щедро обдаровує за їхні добрі вчинки. Потім з-за куліс вибігає чорний, ріжкатий, хвостатий чортик-дідько і простягав дитині якийсь приманливий папірчик чи різку Діти, лякаючись його, втікали, а батьки пояснювали своїм малим: „Видиш, як до тебе підлабузнювався дідько? Він хотів тебе намовити, щоб ти був нечемний, а тоді св. Миколай не дав би тобі свого дарунку. Отож уважай, щоб не попасти йому в руки".

Для чесного й морального виховання селяни застосовували ще й кілька інших засобів, заснованих на християнських чеснотах, зокрема на милосерді, жертвенності й гостинності. В неділю чи свята, йдучи до церкви, брали дітей із собою. Батьки несли повну відповідальність за виховання

своїх дітей. Вони їх не спускали з ока аж до їхнього одруження. Батьки завжди пригадували своїм дітям: „Пам'ятайте, діточки, що Боже — віддайте Богові, що цісареве — віддайте йому, а що батьківське — віддайте їм".

Перед Різдвом Христовим дівчата переставали прясти кужелі, купували кольоровий папір, виробляли з нього квіти, якими прикрашували церкву. Допомагали їм і хлопці, витинаючи папір. В той час починали готуватися до свят Різдва Христового церковне братство й сестрицтво, зокрема сукали воскові свічки для себе й для прикраси вівтаря та образів. Школярі сходилися вечорами, не раз до неопаленої хати, і приготовляли свою „козу", з якою ходили колядувати, а вдома виучували напам'ять різдвяні колядки . . .

Зимові вечерниці тривали звичайно до дня Святого Миколая. Після того на вечерницях дівчата вивчали щедрівки, і тоді вже менше їм хлопці докучали. В той час на вечерницях відчувався передсвяточний настрій. Власники білили хату, чистили образи і причепурювали їх паперовими квітками. Після Першої світової війни малі школярі вже менше цікавились „козою" і виготовляли звізду або вертеп, ліпили з золотого іноді срібного паперу королівські корони і фелони, будували шопку, і ясла, в яких спочивав на сіні маленький Христос.

Господарі й господині підготовляли все потрібне на Святий Вечір. Ще восени вони заквашували в бочках капусту і мололи гречку для голубців. Мололи звичайно на ручних жорнах. Бідніші господині, що не мали своїх жорен, просили сусідів, щоб дозволили змолоти гречку на їхніх жорнах. Не раз треба було чекати на чергу, бо добрі жорна перед святами були щодня зайняті.

Не інакше було зі ступами, на яких жінки опихали просо на пшоно й пшеницю на кутю. Кожний господар перед святами мусів змолоти зерно на муку, надушити олії з конопляного сім'я, привезти з лісу дерева на опал, направити чи купити нові чоботи та одяг для тих членів родини, які їх конечно потребують.

Перед Різдвяними святами міські ринки були заповнені селянськими саньми, а жидівські крамниці селянами, які

купували товари, необхідні на Свят-Вечір: символічні свічки, ладан чи яловець для кадила, сушені гриби та сливки, перець, цукерки та горішки для дітей, білу муку на пампушки, дві-три літри горілки для гостей і колядників.

Перед Різдвом кожна господиня білила свою хату, чистила й причепурювала квітками образи, виносили до комори прислиці, кожілки, мотовила й веретена, а звідтіля вносили до хати баняки й пательні, в яких випікали колачі, голубці й пампушки. В діжі-„нецітах" робили розчин для печення свят-вечірнього колача. В печі запалювали сухі поліна, які сушили не менше як дванадцять днів. Біля вогню наставляли горщики, гріли воду для запару гречаних круп, з яких скручували голубці. Крупи посипали сіллю, перцем, інколи поливали крупи яблоневим соком. Голубці клали в горщики і прикривали їх білою змоченою платинкою, а відтак покришкою і ставили в піч аж до ранку.

СВЯТИЙ ВЕЧІР

Святий Вечір з давніх-давен був символом миру й спокою. Ще вдосвіта, як тільки день синім проблиском заглядав до хати крізь замерзлі шибки, господиня приступала до праці. Вона тричі хрестилася, запалювала у печі „новий вогонь" і заходжувалась готувати дванадцять страв. Наставляла біля вогню капусту, фасолю, горох, рибу, гречану кашу, сушені сливки, гриби, борщ, кутю й смажила на олії пампушки. Донечка терла в макітрі мак. В цій багатій, але пісній вечері представлені були найголовніші плоди поля, городу, саду й пасіки, якими господарі вітали новонароджене Дитятко.

В цей день звичайно дорослі не снідали і не обідали, тільки малим дітям дозволялось дещо з'їсти і то лише в обідню пору. Тож вони нетерпляче чепіли біля вікна, виглядаючи, коли появиться на небі зоря.

Коли господиня увихалася біля печі, господар із сином поралися надворі біля худоби: підстелювали долівку свіжою соломою, різали січку, годували худобу свіжим сіном,

рубали дрова, обмітали стежки від хати. Господар уважно оглядав усе своє господарство, щоб усе живе й мертве як слід зустріло Свят-Вечір. Ніщо з господарських речей не сміло бути в цей вечір поза домом, у чужих руках. Коли хтось позичав щось у сусіда, мусів негайно віддати позичене. Всі члени родини також мусіли бути вдома. „Боже, сохрани, — казали старі люди, — десь заночувати в цю ніч, бо цілий рік будеш блукати поза домом". Не вільно було сваритися чи лаятися в цей день, бо „краще помиритися навіть з тяжким ворогом, аби було мирно в хаті й поза хатою".

Господар увесь день не входив до хати, а господиня не відступала від печі. Якщо була в родині старенька бабуся, вона виймала зі скрині святочну одіж, кожухи, куртини, чисту білизну, мережану верету, білі пошевки і мережаний обрус, яким застеляла святочний стіл. З перескринка виймала нашийники, коралі, відпустові хрестики, а для колядників гроші.

Зимовий день короткий. Сонце посувалось до заходу. Господар напував худобу й лагодив у стодолі для дідуха солому. Діти не відступали від віконця, очікуючи на зорю. Старенька бабуся молилась на своїй вервиці. В цій хвилині починали готувати домашній вівтар з найважливішого сільськогосподрського знаряддя і снопа жита чи пшениці, як символу врожаю. Господар вносив до хати сніп, так званий „дід", переступаючи поріг, здіймав шапку і вітався з родиною словами „добрий вечір". Господиня з родиною відповідали: „Дай, Боже, здоров'я!". Господар ставив „діда" на покуті. Відтак ішов до стодоли і вносив до хати пов'язану перевеслом солому та в'язку пахучого сіна. Діти розстеляли солому на долівці, а мати підказувала їм, щоб наслідували голоси домашньої птиці: курей, гусей, качок, щоб ці завжди велися в господарстві. Частину сіна господар клав на стіл, а другою частиною підстеляв лавки, на які засідала родина. Під столом жевріло кадило, наповнене ладаном, іноді ялівцем, наповнюючи хату пахощами. Біля кадила господар клав серп, сокиру і косу, як скромні дари для дитяти Ісуса. Господиня клала в чотирьох кінцях столу по головці часнику, а на середину насипала конопляного сім'я. Відтак застеля-

ла стіл мережаним обрусом. На стіл ставила одну на одну дві хлібини і у верхній робили дірку для свічки. Побіч хлібів ставила плетений колач з білої муки, яку купували в місті. На середину стола ставила макітру з кутею, змішану з медом і маком, а відтак дванадцять свят-вечірних страв. Застеляла постіл мережаною веретою, вбирала подушки в білі пошивки. Після того вся родина ставала на коліна перед образами, молилися за спокій душі померлих та за здоров'я живих. Коли у цей час траплявся подорожній і заходив до хати, його дуже радо приймали і гостили як рідного. Уважалось, що такий подорожній на Святий Вечір приносить щастя.

Коли вже всі сиділи за столом, господар засвічував свічку, брав з-під стола кадило і обкаджував всіх присутніх, віншуючи: „Дай нам, Боже, щасливо опровадити ці Свята й щасливо до Нового Року дочекати, від Нового Року до Богоявлення, від Богоявлення до Воскресення, від Воскресення до Вознесення, від Вознесення до сто літ, поки нам Пан Біг призначив вік. Дай, Боже, добрий вечір!". Вся родина відповідала: „Дай, Боже, здоров'я!.." Після віншування господар набирав ложкою куті й метав нею тричі до стелі, промовляючи: „На тобі, діду, на тобі, бабо, й на тобі, дівко!" Всі присутні уважно стежили за його рухами й долонями ловили зернятка куті. Опісля числили, скільки хто зловив.

Бувало, що на Свят-Вечір когось із родини не було вдома, наприкла, син був у війську й не міг дістати відпустки, або хтось виїхав до Німеччини на працю. Тоді на місце, де він мав сидіти, ставили порожній таріль, немов би він був присутній.

Після Святої Вечері ложок і куті зі стола не забирали, казали, що у цей Вечір о дванадцятій годині приходять душі покійників. Діти починали „герцювати" на долівці, вкритій соломою, перевертались, мов котики, наввипередки шукаючи цукерків та горішків, які мати розкинула біля стола.

Господар брав хлібину та трохи інших свят-вечірніх присмаків і йшов до стайні. На порозі сіней його зустрічав вірний приятель і добрий вартівник Бурко, весело махаючи хвостом і гавкаючи. Господар обдаровував його пиріжком,

відсував примерзлі двері й входив до стайні. Тут підходив він до кожної тварини, благословляв її тричі й давав кожній по куску хліба, по пиріжку та голубцю. Коли він повертався до хати, дітвора вже клалась на солому спати. Пізня пора. Господиня поралася біля цебрика, мила посуд.

Коли в родині дочка вийшла заміж восени перед святами і йшла з дому за невістку, зять з дружиною приходили першого св. Вечора до батьків зі святочним віншуванням, тобто з колачем. Бажали батькам здоров'я, многих літ, багато щастя в новому році. Батьки дякували їм за все, вгощали їх кутею, пампушками, голубцями, при тому просили до себе на коляди. У Свят-Вечір символічна свічка світилась цілісіньку ніч, і старенька бабуся пильнувала, щоб не загорілось на столі сіно, бо тоді пішло б із вогнем усе господарство.

РІЗДВО ХРИСТОВЕ

Вдавнині селянам замість годинника правив когут. Перші півні-когути починали піяти-співати о дванадцятій годині ночі, відтак відзивалися другі. Це вже був досвіток, і треба було вставати. Коли ж починали піяти треті півні, за ними розлягався могутній голос церковних дзвонів, які закликали побожний народ на Різдвяну утреню.

Дзвонять дзвони. Від їхнього звуку тремтять замерзлі віконні шибки, у хатах блимають свічки. Заворушилось село, з усіх кутків люди поспішають до церкви. Дошкульний морозний вітер немилосердно щипає лиця і руки. Дорогою, засипаною грубою верствою снігу, посуваються сани, при дишлях дзвонять дзвоники. На санях їдуть поважні ґазди, що належать до ценівської парафії, і треба вступатись з дороги у глибокий сніг. Це ґазди і ґаздині з села Олесина, Кусні, Смачили, Дякові, Барилки, Кусяки, Горосівські, Корники та інші. Багато з них належать до братства й сестрицтва ценівської церкви. Старенька дерев'яна церква, хоч і не зовсім маленька, на Різдво, Новий Рік, Богоявлення та Воскресення не вміщує всіх вірних. На Різдвяну утреню приходи-

ли також наймити та наймички, бо в інші свята їх заставляли працювати.

Церква наповнюється, стає чимраз тісніше, нарешті твориться така тіснота, що голки не пропхаєш. Ті, котрі прибули пізніше, стоять під церквою і мерзнуть, дехто біжить до близької хати погрітися. Церковні браття, які щонеділі та рокові свята стояли із свічками в руках перед царськими вратами, на Різдво з огляду на тісноту стоять обабіч вівтаря. Дяки з крилоса виходять на хори, а їхнє місце заповняють парохіяни. Різдвяну утреню відправляє священик у новому фелоні, який справили побожні ґаздині села Ценева. Після закінчення Різдвяної утрені з нами Бог, священик одягнений в іншому новому фелоні відправляє Різдвяну Службу Божу. Вона починається колядкою „Бог предвічний народився", яку підхоплюють дяки, а за ними всі присутні люди.

Найбільш популярними колядками в Ценеві були: „Бог предвічний", „Нова радість стала", „Небо і земля", „Дивная новина", „Ой, видить Бог, видить Творець", „У Вифлеємі нині новина", „Нині, Адаме розвеселися", „На небі зірка", „Бог ся раждає", „Небо і земля", „Предвічний родився предліти", „Бог природу хоче ізбавити", „На рождество Христа" і інші.

В неділі і свята братство й сестрицтво ходили з тацою і „пушкою", збираючи гроші на церковні потреби. На Різдво, Новий Рік, Богоявлення й Воскресення, з тацою ходили виключно старші віком браття й сестриці. Попереду йшов зі свічкою хтось із старших братчиків, прислоняючи долонею вогонь свічки, щоб не капнути комусь воском на одіж, а за ним протискався старший брат з тацою, покритою темновишневою скатертю і довкруги обшитою золотою коронкою. На скатерті було щось таке святочне, що символізувала „жертву на Боже" й престіл вічної правди. Побожний народ з повагою клав на скатерть дрібні мідяки, хто „шустку", інші дві, деякі тільки п'ять „ґрейцарів". Хто стояв подалік під стіною, той передавав свою пожертву через інших людей. Після кожної пожертви старший брат зхиляв упоклоні голову й казав, „Боже заплать!" Це тихе „Боже заплать" — було таке врочисте, що його ніяк не можна забути.

В давнині селяни на Різдво обіду не варили, а на снідання пригрівали голубці, пироги, борщ та гречану кашу. Щойно ввечорі господині варили вечерю, а рівночасно студенець, бо на другий день свят ходили з колядою церковні браття і треба було їх гостити.

На Різдво ніхто не ходив з колядою, навіть малі влопці школярі з „козою" не показувалися. Різдво було родинним святом. Пізніше, по Першій світовій війні, старші хлопці співали колядки нового змісту. Щоб охопити все село, вони ходили й на Різдво. А коли вже було засновано в селі духову оркестру, тоді ходили з колядою на дар „Просвіти" та „Рідної Школи".

ДРУГИЙ ДЕНЬ РІЗДВЯНИХ СВЯТ

Другий день Різдвяних свят, Собор Пресвятої Богородиці. Після Служби Божої й поминального парастасу, ввечорі церковні браття ходили групами з колядою збираючи гроші на церковні потреби. Кожна група охоплювала певну дільницю села. Провідник групи дзвонив у дзвінок. Вони не оминали навіть найбіднішої родини, щоб повіншувати їй з Різдвом Христовим. Співи колядок звичайно закінчували словами: „Дай, вам, Боже, цій свята щасливо опровадити і до Нового Року дочекати, від Нового Року до Богоявлення, від Богоявлення до Воскресення, від Воскресення до Вознесення, від Вознесення до сто літ, поки вам Пан Біг призначив вік, Христос раждається!"

В селі їх звали старшими колядниками. Багатші ґазди, які належали до цього братства, приготовляли приняття. Кожний з них хотів якнайкраще почастувати своїх гостей. Їхні ґаздині присвячували для цього приняття багато часу й праці: варили студенець, пекли колачі, бабки, сирники, тулили вареники, так зв. пироги. А господарі заздалегідь запасалися доброю горілкою. Однак, не дуже „сильну оковитку", і тому часто її розпускали водою. До речі сказати б, що в минулому селяни не влаштовували принять на іменини, уроди-

ни та срібні чи золоті ювілеї. Задля того більші приняття відбувалися в часі Різдвяних Свят.

Вдавні коляди тривали від Різдва до Богоявлення. Очевидно, українські селяни на своїй землі не мали таких розкошів, які мають наші люди на американській землі. Однак, старші люди зі сльозами на очах згадують Різдвяні Свята і запевнюють, що не було більше радісних і веселих свят, як у Старому Краю. Матеріяльні достатки творять тілесне задоволення, а душевну радість зроджує Різдвяна містерія.

Перед Першою світовою війною, коли заснували товариство „Січ", на нього менший чи більший вплив мала радикальна партія. В той час появилась нова колядка, якої в церкві не співали, але молодші церковні браття, котрі ходили по селі колядувати на церкву, співали цю колядку:

Нуте, нуте, (2) браття-сусіди,
Покиньте клопіт, забудьте біди.
Най ся помнижить ваша потіха,
Клопіт і нужда згине до лиха.
Треба, треба, (2) милії браття,
Нарожденному поклін віддати.

**
*

А зі сходу йдуть тріє царі,
Принесли йому золоті дари:
Кадило, миро й золото Христу,
Душу й тіло і совість чисту.
Треба, треба, (2) милії браття,
Нарожденному поклін віддати.

А ми живемо, біднії хлопи,
Що маєм в хаті, несім до шопи.
Прийми, прийми, (2) всесильний пане,
Ми Ти даємо, на що нас стане.
Треба, треба, (2) милії браття,
Нарожденному поклін віддати.

Господарі, які не належали до церковного братства, влаштовували родинні прийняття-коляди, запрошуючи своїх дітей, братів, сестер, іноді й дальшу рідню до себе в гості. Під час такої гостини розмовляли звичайно на різні господарські теми, нарікаючи при тому на високі податки і дуже низькі ціни на збіжжя.

Зимовий день короткий і о четвертій годині в хаті вже стає темно. Треба світити причеплену настіні нафтову лямпу або недогарок святвечірньої свічки. Декотрі з гостей вдягають кожухи й збираються йти додому, бо увечорі приходять колядники, і було б негарно, якби їх не застали вдома. Просять господарів на завтра до себе на коляду, інші запрошують на Новий Рік чи на Йорданські свята. Кажуть: „Якщо не прийдете до нас, то будемо гніватися".

Увечорі ходили малі хлопці колядувати з „козою". Ходило їх кілька груп. Одні відходили, а на їх місце приходили другі й треті, по всьому селі лунають звуки колядок. Різдвяна колядка, Великодня гаївка були немов отой золотий обруч, що скріплював разом увесь наш народ на всіх землях. Колядників дуже радо впускали до хати, обдаровуючи їх більшими чи меншими пожертвами, залежно не від заможности господаря, а від доброти його серця. Сільська дітвора водила зі собою „козу", „жида", „жидівку", „цигана" та „жандарма". За тією ватагою бігли юрбою діти, бо кожний хотів побачити „різдвяну козу", тим більше, що в Ценеві цих звірят не тримали. Була в селі така приповідка: „Дівка не господиня, а коза не худоба".

В той час, коли ґазди й ґаздині приймали своїх рідних і приятелів, парубки і дівки виходили на вулицю, робили зі снігу кругленькі галочки-сніжки й перекидались ними. Біля них створювалась снігова курява, з якої лунав дзвінкий дівочий сміх і парубочий регіт.

Різдвяні прийняття і співи колядок викликали святочну радість не в одному селі, а в тисячах сіл, де тільки жив український народ. Всюди відчувалась неописана радість, лунали веселі жарти, дотепи. Цю душевну радість творила наша Різдвяна містерія, а не матеріяльні достатки. Це ж були дні

дивної й предивної радости, такої зворушливої, яку попереджували словами милозвучні колядки:

Дивная новина: нині Діва Сина
Породила в Вифлеємі, Марія єдина?
Не в царській палаті,а поміж бидляти,
У пустині, у яскині, а треба всім знати.

Що то Божа вістка, Марія Пречиста,
І раждає і питає Його як Невіста,
На руках тримає і Йому співає,
Все могучим Створителем Його називає.

В цій колядці наголошується факт, що Христос народився серед убогости, в шопі-стаєнці, на сіні, вийшов з бідної родини, про що мусять всі знати. У минулому коляди творили духовні отці, і тому в них цілком релігійний зміст. Але впродовж століть український народ доповнював християнські коляди власною творчістю і вплітав у них свідчення про своє національне горе, своє поневолення та опущення, в якому народився Христос, який „прийшов, щоб спасти люд свій весь і утішив - вся"!

Після Першої світової війни в Ценеві молоді колядники співали нові коляди:

Нині Рождество Божого дитяти,
Братя українці йдуть Його витати,
Тут і лемки співають, подоляки грають,
Волиняк щось міркує, бойко легко танцює,
Полтавець плясає, гуцул трембітає,
Тра-ра, тра-ра, тра-ра, тра-ра-ра!

Чути довкола любі жарти, втіхи,
Ісус маленький б'є в ручки з утіхи,
Тут і лемки співають і т. д.

Грають, співають українські села,
Щоб та Дитина була все весела,
Тут і лемки співають і т. д.

Любий Ісусе, мило нам всміхнися,
В кожній потребі за нас заступися!
Тут і лемки співають, подоляки грають,
Волиняк щось міркує, бойко легко танцює,
Полтавець плясає, гуцул трембітає,
Тра-ра, тра-ра, тра-ра, тра-ра-ра!

У цім варіянті колядки висловлено Різдвяну радість не одного села чи родини, тут виявлена радість всього українського народу, з різних частин території Української Землі.

Інша повоєнна колядка на мелодію „нуту", „Небо і земля", ще яскравіше віддзеркалює різдвяну радість неподільного українського народу:

Ой, в Україні (2) зорі засвітили,
Як з Вифлеєму (2) новину звістили,
Христос родився, Бог воплотився,
Бог правди і любови, здійме всі окови,
Зішле свободу нашому народу,
Зітре главу Він Іроду!

А найсвятіша (2) Зоря із Востока,
З нею співає (2) Вкраїна широка,
Христос родився і т. д.

Дніпро збудився (2) забув зиму люту,
Подав новину (2) до бистрого Пруту,
Христос родився і т. д.

А Прут бистренький (2) Дністер закликає,
В далеку Волинь (2) ту вість посилає,
Христос родився і т. д.

І ми, братове, (2) зрадіймо новині,
В добрій надії (2) заспіваймо нині,
Христос родився і т. д.

Біблійних і згодом новітніх колядок у селі співали багато. Деякі з них вже й забулись, а більшість відомі нашому загалові, їх ще співають на чужині у наших українських

церквах і в побожних родинах. Але в Україні вони майже зникають під тиском атеїстичної Москви, а деякі з них з розмислом пофальшовані, щоб народ забув їх правдивий зміст...

Пригадується один різдвяний епізод. Під час коляди парубки витягнули сани на узгір'я біля Шміливої корчми. Посідало їх з десятеро на ті сани й поїхали. Але не зуміли напровадити саней на ліву сторону й в'їхали прямо на пліт Яська Шибалинського. Пліт переломився і парубки на санях зупинилися аж біля стіни Яськової стодоли. Скільки то було тоді сміху! Опісля Шибалинський хотів скаржити парубків за заподіяну йому шкоду. Після таких вуличних розваг, увечері дівчата сходились до тієї хати, де відбувались вечерниці. Вони приносили з дому пиріжки й пампушки, а хлопці горілку. На ці коляди приходили тільки ті, яких дівчата запросили. Не запрошені „кавалери" йшли до Шмілової корчми і там провадили без дівчат Різдвяні коляди. Такі парубки мали погану опінію не тільки у дівчат, але також у старших селян, часто-густо залишались неодруженими або одружувалися з вдовицями.

Під час Різдвяних свят діти, оті „пустуни" й „збиточники", вибігали зі своїми санчатами на горбочки і санкувалися, борсалися в пухкому снігу, немов ведмедики, при чому зчиняли такий пронизливий галас, від якого в ухах тріщало. Такі приємні дитячі забави у декотрих людей залишаються в пам'яті аж до старости.

**
*

Третій день Різдвяних свят — Первомученика Стефана. Того дня зранку в ценівській церкві відправи не було, бо парох виїжджав до сусіднього села Олесина на Службу Божу. Звільнені від участи в Службі Божій ценівчани їздили до сусідніх сіл, де мали братів, сестер чи подружених дітей. Парубки й дівчата продовжували свої розваги в хаті, де відбувались їхні коляди, або пильнували господарства.

Після останнього дня Різдвяних свят раненько господарі виносили з хати дідух на город і там його палили. Вони вважали, що не годиться вживати цю солому для чогось ін-

шого, бо це була символічна солома, на якій народився Син Божий. Малі діти вставали вдосвіта разом із батьками й вибігали на город, щоб подивитися, як горів дідух.

Батьки казали їм перестрибувати через цей вогонь, щоб у них ніколи не боліли ноги, а також не чіплявся ревматизм та всякі інші недуги. Господиня забирала зі стола сіно, яке тримала в другій хаті до Щедрого Вечора, часник і конопляне сім'я. Ці плоди зберігалось як ліки. Залишали в хаті символічний сніп на покуті під образами, де він стояв аж до ранку Нового Року. Щойно вдосвіта на Василія Великого, коли приходили посівальники й засіювали діда, його виносили з хати. Увесь час, поки дід стояв у хаті, господині не пряли кужелів. Казали, що це гріх „випрядати дідові очі". Натомість старші жінки скубали пір'я, молодші шили й латали білизну, а дівчата вишивали вуставки, приготовляючись до Великодніх свят.

В такому змісті ценівчани переводили Різдвяні свята до 1944-го року.

Залишилось у моїй пам'яті перше Різдво на чужині в 1945-му році в таборі Ді. Пі., у Німеччині, в баварському місті Авґсбурґу, у колишніх військових касарнях Зомме-Касерне на горищі. Там раніше були, мабуть, військові склади, але для бідних скитальців це було найкраще приміщення, хоч стояли там ліжко біля ліжка, валізка на валізці, виповнені еміґраційними маєтками. Тож був немалий табір, заповнений українцями.

Отож, в тому таборі на горищі третього блоку ми всі, як одна родина, святкували Різдво Христове. Цей Свят-Вечір був куди бідніший, як в останнього прошака, але в повітрі пахло різдвяне кадило, яке виклакало почуття миру щирої любови, взаємної згоди й пошани. На тім Свят-Вечорі не було дванадцяти страв, що їх готували наші господині при новому вогні. Не було голубців, пиріжків, пампушок, борщу й капусти, грибів, риби, не було куті, яка відігравала основну ролю у Святій Вечері. На зложених валізках блимали маленькі свічки, а біля них стояли бляшані посудини з таборовою юшкою. І, не зважаючи на цю вбогість, серця знедолених скитальців були насичені різдвяним містицизмом.

Люди, які зібралися там з усіх закутків української землі, уважали себе за єдину українську родину. І всі, немов одна родина, раділи святом Різдва Христового! Десь з-поміж тих бурлаків знайшовся поет, який на швидку руку скомпонував від щирого серця колядку:

Грають, співають по світі цілому,
Лиш Україна у смутку тяжкому,
Скрізь арешти і тюрма, муки й катування,
Кров українських синів, злита слізми матерів,
І, мов цвіт скошений, в'яне українська молодь тоне
В муках, тюрмах і на чужині . . .

Ця колядка складалася з двох чи трьох строф, але на жаль, запам:ятались тільки початкові рядки. Таборові мешканці колядували щиро, повними грудьми, і здавалося, що дах касарні третього бльоку зірветься й полетить у повітря.

Український народ завжди зустрічав Різдво Христове, радісно й щиро. Коли взяти до уваги таборові обставини після пережитих воєнних подій, смертоносних бомбардувань, партизанських наскоків та інших непевностей, і діждатися у здоров'ї, Різдва Христового! Тим більше поза межами тогочасного Ірода, це вже не дрібниця, а велика милість Господня.

Кажуть розумні люди, що скромні люди вміють радіти кожним моментом життя. В той час ми всі були наче скромні убогі пастушки. Хоч може хтось і мав не мало німецьких марок, за які годі було щось купити в тогочасній картковій харчовій системі. Але ми всі були утверджені глибокою вірою, що Божа справедливість таки переможе пекельні сили. Бо, як сказано у святій книзі: „Що неможливе у людей, можливе у Господа". Ми всі щиро й радо збірною громадою поспішали до вертепу Господнього, щоб поклонитися Ісусові Христові! Подякувати за Його милосердя над нами . . .

ВАСИЛІЯ ВЕЛИКОГО, НОВИЙ РІК

Ніколи селяни Ценева не зустрічали Нового Року з музикою. Наші прадіди, діди й батьки казали, що не годиться влаштовувати перед Йорданом весіль, забав та інших роз-

ваг, доки не посвятять у річці води. Вони вірили, що Новий Рік приносить у господарство щастя в особах сівачів, котрі „засівали діда". Згідно з народнім віруванням, не допускалось дівчат „засівати діда". В день Нового Року всі члени родини, за виїмком хворих та немічних старців, мали бути в церкві на Службі Божій. Коли б хтось із здорових людей не пішов до церкви, то не мав би щастя на протязі цілого року.

Новорічна відправа починалась зі сходом сонця, і тому посівальники ходили по хатах досвідком, щоб застати господарів удома.

В часі панщизняного кріпацтва новорічними посівальниками були дорослі мужчини, які ходили гурт ками, з насінням у торбинах або в кишенях, а в руках тримали замашисті „бияки". Засіявши покутного діда, посівальники, після того, як господар почастував їх і обдарував „сороківцем", здіймали з лавки „діда" і вимолочували його серед хати тими „биякими". Вимолочене зерно забирали з собою. Очевидно, внаслідок такого вимолочування „діда", порохи осідали на образи, лави, постіль, скриню. По скасуванні панщини цей старовинний посівальний звичай відмер.

Новий звичай новорічного посівання й віншування практикували лише малолітні хлопці, яких господині обдаровували „балабушками".

Посівальники як у старих, так і в нізніших часах ділились на групи. Перша, старші хлопці, приходили ще на досвітку і стукали в двері, сповіщаючи господарів, що прийшли посівати, віншувати з Новим Роком, а при тому побажати їм щастя і всього найкращого в цьому році. Господарі радо впускали їх до хати і щедро обдаровували балабушками. Після перших прибували другі, треті, а відтак найменші. Були й такі господині, які не пекли балабушків, а обдаровували посівальників хлібом і дрібною монетою. Перші посівальники уважались найщасливішими, вони більше користали, бо господиня коли саджала до печі балабушки, то два перші позначувала. Коли прибули перші сівачі, вона їх вимінювала на чужі балабушки. Перший посівальник, міняючи ці два балабушки, одержував від господині чотири. Ви-

міняні балабушки росподар ніс до стайні, ламав їх на частки і давав з'їсти коням, коровам, волам та баранам, щоб вони „годилися" з чужою худобою вліті на пасовиську.

Коли ж господар впускав сівачів до хати, вони ще в сінях здіймали шапки, а переступивши поріг хати брали до рук насіння і розсівали його по хаті з таким віншуванням: „Помагай Біг, на щастя, на здоров'я, на той Новий Рік, я ще не був у вас як вторік". Розсіваючи зерно, сівачі віншували:

Сійся, родися, жито, пшениця, всяка пашниця.
На щастя, на здоров'я на той Новий Рік,
Щоб уродило краще, як торік,
Коноплі під стелю, а льон по коліна,
Щоби вас хрищених голова не боліла.

При виході з хати віншували:

Будьте здорові, щоб ся вам вели воли й корови,
Телята, поросята, овець повний хлівець
Та пирогів повний горнець.

Після Першої світової війни Юра Шкрумеляк склав нові новорічні віншування:

Сію жито і пшеницю, щоб зародив лан-пшеницю,
Щоб водилися при хаті і без чубка і чубаті,
М'ясні, носні і поросні, куці й довгохвосні,
Щоб капуста головчаста і петрушка корінчаста,
Щоб була мука смачна і невидно в скрині дна,
Щоб на столі хліб і ніж, як голоден, сядь і їдж,
І не кашляйте ніколи від Миколи до Миколи,
І щоб діти всі здорові, кашу їсти все готові, —
А вам з них була потіха, ну і грошей хоч з півміха . . .

Старші люди в Новому Році взаємно собі бажали:

З Новим Роком нові мрії, нові думи і надії,
Нові кращі сподівання і до кращого змагання.

В селі було багато різного роду віншувань, але на жаль, автор їх призабув. Засівати можна було такого роду збіжжя: житом, пшеницею, ячменем, вівсом, але сохрани Боже, гречкою, просом чи конопляним сім'ям, бо з гречкою і просом,

за старим віруванням можна було занести до хати бліх. Розсіяне зерно по хаті господиня не вимітала зі сміттям. Вона його змітала і держала в торбиночці, як пророче насіння. У старих селян ще не вигасли давні народні вірування. Спостерігаючи погоду, вони вірили, якщо на Новий Рік день ясний, погідний, то це означало, що буде врожайний рік. Якщо ніч проти Нового Року тиха і ясна, буде щасливий рік не тільки для людей, але й для худоби. Якщо іній густо вкриє дерева, буде врожай на гречку.

Коли надходили градові хмари й заносилось на бурю, жінки виносили новорічне насіння, яке зберігали цілий рік в хаті, на грядки, вірючи, що воно охоронить грядки від граду

ДАВНЯ НОВОРІЧНА МАЛАНКА

Напередодні Василія Великого, тобто Нового Року, за Григорянським календарем 13. січня селяни колись обходили імення Маланки, тобто Маланкою зустрічали прихід Нового Року. Однак в селі не було такого звичаю, щоб закінчувати старий і зустрічати Новий Рік з музикою та іншими іграшками. В давнині на Василія Великого, тобто на Новий Рік, по селі ходили парубки колядувати з так зв. „Маланкою". Давня „Маланка" — це ж було веселе свято парубочої молоді, справжній карнавал, який виявлявся у змішання різних вертепів. Походи розпочинались на „Василія Великого". За „Маланку" вбирався дотепний парубок, який умів добре жартувати. Біля „Маланки" збирався її почот: дід і баба, циган і циганка, жид, сівач із торбою почепленою через плече, жандарм і ведмідь. Всі були в кожухах наверх вовною, підмальовані білою глиною, сажею, із зробленими з клоччя патлами, бородами й вусами. Хто як зумів себе маскарадувати. „Маланчина ватага" рухалася селом з вигуками, жартами і сміхом. „Циганка" приставала до людей, щоб „поворожити", „циган" закликав мінятись кіньми, „ведмідь" танцював, жид „козу" купував, а „жандарм" підганяв його канчуком . . .

Діти юрбою бігли за парубочою „Маланкою", і навіть старші не раз вибігали на вулицю, щоб подивитись на веселу новорічну кумпанію.

„Маланка" по звичаю заходила до хати іменинників, себто до тих, хто мав ім'я Василь, або Маланія. Іноді ватага заходила й до хати, де сходились дівчата на зимові вечерниці.

„Маланка" випрошувала піснею під вікном дозволу заколядувати:

Ой, господарю, господароньку,
Пусти в хату Малапоньку,
Малапонька чисто ходить,
Нічого вам не пошкодить,
Як пошкодить, то помиє,
Їсти зварить та й накриє.

У хаті колядували:

Ой, на річці, на Йордані,
Добрий вечір на Малані,
Наша Маланка у Дністрі була,
Дністровую воду пила,
На камені ноги мила,
Білий хвартух замочила,
Повій вітре буйнесенький!
Висуши хвартух тонесенький.
Повій вітре туди-сюди,
Висуши хвартух межи люди,
Повій вітре на болото,
Висуши хвартух, як золото!
Повій вітре на дубині,
Висуши хвартух на дівчині!

Тоді починалася театральна дія: „Маланка" брала віника, підмітала хату від порога до столу і шукала старих глиняників, щоб мастити причіпок. Господині звичайно старі глиняники ховали. Колядували:

Василь сіно косить, Маланка їсти носить,
То борщ, то натину, то з перцем курятину,
Ой го-го-го, то добре вино!

Наша Маланка, як біль біла,
Нашу Маланку журба з'їла.
Ой го-го-го, то добре вино!

Васильчику, голубчику,
Посію тя на городчику.
Ой го-го-го, то добре вино!

Буду тебе шанувати,
Тричі на день підливати,
Ой го-го-го, то добре вино!

Тричі на день підливати,
І в неділю підгортати.
Ой го-го-го, то добре вино!

Маланію відзначали напередодні Василія. Навіть зміст пісень, співаних у цей день, вказує, що Маланку відзначав наш народ ще перед прийняттям християнства.

НАВЕЧІР'Я БОГОЯВЛЕННЯ

Старші люди в цей день зберігали суворий піст, як і на Святий Вечір, тобто цілий день навіть при важкій праці не їли нічого. Господині готували вечерю виключно з пісних страв на коноплюній олії. Вечеря складалася з дванадцяти страв, як і на Святий Вечір: голубців, борщу, капусти, грибів, гречаної каші, куті та ін. Символом Щедрого Вечора були „щедрівники", тобто паляниці з медом або цукром, що їх випікали господині в навечір'я Богоявлення. Паляниця на Щедрий Вечір символізувала щедрість землі.

ЩЕДРИЙ ВЕЧІР

Усі звичаї, практиковані на Щедрий Вечір, були такі самі як на Свят-Вечір. В день навечір'я Богоявлення господар зранку йшов до церкви по свячену воду. В церкві правилось

утреню з вечірнею, після якої священик посвячував воду, яку люди набирали у свої посудини і несли додому. Вдома цю воду пили господар з родиною. Той з родини, хто не міг постити до вечора, напившись води, міг дещо з'їсти лише з пісних страв. Господар заходив до стодоли, приготовляв солому на дідуха і покутнього діда, пашу для худоби. Господиня увихалась біля печі, приготовляючи вечерю.

Перед заходом сонця господар висмикував з „діда" колоски і зв'язуючи їх ниткою, робив кропило, а втяті від кропила стеблини вносив до хати, з яких діти робили хрестики і ставили на вікна, у посуд зі стравами, навіть на воду для пиття, яка завжди стояла в коновці. Коли вже хрестики були поставлені, господар наливав до миски свяченої води, брав кропило й кропив тією водою всіх присутніх у хаті. Далі кропив сіни, комору, довкруги хату, всі господарські будівлі, стайню, стодолу, возівню, пивницю, підходив до воріт, „виганяючи з обійтся всяку нечисть". За ним ішов молодший син і ніс на руці дві-три паляниці, надкусуючи одну з них, щоб у Новому Році було все сите. Покропивши все й всюди, господар приходив до хати й приносив у мисці трошки свяченої води. Господиня доливала до миски воду, всипала кілька ложок гречаної муки, так званої покруп'янки, і замішувала рідке тісто. Цим тістом вона малювала хрестики на одвірку хати, сіней, комори, стодоли, стайні, пивниці, навіть на воротях, щоб до обійстя не приступали нечисті духи. Із залишеного тіста вона пекла „щедрівник", що його держали як ліки для худоби. Взагалі, все те, що знаходилося на столі й під столом на Святий і Щедрий Вечір, було для наших селян „медициною".

Після покроплення свяченою водою господар вносив до хати „діда", сіно й солому і починалось творення домашнього вівтаря. Ця процедура ні в чому не відхилялась від Свят-Вечірньої.

На Щедрий Вечір церковне сестрицтво ходило щедрувати на церковні потреби. Ходили звичайно двома групами — старші господині та дівчата. Господині, які належали до сестрицтва, приготовляли прийняття для щедрівниць, з якими вони ходили щедрувати. Кожна з них хотіла прийняти своїх

гостей якнайкраще, очевидно, тільки пісними стравами і без міцних алькогольних напоїв.

У Щедрий Вечір господарі перевертали свої сани „догори копиллям", бо було таке повір'я, що на Щедрий Вечір чарівниці приїжджають саньми на господарство і забирають у корів молоко. Отож, щоб ці чарівниці не мали на чому приїхати, треба було перевернути сани. Коли хтось не перевертав своїх саней, хлопці, які ходили з дівчатами щедрувати, витягали такі сани ген десь на город, а інколи на сіножать, і там їх залишали. За це їм ніхто не дорікав.

Щедрівки, що їх співали — „щедрували" старші церковні сестриці перед Першою світовою війною в селі Ценеві:

Ой, на річці на Йордані,
Пречиста Діва сина купала,
Ой, ладо-ладо, всім на світі радо,
Щедрий вечір, добрий вечір!

Сина купала, пеленувала,
До церковці поспішала,
Ой, ладо-ладо, всім на світі радо,
Щедрий вечір, добрий вечір!

Зібралися всі святії,
Стали раду радувати,
Ой, ладо-ладо, всім на світі радо,
Щедрий вечір, добрий вечір!

Стали раду радувати,
Яке Йому ім'я дати,
Ой, ладо-ладо, всім на світі радо,
Щедрий вечір, добрий вечір!

Популярною щедрівкою в Ценеві була та, що її завжди жінки, іноді й дівчата, співали на Щедрий Вечір і яка складалася з багатьох строф:

Пречиста Діва, де Христа діла?
Славен еси на небеси.

Занесла Христа в темнії ліси,
Славен єси на небеси.

Пішли Іроди лїси рубати,
Славен єси на небеси.

Ліси рубати, Христа шукати,
Славен єси на небеси.

Ліси зрубали, Христа не знайшли,
Славен єси на небеси.

Пречиста Дїва, де Христа діла!
Славен єси на небеси.

Занесла Христа аж на небеса,
Славен єси, славен Господь Бог, на небеси!

У цій щедрівці розповідається, що Свята Родина після народження Ісуса, Спасителя людського роду, зазнала переслідування від жидівського царя Ірода, який наважився вбити Ісуса! Отож, Свята Родина — Пречиста Дїва Марія із Сином маленьким Ісусом і Святим Йосифом залишили Вифлеєм і подались на чужину до Єгипту

Молодші сестриці дівчата співали на Щедрий Вечір господарям, а трохи й господиням відмінні щедрівки:

Бувай нам здоров, господароньку,
Не сам собою, а з ґаздинею,
Та з ґаздинею й родиною,
Віншуємо тя щастям здоров'ям!

Щастям, здоров'ям, Святим Йорданом!
Дай же Вам, Боже, в городі зело,
В городі зело, в хаті весело!
Подай же, Боже, всім здоров'ячко?

На худобоньку, на роговою,
На челядоньку, на домовою,

На току буйно, в пасіці рійно,
На дворі чуйно, в коморі повно!

Хай же Вам, буде Бог у дорозі,
На кожному кроці, на перелазі,
Ми Вас віншуєм щастям-здоров'ям,
З цими святами та й Різдвяними!

Менші дівчата-школярки ходили на Щедрий Вечір „щедрувати" виключно до господарств, де були хлопці. Вони й співали з натяком на ім'я хлопця:

Косив Василенько яру пшиниченьку,
Бреніла коса коло покоса.

Прийшов до нього батенько його,
Бреніла коса коло покоса.

Василю-синоньку, ходи додомоньку,
На святую вечероньку.

Покоса дійду, додомоньку прийду,
Бреніла коса коло покоса.

Покоса дійшов, додомоньку не йшов,
Бреніла коса коло покоса.

Прийшла до його миленька його,
Бреніла коса коло покоса.
Ходи миленький та додомоньку,
На спільную вечероньку.

Покоса не дійшов, додомоньку пішов,
Бреніла коса коло покоса.

Малі хлопчики-школярики ходили на Щедрий Вечір співати дівчатам:

Посеред села яблінка росла,
Ой, дай, Боже, щастя-здоров'я!

Прийшла до неї матінка її,
Ой, дай, Боже, щастя-здоров'я!

Марусю-дочко, дай ми яблучко,
Ой, дай, Боже, щастя-здоров'я!

Тільки одно маю, нікому не даю,
Ой, дай, Боже, щастя-здоров'я!

Прийшов до неї миленький її,
Ой, дай, Боже, щастя-здоров'я!

Миленька душко, дай ми яблучко,
Ой, дай, Боже, щастя-здоров'я!

Тільки одно маю і це Тобі даю,
Ой, дай, Боже, щастя-здоров'я!

У цій щедрівці виразно визначено, що тайна супружжя тісніше пов'язана в родині, як материнство.

Вже згадувано, що в селі співали немало колядок і щедрівок, але багато з них уже затратились у пам'яті, бо їх на чужині майже ніхто не співає. Однак, я свято вірю, що розпадеться тюрма народів і на руїнах московського безбожництва встане наша вільна — Україна, тоді, без сумніву, відживуть наші традиційні колядки і щедрівки!

БОГОЯВЛЕННЯ ГОСПОДНЄ — ЙОРДАН

У празник Богоявлення Господнього Служба Божа в церкві починалась перед світанком. Після Богослуження, коли вже сходило сонце, з церкви виходила процесія на річку святити воду. В Ценеві святили її на річці Ценівці. Парубки виносили з церкви хоругви, а дівчата образи. Дзвонар починав дзвонити в усі дзвони. Попереду процесії несли заквітчаний хрест, хоругви, образи й патерицю. За ними виступав поважний ґазда, звичайно сільський війт із Святим Євангелієм, за ним священик з хрестом у руці, позад нього дяки. Церковне

братство несло запалені воскові свічі, так звані трійці. За ними йшли всі вірні, старші й молодші. Кожний ніс у руках дзбаночок на воду.

Процесія прямувала на західній кінець села, до річки і зупинялась на громадській площі, „за греблев біля Кашчишиного мосту". Тут паламар з кількома церковними браттями вже підготовили вхід на річку. Посеред річки стояв стіл з хрестом, а по обох його сторонах палахкотіли воскові свічки. На приготоване місце вступав священик з хрестом в руці і починав богоявленське водосвяття. Дяк давав читати „Апостола" війтові, голові читальні „Просвіти", котромусь із старших громадян. Крім „Апостола" згідно зі східнім обрядом читали три Парамеї.

В часі водосвяття священик занурював у воду „трійці", а церковні браття засвічували їх знову. Парафіяни стояли зі своїми посудинами обабіч річки. Після короткої відправи священик занурював у річку хрест і, промовляючи „во Йордані крещающуся Тобі Господи, Христе, Боже наш", набирав у склянку води і перший пив свячену воду, а відтак кропив у річці воду і всіх присутніх людей. Люди підходили до річки й набирали у свій посуд свяченої води. І таки над річкою її пили, обмивали свої очі, лице, голову, щоб не боліли очі, зуби, голова. Дівчата вмивались „йорданською водою", щоб личка в них були рум'яні. Селяни, які мешкали поблизу річки, набирали свяченої води в коновки і напували нею свою худобу, а інколи заганяли свою худобу прямо в річку, щоб була вона здорова й плідна, щоб не чіпалась її жадна хвороба. Пасічники вірили, що коли покропити пасіку свяченою водою, то в ній бджоли будуть добре роїтись.

Коли господар чи господиня приносили додому „йорданську воду", всі члени родини її пили, після чого голова дому брав миску, наливав у неї свяченої води і знов же кропив нею хату, всіх присутніх і всі свої будівлі, як то робив напередодні. Після покроплення здіймали з віком солом'яні хрестики і клали їх у піч. Тоді щойно господиня запалювала вогонь і готувала снідання, а господар виходив з хати і годував та напував худобу.

Селяни-хлібороби вірили, що коли на Богоявлення дерева вкриті гоустим інеєм, то навесні, в той день, коли припадало Свято Богоявлення, чи то в п'ятницю, четвер чи понеділок, треба сіяти яру пшеницю і вродить вона „як гай". Якщо на Богоявлення день ясний, соняшний, то збіжжя будуть чисті, без кукілю, блавату та всяких бур'янів. Було ще й таке повір'я, що в той момент, коли священик занурює хрест у воду, тоді всяка нечиста сила вистрибує з річки й мерзне на морозі аж до того часу, коли котрась із жінок прийде прати білизну. Коли білизна опуститься у воду, то разом з нею впірнуть у воду всі злі духи, що мерзли на березі. Тому побожні бабусі не дозволяли своїм невісткам прати „шмаття" на річці протягом цілого тижня.

***

Цикл різдвяних святкувань закінчувався на Богоявлення і наступного дня відзначали день Йоана Предтечі. В церкві відправлялась Служба Божа у наміренні церковного братства й сестрицтва. Після відправи вибирали нову або затверджували стару церковну управу, тобто старшого брата й сестрицю та їхніх заступників. На Йоана Предтечі господарі не виконували тяжкої праці. Ще вдосвіта виносили з хати покутнього діда, зі стола забирали сіно, скручуючи з нього перевесла, якими обв'язували овочеві дерева, щоб рясно родили овочі, а також щоб навесні гусінь не об'їдала їхнього цвіту. Виносили на город солому, яка лежала на долівці, і там її палили. Казали старі люди, що не годиться вживати покропленого свяченою водою дідуха на щось інше. Опісля господині збирали попіл зі спаленого дідуха і розсипали його на грядках, на яких вирощували огірки й капусту . . .

ВІДВІДУВАННЯ З СВЯЧЕНОЮ ВОДОЮ

Рік-річно парох після Богоявлення відвідував своїх парохіян із свяченою водою. В панщизняному періоді дідичі накладали на селян церковну данину, так звану „роківщи-

ну", яку повинен був стягати священик. Очевидно, що найзручніше було стягнути „роківщину" під час відвідування священика селян зі свяченою водою. Тож, коли парох відвідував своїх парохіян, з ним їхали дідичівські посіпаки і збирали данину. Її накладалось тільки на тих господарів, які мали землю. Все ж таки парох не оминав і тих, які не мали землі й не оплачували „роківщини". Коли скасовано панщину, „роківщину" також усунено.

Після цих основних змін парохи, відвідуючи своїх вірних з богоявленською водою, не вимагали за це ніякої винагороди, і селяни з доброї волі виносили на сани те, чим могли винагородити свого пароха за його працю. Заможні господині винагороджували так званим „книшем" та збіжжям, бідніші дрібною монетою. З парохом завжди їздив дяк чи паламар, який носив кропило і дзбаночок із свяченою водою.

Кожна добра господиня перед приходом священика причепурювала свою хату, підмітала долівку, застеляла постіль чистою мережаною веретою, а стіл — білим обрусом, підмазувала припічок. Парохи кропили хату свяченою водою і давали господарям та його дітям цілувати хрест. В кого були малі діточки, парох розмовляв з ними і розпитував батьків, чи вони чемні, чи вміють молитися. Яка ж то була велика радість для дитини, коли священик дарував їй образочок!

Після Різдва Христового починаються зимні м'ясниці. В деяких роках вони короткі, в деяких довші. Тоді женихи поспішали з одруженням, щоб до м'ясного пущення впоратись з весільним приготуванням, а відтак з весіллям.

СТРІТЕННЯ ГОСПОДНЄ

15-го лютого за новим календарем відзначали в Ценеві свято Стрітення Господнього. Старші селяни казали, що в цей день зима зустрічається з літом. За старовинним повір'ям зима зустрічається з літом два рази в році: на Стрітення і в день Введения, яке припадає на день 4-го грудня. Наші прадіди уявляли зиму старою бабою, а літо молодою дівчиною. Коли на Стрітення була ясна й тиха погода, це, казали вони, провіщало добрий урожай, головно на овес, і ба-

гате роїння бджіл. Якщо в цей день був мороз — це віщувало ранню весну, коли ж була відлига, сподівалися пізньої весни. Була ще й така примітка: коли на Стрітення когут нап'ється води з калюжі, то жди ще стужі.

Таких прикмет та повір'їв було в селі дуже багато. Після Першої світової війни хлібороби були вже освіченіші і знали, що іній на дереві чи калюжа на дорозі мають свої природні причини. Вони шукали практичних засобів поліпшити своє господарство на основі науки. Нові методи в рільництві посунули далеко вперед нашого хлібороба, який дороблявся на малій смужці землі куска хліба для себе і своєї родини.

М'ЯСНЕ ВЕЛИКЕ ПУЩЕННЯ

В нашому церковному обряді нічого не змінилось і до сьогодні, але в практиці зайшли великі зміни. В давніх часах селяни після м'ясопусної неділі не споживали м'ясних страв. Тиждень перед м'ясопусною неділею називався загальницею і протягом цього тижня дозволялось їсти м'ясні страви і влаштовувати забави та весілля з музикою. В м'ясопусну неділю молодь улаштовувала „велике пущення", тобто запусну забаву. Власне, цю забаву приготовляла не молодь, а орендарі по своїх корчмах. Про таке пущення була вже згадка, коли мова йшла про Филипове пущення. Але до речі буде повторити, що на ці запусти до Шмілової корчми йшла майже вся молодь і старші, а вдома залишались тільки діти зі старими бабусями й дідусями. Коли вже корчмарям урвалося з „пущенням", то сільська молодь улаштовувала їх по приватних хатах. І про те старші селяни оповідали, як то весело було у Шміловій корчмі, хоч повертались вони з неї додому з пустою кишенею.

**
*

СИРОПУСНИЙ ТИЖДЕНЬ

Цей тиждень звали неоднаково: одні — сиропусним, інші пироговим, а ще інші — яєчним. Протягом цього тижня не дозволялось їсти м'яса. Отож, замість м'яса їли вареники з сиром і сметаною.

На сиропусну неділю робили вареники з капустою, картоплею, іноді з маком. За тодішнім звичаєм офіційним закінченням зимних м'ясниць уважалась м'ясопусна неділя. Слідуючий сиропусний тиждень, а рівночасно сиропусну неділю уважали за підготовчий тиждень до Великого посту. В сиропусну неділю господині готували багату вечерю. Відтак біля одинадцятої години перед північчю варили курячі яйця, які самі їли й давали дітям. При тому переступали поріг хати, щоб швидше пройти Великий піст. Мабуть, від цих яєць походила назва „яєчне пущення". Старі люди казали, яка погода на сиропусну неділю, така буде й на Великдень, який буде перший понеділок Великого посту, такий буде по Великодні; так само вівторок, середа й п'ятниця. Увечорі перед початком Великого посту треба було помиритися з усіма ворогами, щоб проводити дні посту в мирі й спокої. Також батьки у своїх дітей, а діти у батьків просили „прощення" за всякі кривди чи гріхи, заподіяні ними на протязі року. Це саме повторяли перед сповіддю.

ВЕЛИКИЙ ПІСТ

Перший день Великого посту називали „чистим понеділком". Можна думати, що називали його так тому, що господині в то йдень обіду не варили, а чистили й виварювали горщики, щоб сохрани, Господи, не зосталось в них чогонебудь м'ясного.

Великопісний обід складався з картоплі, квасної капусти, круп і хліба. Починаючи від першого дня Великого посту, всі дорослі люди, доростаюча молодь, а іноді й малі діти ранком і ввечорі молилися й били поклони. Старенькі жінки припадали до землі й цілували землю. В неділі і свята в церкві йшли до тетраподу, цілували хрест і доземно вклонялись. Не їли не тільки м'ясних страв, але також і набілу. Сивенькі бабусі кожної п'ятниці не споживали зовсім нічого, крім води, якою змочували уста.

Сільська жінка, що годувала грудьми маленьку дитину, могла чотири дні на тиждень їсти молочні страви, маючи на

це дозвіл від о. пароха, але вона сама не хотіла порушувати Великого посту. Інколи такі жінки, внаслідок суворого посту, діставали т. зв. курячу сліпоту, тобто після заходу сонця мало що бачили. Але бабусі незмінно твердили, що у Великий піст треба конечно постити, молитись і Бога просити за своє здоров'я, за душі покійників, за згоду в родині, громаді та церкві. На Великий піст повинна царювати любов до ближнього, а не нарікати на різні немочі чи труднощі.

Так у минулому селяни поводились на Великий піст. Звичайно, суворість того посту не залежала від бабусь, — він був устійнений церковним проводом і проголошений о. парохом. Кожне самовільне ухилення вважалось гріхом, з якого треба було сповідатись, а згодом відбути покуту. Під час Великого посту щоп'ятниці відправлялась Служба Божа, а відтак поминальниця за покійників, так зв. Сорокоусти. Хто бажав, щоб священик згадував померлих родичів чи приятелів, давав на Сорокоусти. За тодішнім звичаєм, треба було нести щоп'ятниці чотири хлібини, свічечку і список покійних, яких священик згадував під час відправи. Бідніші господині не мали що давати на Сорокоусти, лише заможніші. Після Першої світової війни цей звичай змінився: вже не вимагали чотирьох хлібин, лише однієї, або чотири булочки, деякі господині платили грішми.

**
*

Селянське релігійне життя віддзеркалювало основні прикмети практикуючого християнина. Одначе, за давнім звичаєм під час Святої Літургії селяни майже не приступали до Святих тайн, також дуже рідко сповідались. Коли хтось пішов до сповіді, відчуваючи на те потребу, то інші звертали на це увагу: ото, мовляв, великі грішники, бо так часто сповідаються. Все ж таки в часі Великого посту о. парохи нагадували, що перед Великоднем під тяжким гріхом всі дорослі парохіяни повинні висповідатись і прийняти Святе Причастя. Тому того, хто не пішов до сповіді, вважали за великого грішника. Господар, господиня чи інші члени родини, готуючись до сповіді, пригадували собі всі свої гріхи.

Якщо на когось гнівались і не говорили між собою інколи увесь рік, то коли йшли до сповіді — заходили до них, перепрошували й просили прощення. Характеристичним було те, що ні один противник не відмовлявся їм пробачити. Коли б вони не помирились зі своїм нібито ворогом і признались на сповіді, то священик не уділив би їм прощення гріхів. Виходячи з хати, просили прощення у своєї рідні, тобто в батька, матері, мужа, брата й сестри і навіть у своїх дорослих і розумних дітей, за свої кривди чи промахи впродовж року. В деяких родинах не вщухали гризня і незгода — ненависна свекруха чубилася з невісткою, або зятем і гнівалась довгий час; та коли йшли сповідатися, тоді перепрошувались і знову наступала родинна згода й любов, мир та спокій: вони собі прощали, бо такий був тодішній звичай.

СОРОК СВЯТИХ

За календарем день 22 березня числиться вже другим днем весни. На той день припадає Сорок Святих Мучеників. За народнім віруванням селяни уважали, що після Сорока Святих Мучеників повинно ще бути сорок приморозків. Також уважали, що того дня прилітали з теплих країв сорок бузьків. При цьому догадувались, нібито на Сорок Мучеників сорока клала на своє гніздо сорок галузочок-прутиків. Якщо весна була вчасна, селяни починали сіяти горох, з певною надією, що посіяний на Сорок Мучеників горох вродить по сорок стрючків на стеблині. Насправді ж рідко коли можна було сіяти горох на Сорок Мучеників, з огляду на спізнення весни, що переважно розпочиналася приблизно в половині квітня.

З приводу Сорока́ Мучеників жартівливі селяни завжди повторяли, що соро́ка є іменинницею тих Мучеників. В селі існувало немало народніх приказок, у яких говориться про сороку й пліт, наприклад: „Живе так, як сорока на плоті", „Вертишся, як сорока біля плоту", „Одна сорока з плота, а десять на її місце", „Не роззявляй рота, бо сорока влетить"... Таких та їм подібних приказок у селі було дуже багато.

ТЕПЛОГО ОЛЕКСИ

Через тиждень після Сорок Мучеників, 30 березня кожного року, обходиться (хоч не офіційно) свято Теплого Олекси. Цьому святові старі пасічники приділяли багато уваги. У зв'язку із Теплим Олексою пасічники виносили бджоли із зимових стебників на пасічисько. Щоправда, не раз після Теплого Олекси зривалась снігова хуртовина й засипала винесені улики, в яких постійно перебували бджоли; інколи доводилося затуляти ситко, щоб бджоли не вилітали з уликів і не гинули від холоду. Таку хуртовину селяни звали „вербицею", бо в тому часі починала розвиватись верба й нібито для цього поверталась зимова сніговія. Однак, пасічники вірили, що бджолами опікується преподобний Теплий Олекса. Вони вважали, що виставлені бджоли на Теплого Олекси краще рояться, швидше літають і приносять більше меду в вулики. Старі пасічники, що цікавились взірцевим веденням бджільництва, мали багато всякого роду особистих приміток з пасічничої ділянки. Вони завважували, що раніше виставлені бджоли на пасічисько краще оборонялись від нападу бджіл із чужої пасіки, були набагато сильнішими від інших.

БЛАГОВІЩЕННЯ — ПОЧАТОК ВЕСНЯНОГО ЦИКЛУ

Українська Церква східнього обряду кожного року 7. квітня відзначає велике свято Благовіщення. Того дня заборонялось важко працювати. Старші жінки казали, що того святого дня навіть небесні птиці не звивають своїх гніздечок.

На цей день припадає дуже багато різних признак. Сільські „астрономи" завважували, що перед Благовіщенням майже ніколи не гуркотів грім: коли б загриміло перед Благовіщенням, то це вказувало б на поганий рік. Вони пояснювали, що громовиця перед Благовіщенням була осторогою перед Божою карою: неврожаєм, стихійним спустошенням градом чи сараною, інколи довготривалими дощами, які нищили врожай. Було й таке повір'я, що до Благовіщення не

кує зозуля, бо нібито вона ще глуха; коли б закувала перед Благовіщенням у безлистому гаю чи в лісі, то це віщувало б неврожай та неминучий голод. Старші ґазди нагадували своїм господиням, щоб завжди мали при собі в кишені бодай декілька крайцарів, бо інакше на господарстві не було б зламаного „ґрейцара" цілісінькій рік. В народньому віруванні був і такий переказ, що від Введення до Благовіщення земля завмирає і лише в день Благовіщення Господь благословить землю й будить її до життя. Старші бабуні повчали своїх доньок, щоб вони сіяли розсаду перед Благовіщенням, у ще мертву землю. Коли оживиться земля, в якій вже буде розсада, вона буде рясна і її не нищитимуть весняні мушки; капуста буде головчаста і її не будуть нищити влітку „осільниці".

Після Благовіщення, іноді навіть раніше, господині білили хати, чистили образи, вимивали і витирали хатні лави, столи, скрині, стільці, навіть стільчики, щоб на Великдень було все як нове, почищене, побілене та причепурене. Господарі усували від хати зимову солом'яну загату. За ними виходили бліді, виснажені зимовими працями господині, розробляли жовту глину й заліплювали в стінах діри, прогризені взимку мишами. Відтак білили стіни білою глиною, але довкола хатню „приспу" (призьбу) мазали жовтою глиною, а довкола вікон — синкою. Всі інші господарські будинки білили білою глиною. В таких гарних барвах видніла між ясенами селянська курна хата, якою селянин тішився.

Ох! Як би ще хотілось побачити це тихе подільське село, тих працьовитих селян, котрі так запопадливо метушилися, немов мурашки, готуючись до радісного свята Великодня!

КВІТНА НЕДІЛЯ

Шосту неділю Великого посту звали по-різному. В деяких місцевостях Квітну неділю називали Лозовою, або Вербною, дехто звав її Шутковою, а в Ценеві — Квітною.

Тож напередодні Квітної неділі паламар з дяком заготовляли багато лозових прутиків, т. зв. „шутку". Тій шутці селяни надавали багато уваги, а ще більше правдивої віри й глибокої пошани.

Зранку у Квітну неділю на Богослуження виходили старші та молодші, навіть малі школярики, бо гріх не піти до церкви, коли святять шутку. При цьому всі хотіли принести до „обійстя" якнайбільше свяченої шутки. Свячена шутка вважалася великою святістю серед селянського загалу. Гріх було ногами топтати свячену шутку, навіть маленькі гілочки палили на вогні, щоб, Боже, борони, під ноги не потрапили! Після посвячення й роздачі свяченої шутки священик правив Службу Божу, а вірні стояли в церкві, держачи в руках лозові галузки, т. зв. шутку. При виході з церкви доторкались взаємно свяченою шуткою до голів, примовляючи: „Не я б'ю, шутка б'є! Від нині за тиждень будем мати Великдень!" Свяченій лозі-шутці селяни приписували могутню силу. Коли вперше на св. Юрія виганяли худобу на пасовисько, то конче свяченою шуткою, „щоб нечиста сила не чіплялась худобини". Застромляли свячену шутку на грядках, щоб охороняла грядки „від граду та іншої тучі". Свяченою шуткою загнічували паску, щоб рум'яна була. Свячена шутка займала особливе місце у селянській медицині. Наприклад, коли хворіли люди або тварини, тоді сільські лікарі варили свячену шутку, разом із цілющими травами, й робили купелі, іноді напували тим виваром хвору людину чи тварину, твердо вірячи, що їй це допоможе. Лікували свяченою шуткою й від пропасниці та ревматизму. Нею бралися лікувати різні хвороби та болі, з певною надією, що свячена шутка всьому допоможе.

ВЕЛИКОДНИЙ ТИЖДЕНЬ

Останній тиждень Великоднього посту звали Великоднім тижнем. В цьому тижні на селі всі здорові й здібні до праці люди запопадливо виконували якусь важливу працю: сільські ткачі нашвидку закінчували наклад пряжі, щоб перед Великоднем винести варстат із хати, шевці дошивали нові,

а відтак латали днями й ночами старі чоботи, щоб обов'язково були направлені на Великодні свята. Не інакше було і з кравцями, які давніше шили й прикрашували різнобарвним шнурком сільські куртини й кацабайки. В цьому тижні навіть сільські капелюшники, котрі шили солом'яні капелюхи, були пильно зайняті при своїй праці.

Інколи траплялося, що в тому часі починалася і весняна пільна праця. Хлібороби засівали свої поля ярими культурами, т. зв. „яриною". Одначе, хоча сама весняна праця давала змогу селянинові бути самостійним господарем, бо від неї залежала продуктивність сільського господарства, утримання своєї родини, — у Великодньому тижні більше уваги присвячували Великоднім святам.

Отож, на Великдень, за давнім звичаєм, обов'язково повинно бути все й всюди чисте й нове. Звичайно, до Великодніх свят готувались старші й молодші далеко раніше. Господар, як голова двору, забезпечував господарство опаловим деревом, і вже особливо — для печення Великодньої паски; забезпечував господиню пшеничним борошном, т. зв. „мукою", новою одежею, чобітьми. Молоді дівчата вже майже після Різдвяних свят починали шити і вишивати вуставки, „обшивки", „дуди", запаски, хусточки, підготовляючись до Великодня, бо на Великдень, за звичаєм, вся родина повинна бути вбрана у новому. Всі ці приготування створювали особливий настрій серед сільської молоді й старших.

Все таки, найбільш символічну ролю на Великдень відігравала паска Господня, яка „райськії двері отверзаєт", а також ковбаска, яйця, масло, включно з традиційним хроном. Навіть найбідніша родина старалась набути на Великодні свята хоча б кілька кілограмів вепрового м'яса, з якого виробляли ковбаски, шинку й кашанку (кров'янку). У Великодньому тижні кожний голова двору клопотався тим набуттям празничного м'яса. Дбали про те й самітні вдови з малолітніми дітьми, щоб, якщо без радости, то бодай гідно на своїм господарстві зустріти радісну для всіх хвилину Воскресення Христового. Заможні ґазди не мали турботи з м'ясивом на Великдень: вони годували безрогу, свиню, яку заколювали перед Великодніми святами виключно для себе,

інколи відступали одну четверту для сина чи доні. Середньо заможні ґазди кололи свиню й ділились нею пополовині; менше заможні, чи як їх тоді звали „бідніші" — ділились по одній четвертій. Коли в селі ще не було правдивої ваги (терезів), все ділили на око, або розважували м'ясо звичайним орчиком.

Так воно завжди бувало й ще буває, що бідному селянинові, а тим більше сільському безземельному робітникові чи найманцеві, навіть найбільшу сонячну радість затьмарюють хмари турбот і перешкод. Як придбати традиційного празничного м'яса, коли в хаті немає зламаного ґроша і навіть орендар, старий Ліпа, нерадо позичає (хоч і за високий відсоток) бідному робітникові декілька корон на закуп м'яса. Ці крайнє бідні заробітники ще в Квітневу неділю збирались гуртками й нараджувались, як стягтись на традиційну ковбаску, яку несли побіч паски святити, а після її посвячення — мати Великоднє снідання!

У селі завжди так бувало, що заможні ґазди позичали чи радше давали своїм сталим робітникам на відробок гроші. Щоправда, за менший відсоток, ніж орендар Ліпа, а все ж таки з користю для себе. За це бідні робітники відробляли їм на полі, в городі, на сіножатях або в домашній господарській щоденній праці.

М'ясними продуктами завжди займались мужчини, як голови родини, зате печенням пишної паски й круглолицих бабок займались жінки, статечні господині, пекарі великодньої величної паски, яку з великою пошаною несли під церкву святити. Тож останній тиждень Великого посту в жіночому крузі був темою розмов переважно про печення паски, передовсім серед старших ґаздинь, котрі за давнім народнім звичаєм вважали, що невдала паска вказує на родинне лихо. Коли паска не виросла високо, або ще гірше — „мала закалець", тобто була липкувата, сподівались занепаду господарства, чи спинення його розвитку, а від господарства все в селі залежало. Ще більше клопоту було, коли паска запалася. Тоді господиня сумовито святкувала радісне всім Воскресення Христове, майже переконана, що їй вже не судилося довго жити. Та найбільше розпачу було, коли паска при-

смалилась і була темнішою, ніж її хотіли мати. Господиня нарікала тоді на господаря, що не заготував відповідного дерева; іноді нарікали на стару піч, що нібито дуже низька й надмірно розпікається зверху, а дно нагрівається повільніше. Кожна господиня хотіла бачити свою паску високою, рум'яною, гладенькою й лискучою, бо під час свячення пасок побачуть її паску сусідки й знайомі, і тоді обмовляють її від голови до ніг. Скажуть, „дивіться, яка то ми з неї господиня, що не вміє навіть хліба спекти"... Тож печення паски було не абияким клопотом для старших господинь, а на молодших інколи воно наганяло навіть страх.

ВЕЛИКОДНЄ ПЕЧИВО

Паски починали пекти наприкінці Великоднього тижня, в четвер, п'ятницю, а деякі господині і в суботу зрання, щоб була свіженька аж до Провідної неділі. Жінки з тривогою підходили до цього містерійного обряду, і мабуть тому з печенням пасок було немало мороки.

Спочатку треба було добре вимити хлібну діжу, і лише тоді робили в ній розчин на паску. Варто згадати, що в минулому селянин, продуцент хліба, у своїй хаті білого борошна, тобто „муки", майже не бачив, хіба купив кілька фунтів у місті на різдвяні пампушки, а відтак на великодні бабки. Тодішні господині випікали великодні паски з „разової" пшеничної, іноді навіть з житньої муки.

Перед Першою світовою війною наша мати старанно готувалась до печення великодньої паски. Старенька бабуся приглядалась до її роботи й пояснювала, як пекти, що повинна робити молода господиня, щоб їй удалась Господня паска. При цій нагоді розповідала, як то вона ще в панщизняному часі пекла великодню паску. На основі її розповіді виходило, що в минулому така паска мало чим відрізнялась від щоденного хліба, хіба тільки назвою, розміром та верхньою оздобою. В давнині навіть заможні ґаздині пекли з пшеничного борошна, намеленого в малому скарбовому млині. Не раз траплялося, що в млині перед святами було дуже „глітно", (завізно).

Тоді мололи пшеницю на своїх ручних жорнах. Про ці жорняні паски в селі було немало всяких леґенд і приказок. Старші віком люди завжди згадували, що нібито найдовше збереглася у їхній пам'яті „жорняна паска", або приказка: „добра була небіжечка, як жорняна паска". У минулому в половині XIX ст. господиня робила розчин на паску, очевидно, не на дріжджах, лише на кислому тісті. Не було й пахучих корінчиків чи цинамону, родзинок та всяких пахощів. Господиня додавала до тіста т. зв. „чорнушки", або кмину, вбивала декілька яєчок, а в кого була пасіка, то, для смаку і запаху, додавали бджільного меду. Саджали паски в піч на великій дерев'яній лопаті, яку здебільшого позичали у заможніх господарів, і яку треба було замовити, щоб вчасно її дістати. На верху паски накладали вироблений з тіста хрест і обмазували її яєчним жовтком для блиску, а рум'янили свяченою шуткою. Залишки тіста, що не вміщувалось на лопату, перемішували й пекли т. зв. „перепічки". Біля паски старші ґаздині часто-густо саджали в печі ще й великодню бабку, інколи таких бабок було декілька. У давнині ці бабки лише формою, а не смаком, відрізнялись від паски.

***

Після Першої світової війни молодші господині вже змінили дещо у звичаях печення паски передвоєнними господинями. Без огляду на воєнні трагедії та економічний тиск під час польської окупації, селяни будь-що-будь, завдяки науці й техніці, таки доробився на своїй господарці білої муки, з якої молода господиня пекла великодню паску. Вона вже робила розчин на дріжджах, до розчину додавала різних імбірних-пахощів і цинамону, „світлушки", шафрану, ванільових порошків, родзинок, яєць, масла, іноді навіть меду. Такий розчин підростав усю ніч. Раненько господиня додавала муки до розчину, інколи підкидала ще більше всяких пахучих корінчиків і вимішувала все це доти, доки тісто не відчіплялося від її руки (тісто вже не було так тугo вимішане, як раніше для разової паски). Вимішане тісто висипала до бляшаної круглої, мов колесо, форми, так зв.

„пательні", що була в діяметрі біля 150 сантиметрів, а висотою до 15 сантиметрів. Форми були різного виміру, господиня з більшою родиною добирала й більшу форму для своєї паски. При цьому кожна господиня чомусь заздрила своїй сусідці, й інколи не признавалась, які саме секретні заходи застосовує при печенні паски і чому вона краще вдається від інших?

Коли тісто вже підростало, господиня суворо забороняла найменший рух у хаті, щоб воно не стрясалось — виганяла всіх, навіть дітей з хати. Вона докидала сухих грабових полін у піч, час від часу прогортала коцюбою вугілля, перевіряючи, чи досить напалено. Паску приоздоблювала триплетним віночком з тіста, а посередині клала вироблений з тіста однораменний хрест. Деякі господині виробляли з тіста ще й зірочки. Зверху обмазувала, як завжди бувало, яєчним жовтком для блиску. Паску в печі рум'янила свяченою шуткою.

Коли паска вже сиділа в печі, борони, Боже, було грюкати дверима чи десь там у сінях. Інколи господиня забороняла зчиняти стукіт навіть серед подвір'я, не те, що поблизу хати. Молодші господині, на відміну від старших господинь, раз-по-раз заглядали до печі, чи підвищується, чи не присмалюється (прогоряє) паска. Коли б присмалювалась, вона клала на її вершок чистий вогкий рушничок. У деяких господинь паски виростали такі високі, що годі було витягти. Не раз приходилось розвалювати „челюсті", щоб витягти з печі паску! Таким господиням заздрили інші, вважаючи, що вони мають якісь специфічні секрети при печенні паски й не виявляють нікому таємниці. Дехто із читачів, можливо, не повірить, що заради паски доводилося валити „челюсті::. Доводилось, бо тодішня господарська паска досягала ваги від 50 до 75 фунтів.

Старші господині були більш поступливими і виявляли трохи більше із свого знання при печенні святкових бабок. Їх було багато, різних форм, ґатунків і смаків. Великодні бабки випікали наостанку, переважно в суботу зранку, щоб були свіженькими ще й до Провідної неділі. Великодні бабки на тридцяти жовтках виходили у старших господинь, мов

мальовані красуні, вони виростали у потрісканих горщиках високі та гожі, неначе дозрілі відданиці, вони рум'яніли у печі, мов дівки на гаїлці. Старші господині знали всі приписи й рецепти можливо ще від своїх прабабунь. Всі „рецепти" були позначені різними загадковими значками й закарлючками, засекреченими навіть перед своєю невісткою, переховувались десь у перескринку завжди замкненої господарської скрині (ключі постійно лежали в кишені господиненої спідниці).

Пригадується епізод з прохолоджування великодніх бабок. Отож, наша бабуся, вийнявши з печі у Великодню суботу свіженькі, вдалі, рум'яні, як казкові царівни, великодні бабки, радіючи своїм печивом, хотіла їх прохолодити, щоб не втратили форми, як будуть нести їх під церкву святити. Відчинила вікно й застелила його білим полотняним обрусом, на якому розставила рядком бабки. Вони вилискували на сонці, мов дівочий хоровід на ягілці. Прохолоджував їх лагідний весняний вітерець, який спричинив матері, а особливо бабусі немало несподіваних турбот і розчарування... Вірний приятель батька пес, сірий Бурко, десь бігав біля господаря, який наводив лад у садку. Але вітрець заніс апетитні пахощі розставлених на підвіконні бабок до собаки. На ті пахощі, підігнувши хвоста, побіг Бурко і лапою потягнув за кінець білого обруса. Загойдались бабусині бабки й покотилися — одні в хату, інші попадали на зелену траву-мураву! Над пом'ятими бабками бабуся довго розпачливо ламала свої мозолисті руки, а все ж таки не карала й не глумилась над вірним приятелем батька, сірим Бурком: за великопосним звичаєм було б гріхом знущатись над німіною, яка несвідомо вчинила „злочин".

СТРАСНИЙ ЧЕТВЕР

В давнині старші люди звали Страсний четвер „Оживним четвергом". Вони казали і твердо вірили, що на Страсний четвер всі покійники лучаться зі своїм тілом, тобто оживають і приходять о 12-тій годині ночі на відправу страстей Христових. Тому й назва — „Оживний четвер".

На Страсний четвер зранку приходило до церкви старше церковне братство й сестрицтво, а також старші дівки й парубки, щоб почистити, прикрасити й причепурити на Великдень храм Божий. Вони чистили, чи змивали й витирали церковну підлогу; старші сестриці обтирали зі стін порохи і сажу, заквітчували паперовими квітами образи і вівтар. У той час церковні браття займались світлом: застромляли у свічники біля образів і вівтаря нові воскові свічі, іноді приготовляли стільці для покладення плащаниці.

СТРАСТІ ХРИСТОВІ

Тямлю, як вечером у Страсний четвер ішли до церкви старші й молодші на страсті Христові. Довгим рядком посувались із села до церкви святково зодягнені поважні ґазди й ґаздині, виснажені важкою працею у зимові місяці над кужелями. Вони зажурені, мов би зроду радости не мали. Йдуть хлопці й гарні дівчата, подібні до веснянок. Тихий весняний вечір окутує їхні постаті, а в струмочках дзюркочуть весняні води і заглушують їхні розмови. На деревах де-не-де пуп'янки свіжих листочків, у глибоких ровах тануть рештки торішнього снігу. Як звичайно в житті буває. Дві крайності поруч себе.

Ґазди говорять про вчасну, ранню весну та гарну погоду, ґаздині — про великодні паски й посіяну розсаду; дівчата чваняться вишивками, а хлопці змовляються, коли будуть розпалювати великодні вогнища. У повітрі пахне свіжо зорана рілля, з діброви повіває лагідний вітерець. Здалеку чути радісний крик весняних птахів, вони вітають оновлену, весною землю.

З-поміж завжди зелених, високих смерек визирає трибанна (трикопульна) наша церква, ніби кличе вірних до себе на страсті Христові.

Тихо в церкві, лише пан-отець читає з товстої книги дрижачим голосом про страсті Христові. Євангельські слова золотим зерном западають у душі зібраного побожного народу, чути глибокі душевні зідхання і здається, що людський

біль розвалить стіни старовинної церкви. Мигають свічки у мозолистих селянських руках, мов давні смолоскипи, з якими книжники й фарисеї шукали Спасителя Христа, — бліде хитке сяйво нагадує про невимовне Христове страсне терпіння.

Мабуть, нема між нами людини, котра не бачила б якоїсь церкви і знайомих у ній людей та не питалася на Страсний четвер: „Як ви там перебули новітні страсті катованого народу? Ви, котрих били, розпинали й мордували? Котрим у лице плювали, а ворожа товпа кричала: „Розпни, розпни його"! І що вони хотіли від цього вимученого неволею українського народу, над яким так жорстоко повторяли страсні терпіння? Він тремтів, мов осиковий листок, і тулився до своєї Української Церкви й шептав страсну молитву: „Ісусе, Сине Божий, помилуй нас!".

ВЕЛИКА П'ЯТНИЦЯ

В давніші часи селяни називали Велику п'ятницю Великодньою п'ятницею. Як давніше, так і в новітніх часах селяни у Велику п'ятницю не виконували важкої праці в полі чи на господарстві. У Велику п'ятницю господині не готували особливого обіду, давали дещо з'їсти дітям. Мужчини у Велику п'ятницю йшли зрання до церкви до Плащаниці.

У церкві священик відправляв утреню з вечірнею; після відправи виносили хоругви, образи, Євангеліє, Плащаницю і обходили тричі довкруги церкви. У Велику п'ятницю не дзвонили в дзвони, лише малі хлопчики калатали у дерев'яні калатала („добеньки"), такі голосні, як і самі хлопці. В обході брали участь усі вірні парохіяни. Попереду повільно, урочисто несли хрест, хоругви, образи, Святе Євангеліє, патарицю, далі поважні ґазди і старші браття несли Плащаницю, а позаду них малі хлопці калатали в голосні калатала. Опісля виступав о. парох, старенький священик, тримаючи високо над народом Найсвятіші Тайни — монстранцію, і благословив вірних. За священиком ішли дяки, співаючи великострасні стихири, за ними церковне братство й сестрицтво несли в мозолистих руках палаючі воскові свічі.

Після обходу всі повертались у церкву. Старші браття клали Плащаницю на приготованім місці, запалювали лампи, виповнені маслом. Лампи невпинно палахкотіли, священик закінчував вечірню тропарем „Благообразний Йосиф... Після відправи дяки співали: „Претерпівий за нас Страсти, Ісусе, Сине Божий, помилуй нас"! Всі били низький поклін, а згодом цілували Плащаницю й виходили з церкви, прямуючи додому. Церква була відчинена аж до Великодня. Увесь день люди йшли, щоб поцілувати Плащаницю й поклонитися Христові, який смертю переміг смерть. У Велику п'ятницю в селі панувала тиша, лише де-не-де собака загавкає. Навіть сільські галасливі дітваки не порушували тієї тиші. У кожній хаті тихо розмовляли, не можна було лаятись чи говорити недоречні слова, не можна того дня сердитись чи комусь дорікати. Це був день душевного смутку.

Після поцілування Плащаниці господар продовжував наводити у господарстві передсвятковий лад. Газдині поралися біля печі, випікали святкові паски, іноді також пухненькі рум'янолиці бабки. З віддушеного свіжого сиру пекли смачні сирники. У заздалегідь приготовляли ковбелі, а згодом кошички, в яких несли „святити дріб'язок під церкву". В таких передсвяткових турботах проминав день господині. Щойно під вечір вона йшла до церкви, щоб помолитись і поцілувати Плащаницю.

Увечорі церква не була переповнена побожними людьми. Втомлені денною працею жінки з увагою слухали, як дяк читав півголосом псалтир, дедалі то рідше й тихіше. Чим раз нижче хилиться його лиса голова. Лиш масло у лямпах шкварчить та дим снується понад образами. Старші жінки шепчуть прохальні молитви: „Ти, Христе, з дерева хресного знятий, що на третій день во славі піднявся, Сину Божий, помилуй нас!"...

Крізь далекі простори й бурхливі океани чую тебе, свята молитво українського народу! Помилуй нас? Помилуй братів і сестер наших! Навіть птахи з далеких країв повертаються і жалібно кричать, побачивши згарища й руїну, а нам хіба ніколи не діждатись повернення до своєї землі, до своїх братів і сестер, на спільну радість і на спільне горе...

ВЕЛИКОДНІ ВОГНІ

Колись у селі був такий звичай, що у Великодню п'ятницю ввечорі старші парубки розпалювали у безпечному місці, подалі від господарських будинків, великодні вогні, так зв. вогонь біля Божого тробу. У Великодню п'ятницю рікрічно такі вогні палахкотіли у двох місцях: один на громадській площі поблизу церкви, другий на північній частині села, біля Ваврикового хреста, на „Тамтобіцькій горі". Тямлю, як малим хлопцем бігав у Великодню п'ятницю увечорі на узгір'я біля того хреста. Туди сходилися зі всіх сторін старші, а згодом і молодші парубки, і кожний з них приносив дрів, або й приволікав якусь деревину: стару вісь від дерев'яного воза, зламаний дишель, стару ступу, розбиту діжку, нетривку бочку, стару мазницю, порохняві вербові колоди; тягли навіть господарські ворота і всяке, не раз ще й придатне, господарське знаряддя. Довкола вогнища метушились старші парубки, походжали статечні ґазди, а позаду підстрибували, радіючи, школярики. Іноді приходили туди і громадський війт, і навіть австрійський жандарм, всі, крім жіноцтва, якого чомусь ніколи до цього вогню не допускали.

Наче бачу, як високо здіймалися кучеряві клуби їдкого диму, як звивались червоні гадюки вогню, освічуючи хреста. А парубки зносили з усіх сторін, що кому під руку потрапило, й жбурляли все в червоний жар. Характеристичним було те, що при цім вогнищі нехтувалось право власности: хто що зміг у когось взяти — все йому прощалось. Пригадую, що чесний господар Тимко Стандрит порадив парубкам, як роздобути на Божий гріб палива. Тоді парубки принесли з його обістя ще зовсім годящі борони й кинули у вогонь. „Добре, добре", — сказав на те Тимко. Інший ґазда звернув йому увагу, кажучи: „Та це ж ваше, думаєте, що я не пізнаю?" — „А що ж би то був з мене за господар, якби я свойого добра не пізнавав? Що ж робити, нехай горить і хмару нагріває". Ґазди говорили, а ватра дотлівала, сірий туман окутував церкву, високі вічнозелені смереки, дзвіницю й парубків, які, натомившись, сиділи довкола вогнища. Лиш хрести на гробах біліли, мов духи предків наших піднялися з могил і прислухались до розмови живих.

Вогонь не гаснув. Життєрадісні парубки невідступно пильнували й підсилюючи ці стародавні великодні вогні, уважно пильнуючи, щоб полум'я та іскри не заподіяли в селі якогось лиха.

Великодні вогні палахкотіли до світанку Христового Воскресення. Коли ж у церкві пролунали слова: „Христос Воскрес!" — в цей мент парубки починали бити в дзвони, стріляти з моздирів, ключів та всяких „пукавок". Аж після цього заливали водою дводенні передсвяточні великодні вогні...

ВЕЛИКОДНЯ СУБОТА

У Великодню суботу всі здатні до праці люди мали якесь особливіше заняття. Господині поралися в хаті, деякі ще пекли святкові пухненькі бабки. Всі причепурювали задля радісного свята своє житло, навіть найубогішу хатинку. Витягали зі скрині льняні мережані обруси, в яких несли святити паску, заквітчували паперовими квітами хатні образи, підмазували „припічок", іноді навіть всю піч. Господині обережно вкладали до кошичка ковбаску, сир, масло, кашанку, крашанки, сіль, ніж, аж до традиційного хрону, і все уважно перевіряли, щоб, сохрани, Боже, чогось не забути.

Хлопчаки-підростки ще зранку підкрадались під сусідські стодоли, щоб роздобути свіжого білого хрону. Хрін несли святити з невідтятою зеленою голівкою, а після свят голівку застромляли в землю, і так вирощували домашній хрін. Коли весна була вчасна, тоді господар ранком їхав засівати яриною свою найближчу ниву. Розсіявши зерно, повертався додому пішки, а в полі залишив сина, або слугу скородити свіжу ріллю. Ощадний ґазда вдома приховував старе, але ще придатне сільсько-господарське знаряддя, бо ввечорі моторні парубки забрали б його й спалили б на вогні біля Божого гробу. Того дня сільські бабусі постили й молилися, багато з них тюпали зранку до церкви й повертались додому аж на Великдень.

ФАРБУВАННЯ ВЕЛИКОДНІХ „ГАЛУНОК"

У Великодню суботу сільські дівчата фарбували („красили") великодні крашанки, звані „галунками". Колись по селах Бережанщини не було зразків мистецьких взорів для українських крашанок. Сільські дівчата купували в місті кольоровий папір, виварювали його в маленьких посудинах і тим виваром фарбували яєчка-„галунки" — кожне яєчко іншою барвою.

З великодніми крашанками в селі пов'язували цікаву леґенду. Розповідали, що коли жидівська старшинська рада, книжники й фарисеї, вели Ісуса Христа на гору Голготу, якийсь чоловік на ім'я Симеон, ніс яєчка, сказавши по-сільському, „покладки", в кобелі до міста, мабуть на продаж. Він побачив, що Христос падає під тягарем, поклав свій „кошелик" на землю, взяв важкий хрест і поніс його на місце розп'яття. Як у житті буває — простий та бідний хлоп звик до тягару. Повертаючись, він побачив, що його „покладки" розмальовані, одне другого краще, барвистіше!

Великодні писанки і крашанки увійшли в історію українського мистецтва, збереглися й до наших днів. Їх рисують-пишуть українські мистці й звичайні собі люди, розсіяні воєнною негодою по всьому світі. Рисують їх і наші брати й сестри на далекій українській землі, в поневоленій Батьківщині . . .

СВЯЧЕННЯ ПАСОК

Ценівські ґазди й ґаздині ще вдосвіта несли в білих обрусах на Великдень під церкву святити свою паску, бабку та інші великодні потрави-сніди. Ґаздині несли в кобелях і кошичках, а раніше в „нецітах" різні святкові дріб'язки, що обов'язково належали до посвячення. Молодші їхні доні несли зав'язану у „шалінову" хустку рум'янолицю пухкеньку бабку. Вони поспішали на Воскресну утренню, а там і Службу Божу. Свої паски ставили на зелену траву-мураву вінком довкола церкви. Цікаво, що за звичаєм чомусь не допускали, щоб паску несла особа жіночої статі, а виключно

мужчини. Навіть самотня вдова не сміла нести своєї паски. Іноді вона просила сусідського парубка, щоб заніс її паску під церкву, але той відмовлявся, соромлячись дівочої обмови. Дівки, побачивши парубка з паскою самотньої вдовиці, обмовляли його, нібито залицяється до неї й хоче з нею женитися. Тому не раз малолітні хлопці-сироти несли отакі, не менше 40-фунсові паски, плутаючи ще слабими ногами під їх тягарем. Тільки бідна страдальниця вдавала, що радіє, мовляв, її малолітній господар вже сам несе паску святити...

Від якогось часу парохіяни села Олесина не привозили під церкву пасок, а присилали воза у Великодню суботу й відвозили о. пароха посвятити їхні паски. Після Першої світової війни почали ухитрюватись і ценівські парохіяни: коли священик повертався з Олесина, деякі жителі на далекій околиці Ценева прохали о. пароха, щоб був так добрий і посвятив паску в суботу у їхній хаті. Добрі о. парохи, очевидно, задовольняли прохання далеких від церкви мешканців. Та наступного року таких прохань збільшилося, і чим далі, тим частіше. А перед Другою світовою війною вже мало хто ніс на Великдень під церкву святити паску — почали їв святити в суботу: в сільських хатах, в „Народнім Домі", на громадських площах біля пам'яткових фігур, хрестів і т. п.

Однак, були й такі поважні господарі, які не хотіли, щоб над їхньої паскою священик проказував слова „Христос Воскресе" — у майбутньому часі. Вони бажали почути при свяченні паски „Христос Воскрес"! Тому несли вони паски під церкву святити на Великдень. Може хтось подумати: яка ріжниця, субота чи Великдень, при свяченні паски? Та зважмо, що Великодя паска була символом радости Христового Воскресення! За давнім звичаєм господар обходив довкола хату, іноді і все обійстя зі свяченою паскою, а потім входив у хату до святково вбраної родини, з якою вітався радісним „Христос воскрес"! Вся родина в радісному піднесенні відповідала: „Воістину воскрес"! Чи ж можна так вітатися в суботу — в день смутку і зідхання? Тим більше, що родина була при якомусь ділі. Старші ґазди брали це все до уваги, і напевно вони мали слушність.



Свячення пасок на Великдень біля ценівської церкви перед II. світ. війною.
Рисунок інж. Тараса Гірняка, 1975 р.

ВЕЛИКДЕНЬ У СЕЛІ

Великдень — свято радости не тільки для одного села чи громади, воно об'єднує всю вселенну спільними святкуваннями. За давнім українським обрядом ті три дні святкування під гомін дзвонів, співи великодніх гаївок, при щирих розмовах, палких вітаннях, під голосний дівочий сміх — були позначені справжніми виявами великої радости. Радіють всі, від найменшого до найстаршого; радіють багаті й убогі, вдови і сироти, немічні та каліки, і навіть покійники встають з гробів і радіють Христовим Воскресенням! Про цю безмежну радість співають побожні українські люди у Великодніх піснях:

Звір і птичка веселиться,
Чудом Божим світ краситься,
Чудо Боже всіх чудес —
Христос воскрес!

Ще й тепер тут, далеко від України, старші віком люди з приємністю згадують про старокрайове святкове Христове Воскресення. Іноді при тім виникають, навіть серед своїх дорослаючих дітей, не зовсім оправдані родинні суперечки. Молодші трактують, як найбільшу радість, коли все гаразд, коли мають добру працю, гроші, нове авто, власну хату, а на „вік-енд" приємне товариство. Натомість старші віком люди вбачали свою найбільшу радість у тому, що разом з ними радувались і їхні сусіди, кревні й приятелі, родина й уся спільнота; це стимулювало спільну духову й тілесну радість.

Пригадується рання провесна. Ясна зелень переткана цвітом овочевих дерев: яблунь — рожевим, груш, слив і вишень — білим. Радісно щебечуть птахи. Неугавно гомонять церковні великодні дзвони. Час дівочих гоївок і моздірових пострілів, безтурботних людських розмов, голосного дитячого крику й дзвінкого сміху дівчат. Таким пригадується мені Великдень з моїх найранших літ.

Воскресна утреня завжди починалась ще перед сходом сонця. З церкви виходила процесія й люди тричі обходили церкву довкола. З церкви виносили хоругви, образи, Єван-

геліє, Плащаницю й патерицю. Дзвонарі починали дзвонити. Відтак виходив старенький священик о. Гр. Кончевич і Святою монстранцією благословив усіх зібраних. Коли виходили з церкви, саме тоді сходило ясне сонце, золотило хрести на копулах і хоругвах. На дзвіниці гули церковні дзвони, а з грудей полилося-задзвеніло величне „Христос воскресе"! Співали його всі на повні груди і всім серцем так, що аж свічки гасли. І летів могутній гомін лугами, гаями й дібровами, ген-ген десь далеко, у небесні простори чистого великоднього ранку.

Після обходу вносили Плащаницю в церкву, але — за тогочасним звичаєм — крім священика, дяків і церковних братів, які несли Плащаницю, до церкви нікого не впускали. Зачиняли церкву і клали Плащаницю на головний престіл.

Після того відчиняли церкву й впускали парохіян. Тоді починалася Воскресна Утрення із вступними стихирами. Після Утрені розпочиналась Воскресна Служба Божа. По її закінченні з церкви виходили парубки, брали хоругви, за ними виходив священик з хрестом і требником, паламар із кропилом, а дяки ввесь час співали „Христос воскресе"! Навколо церкви, немов великий вінок, красувались на траві паски на білих мережаних обрусах, а біля них — кошички з великоднім печевом, бабками, ковбасками й крашанками. Священик читав молитви, кропив свяченою водою паски й кошики, а дяки співали „Христос воскресе"! Люди обмінювались крашанками, бажаючи взаємно всього добра, багато радости й щастя, іноді обіймались і цілувались, мов рідні брати й сестри.

Після закінчення церемонії посвячення пасок і взаємних привітів „випощені ґазди" швиденько розбирали свої паски й поспішали додому. Там господар із свяченою паскою обходив довкруги хату, а деякі й загороду. Відтак входив у хату й вітався радісним „Христос воскрес"! А вся родина відповідала „Воістину воскрес"! Аж тепер ґазда здіймав паску з плечей, клав на стіл, розв'язував білосніжний обрус, і родина засідала кругом столу. Зрозуміла річ, найстарші сідали першими, відтак господар, господиня, сини і доні, навіть їхні малі діти — всі обов'язково мали бути при святковім

великоднім столі. Якщо в родині був хтось важко хворий, його підіймали там, де лежав, обтулювали подушками, щоб і він сидів, немов би при спільному столі.

Господиня брала з кошика посвячений ніж, потім господар робив ним тричі на пасці знак хреста, проказуючи „Христос воскрес"!, і відтинав у чотирьох кутах по куснику паски, так зв. „цілушки" (господиня їх зберігала, як медицину проти болів, недуг, переляку і пропасниці).

Після спільної молитви починався довгоочікуваний святковий сніданок. Дідусь чи батько розтинав посвяченим ножем свячене яєчко на стільки шматочків, скільки було в родині осіб, брав кусник сам і запрошував взяти всіх, промовляючи „Христос воскрес"!, на що всі відповідали „Воістину воскрес"! Господар розтинав свячену паску, і всі споживали сир, ковбаску, яєчко зі свяченим хроном та інші великодні страви.

Лину думкою до того давнього великоднього столу Як біля нього сиділа у радісному настрої українська віруюча родина. Так діялося в усіх наших родинах у селах і містах, це все було урочисто приготоване, для великого й радісного свята „Воскресення Христового"!

В день Великодня господині в печі не палили, нічого не варили і не ходили в гості, бо все те вважалося не відповідним для такого радісного свята. Того дня їли все, приготоване до Великодня.

Парубки, які найшвидше встигали заспокоїти голод, починали дзвонити у всі церковні дзвони, і то безперестанку, аж до пізнього вечора. Першими прибігали до дзвіниці парубки, котрі мешкали найближче, вони „окуповували" дзвіницю й старались якнайдовше дзвонити. При тому траплялись і непорозуміння, часом доходило навіть до штурханців і синяків, бо старші парубки не допускали молодших до шнурів від дзвонів. За той привілей завжди змагались, іноді ті „змагання" були такі, що й старші браття мусіли втрутитися й розборонять молодь. Старші ґазди також уважали, що на Великдень кожний господар повинен бодай один раз „бамкнути" у дзвін. Вони вірили, що хто задзвонить перший, той першим збере й жнива; інші вірили, що тоді для нього буде

щасливе літо й гарний урожай та все лихо омине його родину; інші — що вони дзвонять за спокій та раювання душ, присутніх на Великдень на цвинтарі й на гаївці. Господарі дзвонили дуже коротко й лише до обідньої пори, зате ввесь день і у всі дзвони видзвонювали парубки й підпарубки-підростки.

На Великдень ніхто з господарів чи господинь не лягав спати. Бабусі завжди нагадували, що котра з господинь лягає на Великдень спати, то її грядки заростуть хоптою, бур'янами, виросте так зв. „мокрець".

На Великдень над селом стояв радісний гомін: перегуки молоді, спів гаївок, веселий передзвін церковних дзвонів; всюди панувало радісне збудження, на всім відчувалась чарівниця-весна.

Після обіду всіма дорогами й стежками до церкви прямували у новому вбранні побожні люди на вечірню, а опісля залишались на великодню гаївку. Йдуть веселі хлопці й дівчата, старші ґазди й ґаздині; не відстають і підтоптані бабусі, ведучи з собою малих внуків, щоб і вони подивились на гаївку. По вечірні сідають на мураву, іноді на якісь старі спорохнявілі колоди, і любуються дівочими гаївками, парубочим „волом" чи „живою дзвіницею". Увесь цвинтар заповнений дітьми, молоддю і старшими — чарівна, казкова картина! Біля церкви десятки дівчат великим хороводом виводять гаївок, „Жучка" або „Коструба". Журливий, інколи й сумовитий спів гаївок приковує увагу всіх. При цьому зібрані придивляються й до різнобарвного одягу молоді. На голівках у дівчат білі хусточки з червоними рожами, різнобарвні плюшеві „кацабайки", обшиті кольоровою стяжкою, й такого ж кольору ґудзики, в більшості темновишневі, зелені, темносині, іноді й червоної барви. Гарно вишиті білі сорочки та запаски, широкі рясні спідниці з так зв. „венґерської матерії", і гарно вшиті чобітки доповнювали дівочий одяг. Дівчата тримали в руках вишиті хусточки, за якими полювали парубки, намагаючись їх здобути різними хитрощами. Щоправда, траплялося, що дівчина нібито випадково впускала хусточку біля свого вибраного хлопця. Парубки також красувалися у святковому новому вбранні: у білих



Ягілка пді час Великодніх свят, біля церкви перед II. світ. війною.
Рисунок інж. Тараса Гірняка, 1975 р.

вишиваних сорочках, широких білих штанах, у чоботях і нових, білих, мов сонячники, солом'яних капелюхах — все сільського виробу. Старші ґаздині — у рясних спідницях, запасках, у білих сорочках і чоботях, підперезані волічковою „крайкою".

Дівчата в хороводі, побравшись за руки, оперізують церкву живим рухливим вінком. Ось вони розбіглись на два гуртки і починають виводити ґаївку:

(Перший гурток)

Воротаре, воротароньку,
А отвори ж воротонька.

(Другий гурток)

А що ж то за пан їде?
А що ж то за дар везе?

(Знову перший)

Яловії волоньки
Та ярії пчолоньки.

А ми того не беремо,
За дар вас не приймемо?

А що ж бо ви берете,
Що за дар нас не приймете?

Золотоє зернятонько,
Крайноє дитятонько.

На тих словах хоровід першого гуртка тримається за руки і швидко біжить до другого гуртка, аж у очах мерехтить. У другому гуртку дві крайні дівчини, тримаючись за руки, підносять їх вгору і ніби творять ворота. В ті ворота біжить перший гурток дівчат; над останньою спускають вділ руки й перетинають ланцюг першого гуртка, і так остання дівчина залишається вже біля другого гуртка. Продовжують цей

хоровід так довго, аж у першому гуртку залишиться тільки дві дівчини. Тоді й вони перебігають до другого гуртка, і гаївка продовжується. А скільки було сміху й реготу, коли дівчина відчепилася від ланцюга або ще, не дай, Боже, впала! При цьому набиралася сорому, бо старші ґаздині, що приглядались до гаївки, мали про що говорити, як то „Юрчишина Паранька впала на гаївці" і т. п.

Тим часом по другій стороні церкви парубки поставили „дзвіницю" на три поверхи: перший творили по четверо кремезних хлопців, на другому — стояли двоє зручних, тримаючись за руки, а над ними — ще один, найменший — і так вони повільно йдуть навколо церкви. Зчиняється рух, хтось голосно гукає: „Дивіться, дівчата, яка дзвініця"! Дівчата розбігаються: на них дійсно ледве помітно сунеться ця жива дзвініця! Раптом „дзвініця" захиталася, й тоді горішні хлопці злетіли на землю, як грушки, під загальний регіт. Крик, вереск. Хлопці охкають, стогнуть, вдають, що побились, а може котрий і вдарився, та не так, щоб аж стогнати. Але яка ж забава буває без крику й удавання? Дівчата розуміли ті парубочі вдавання, сміються, ніяк не співчувають хлопцям. Зненацька котрась гукнула: „Виводім „Зайчика", а інша — „Огірочки", а ще котрійсь забаглося „Кривого танцю"! Дівчата збились у гурток, тримаючись за руки, творять коло. В середині кола ставлять кількох малих дівчат і починають гаївку „Кривий танець". Передня провідниця веде дівчат поміж малих дівчаток, які стоять в середині кола й співають:

Ми кривого танцю йдемо,
Кінця йому не знайдемо.

А у кривого танця
Не видно йому кінця.

Будем його виводити,
Кінець йому знаходити.

А ми кривому танцю
Не виведемо кінця,

Бо його треба вести,
Як віночок плести.

І дійсно, провідниця того „Кривого танцю" так зручно водила дівчат поміж малих, що трудно було відрізнити, де його початок, а де кінець. Ця гаївка була справді захоплюючою, на неї любили дивитись молодші й старші, навіть діти. В тому танці дівочі голівки швиденько мигали, немов на фільмовому екрані. Навіть заздрісні парубки не важились перешкоджати дівчатам у тій гаївці. Але дівчата самі хотіли, щоб хлопці більше цікавились їхніми хороводами. Починали співати „Огірочків". Пісня про в'язання огірочків була одночасно й цікавою, спритною руханкою:

В'яжіться, в'яжіться,
Нові огірочки, нові огірочки.

Заким будуть, заким будуть
Старі насілечки, старі насілечки.

Огірочки зелененькі,
Парубочки молоденькі.

Огірочки пожовтіли,
Парубочки посумніли.

Дівчата так зручно заходили попід руки, що сплітались у ланцюг, подібний на огіркове поволоччя-огудиння. А самі вони були немов ті огірочки зелененькі... Тепер парубки вже не хотіли дарувати дівчатам закиду, нібито вони сумні. Зчепилися за руки й перешкоджають дівчатам, закидаючи „Вола": біжать щосили, аж земля гуде, атакують дівчат! Ті розбігаються в різні сторони, і знову вигуки та веселий сміх. Інколи бувало й таке, що один із парубків відривався від ланцюга й летів сторч головою на траву, а солом'яний капелюх котився ген-ген далеко. Скільки тоді було голосного сміху-реготу, як то Максимів Грицько відчепився від ланцюга і впав під церквою на гаївці!..

Вечоріє. Сонце схиляється додолу. Бабусі з малими внучатками збираються додому. Тільки серед молоді веселим

жартам ні кінця, ні краю. Але радісний Великдень швидко проминув. Втихли голосні дзвони, відходили втомлені парубки, натомість підлітки кидались тепер спробувати й собі потягнути за ті вимріяні шнури, бо скорше їх не допускали дзвонити. Веселі дівчата ще виводили свої гаївки, та вже більші для себе самих. Очевидно, що були між ними й такі, котрі мали свого хлопця на оці, думали за них виходити заміж, себто „віддаватися". Таким дівчатам починали співати гаївку:

Ой, чия ж то гуска
На воді ся плюска?
Ой, чий же то гусачок
Додому не пуска?

А тоді, немов змовившись, продовжували із виразним натяком на залюблених:

Гловинова гуска
На воді ся плюска,
А Демчишин гусачок
Додому не пуска.

І так по черзі переходили всіх дівчат та хлопців, котрі внедовзі мали побратись. Старші дівки наприкінці Великодня співали специфічну гаївку для парубків:

Он, он на горі льон,
На долині маковець,
По шалягу молодець,
По три гроші жінка,
По таляру дівка.

Іноді співали й задля зачіпки:

На поповій долині
Позастрягали свині,
Хлопці їх витягали,
Зуби собі поламали . . .

Заспівавши такої, розбігались у різні боки, мов сполошені серни, й швиденько бігли додому. За ними бігли звинні,

спритні парубки, і котру зловили, не хотіли пустити: „Пусти, бо вкушу", — загрожує одна, а друга обіцяє дати писанку та ще й найгарнішу

ОБЛИВАНИЙ ПОНЕДІЛОК

Другий день Великодня дуже цікавий низкою оригінальних давніх звичаїв. Це ж був день обливання дівчат, процесійного обходу довкруги цвинтаря, загального поминального парастасу, читання на гробах покійників, а рівночасно — день щедрої милостині для прошаків і калік.

Великодній понеділок розпочинався тим, що ледве світало, а в селі зчинявся рух молоді: тож старші парубки й підпарубки з коновками, відрами, а дехто тільки із шклянкою чи сикавкою з водою, підкрадалися всюди, де тільки жила доросла дівчина, щоб облити її холодною водою. Облита дівчина дарувала хлопцеві гарні крашанки, іноді вишивану хусточку. Батьки дівчини ніколи не чинили спротиву хлопцеві, який прийшов обливати їхню доню. Траплялися й такі смільчаки, які виводили дівчину прямо на річку й обливали її від голови до стіп. Навіть за це ніхто й ніколи ні на кого не сердився, не ображався, все приймалось за доброзичливий жарт, найбільше „терпів" лише святочний одяг.

З приводу Обливаного понеділка в селі був поширений переказ, що в звичаї обливати водою зберігалися дуже давні вірування наших предків. У хатах, де жили дівчина чи хлопець, облиті водою, вважалось, що влітку йтимуть дощі, буде гарний урожай — „будуть вони облиті цілу весну й літо", будуть чисті, здорові, сильні та розумні, дівчина одружиться з вимріяним хлопцем, а хлопець зі своєю судженою. Декотрі дівчата хитрували, не вбиралися зранку у святковий одяг, щоб його не знищити водою. Все ж таки, дівчина повинна бути вбрана в чисту білизну, спідницю, хустину й чоботи. На другий день Великодня вона соромилась вбиратись у щоденний одяг, щоб хлопець не подумав, що вона скупарка-„зиндра".

**
*

На Великодній понеділок існував у селі ще такий звичай, що кожна господиня, виходячи з дому до церкви, брала дві святочні бабки: одну давала на поминальний парастас, який рік-річно відправляли за душі покійників, а другою обдаровувала бідних прошаків, які сиділи біля дзвіниці та молились за спокій душ покійників.

Зворушливим у Великодній понеділок був процесійний обхід довкола цвинтаря, заповненого старшими і молодшими людьми та рухливою, мов весняні метелики, сільською дітворою, яка стрибала поміж гробами, неначе прудкі вивірочки.

Парубки виносили з церкви хоругви, дівчата — образи, хлопці-школярики дзвонили в дзвінки, паламар видзвонював у всі дзвони, церковне братство виносило нову важку книгу, оздоблену кованим золотим орнаментом, Святе Євангеліє, придбане для церкви побожною ґаздинею Позамурихою. Біля нього несе поважний ґазда Воскресний артос. З церкви виходить священик з хрестом і кропилом, кропить свяченою водою присутніх і тоді всі обходять довкола цвитаря. Священик читає Євангеліє в чотирьох кутах цвинтаря, кропить могили й білі мов крейда цвинтарні хрести. Дяки співають воскресне „Христос воскресе!" — Їх підсилюють дівочі та парубочі голоси. Відколи в 1928 р. читальня „Просвіти" придбала музичні інструменти для трубної оркестри, дяки вже не співали воскресних пісень під час цього великого обходу — зустрічі живих із мертвими, символічної єдности усіх поколінь єдиного народу. Оркестра виконувала маршові та великодні мелодії. Після процесійного обходу священик відправляв у церкві урочисте Богослуження, потім усі знову ішли на цвинтар, до місійного хреста, де священик відправляв поминальний парастас за душі покійників. По закінченні відправи дівки й парубки гуртувалися біля церкви й знову виводили гаївки.

У цих святкуваннях майже щороку брали участь військові „урльопники", тобто хлопці, що служили в австрійській армії. За такими дівчата найбільше поглядали, особливо за австрійськими уланами-кавалеристами. Через це не раз

виникали непорозуміння серед дівчат на гаївці, але все якось минало й вони продовжували свої веселі великодні гоївки.

Ось дівчата знову поділились на два гуртки й почали відомого „Зельмана":

Їде, їде Зельман,
Їде, їде його брат,
Їде, їде Зельманова,
Вся його родина . . .

Їде той поганий лихвар Зельман, відчинить нашим людям за добрі гроші церкву і дозволить гаївки виводити . . . Мелодія і танок приємні, а зміст пісні — страшний . . . Аж раптом парубки вибігають з-за другої сторони церкви й закидають парубочого „Вола", переривають жваву дівочу гаївку, та не на довго, бо дівчата вже гуртуються й починають весняночку:

Розлилися води
На чотири броди,
Гей, дівки, весна красна,
Зілля зелененьке!

У першому броді
Соловей щебече,
Гей, дівки, весна красна,
Зілля зелененьке!

Ця старовинна весняна гаївка, здається, найцікавіша. У ній віддзеркалена краса весняної природи, накликається літо соловейком і зозулею . . . Великодніх гаївок було дуже багато. Одна з дівчат пропонує заспівати „За нелюба йдучи", інша підказує „Коструба". Та наближається пора йти додому, щоб батьки не занадто довго чекали з обідом.

Заки бабусі й матері готували обід, господарі дбайливо порались біля худоби: бідна німина також повинна відбути радісне свято. Дівчата, умовившись, що по вечірці будуть продовжувати гаївки, прибігали додому й кидались допомагати матері біля печі, або годувати дріб. Великдень . . . Великі дні . . . Нині й матері стали якісь смирніші, не лають доні, чому так довго барилася під церквою. Знають, що сьогод-

ні — дівочий день... Сьогодні їх обливали холодною водою, а за тиждень може й сватати прийдуть? Заледве родина встигла закінчити обід, як паламар почав дзвонити, скликати вірних на вечірню. І знову всі дороги й стежки були заповнені дорослими і підлітками.

По вечірні священик виходив із церкви, з хрестом і молитвословом на цвинтар, де читав на гробах молитви за спокій душ покійників. Біля кожної могили стояли ґазди й ґаздині, чекали священика. А тим часом довкола церкви знову зарясніло веселими рум'яними обличчями сільських парубків і дівок, знову задзвеніли сміх і регіт. Починають виводити гаївку. Дівчата, дотримуючись своєї домови, починають, як то важко за нелюбим жити:

Дівчинонька плаче,
За нелюба йдучи,
Гей, мати, лихо знати,
За нелюбом жити.

Їдь до мене, доню,
За три роки в гості,
Гей, мати, лихо знати,
За нелюбом жити.

Дочка не слухала,
За рік приїхала,
Гей, мати, лихо знати,
За нелюбом жити.

Мати не пізнала,
З подвір'я вигнала,
Гей, мати, лихо знати,
За нелюбом жити.

Сусідка пізнала,
Матері сказала,
Гей, мати, лихо знати,
За нелюбом жити.

Дівчата навмисне або й підсвідомо малювали піснею таку сумну картину невдалого подружжя, щоб попередити батьків, звернути їхню увагу на небезпеку, яка загрожує дочці, коли її віддадуть за нелюба. В давнині таке попередження було доречним, коли не раз батьки силували доню виходити за нелюба заміж. Замислені над своєю долею, дівчата починають виводити гаївку про польового птаха-перепелицю, що блукає по голій стерні, шукає притулку й захисту, а до села перепелиця не звикла заходити — і починають „Перепелоньку":

Перепелонько, чоловік їде,
Перепелоньці черевички везе,
Тут була, тут нема перепелоньки,
Ясної зороньки . . .

До гаївок приглядаються малі й старі, опершись на паркан: вслухаються в цю мелодію й слова, і серцем-душею переносяться в роки своєї молодости. Невидимо кружляють рої думок про давню минулу гаївку і призабуту вже молодість. Навіть хлопці, що насміхалися з дівочих забав, примовкли, мабуть і вони в полоні краси старосвітської пісні. Дівчата, щоб змінити журливий настрій, починають співати веселішої:

Через попові лози
Скакали бігцьом кози,
То вгору, то вдолину,
То в ружу, то в калину . . .

Відтак творять коло, а в середині жартівлива дівчина грає ролю нелюбого Коструба. Вона звертається до дівочого хороводу з словами: „Христос воскрес! Чи не бачили ви мойого Коструба?" — „Бачили, пішов у старости!" — і всі співають:

Бідна моя голівонько,
Нещаслива годинонько,
Що ж я собі наробила,
Кострубонька не злюбила!

Приїдь, приїдь, Кострубоньку,
Стану з тобою до шлюбоньку,

Рано, рано-вранчику,
У білому кафтанчику.

Наприкінці другого дня Великодня дівчата виводили для докучливих парубків гаївку:

Сохла кобила, сохла,
Поки вона не здохла,
Прийшли хлопці із торбами,
Всю кобилу забрали,
Забрали, облупили,
Очкурі собі поробили.

ТРЕТІЙ ДЕНЬ ВЕЛИКОДНІХ СВЯТ

Третій день Великодніх свят уважався днем родинного гостювання і взаємної гостинности. Господарі й господині відвідували родину, сусідів і приятелів. Іноді поважні ґазди й ґаздині виходили на свої поля, на яких вже зеленіли озимі культури, себто жито й пшениця. Привітавши свою ниву радісним „Христос воскрес"! Вони сідали на межі і споживали свячену паску, яєчко та інші празникові ласощі. Шкаралупи з посвячених яєчок залишали на ниві, щоб оберігали їхню ниву від стихійного лиха — буйного вітру, тучі та граду.

Під церквою зранку до полудня старші дівки, хоча вже й потомлені, якось ще продовжували свою гоївку. Натомість дорослі парубки вже менше нею цікавились. Дівки відгукувались на парубочу байдужість таким співом:

Старий діду, старий діду,
Чому ся не жениш, чому ся не жениш!
Старої не хочу, молода не піде,
Та ну, та ну, та ну ну, молода не піде.

А хоч вона піде, то не зварить їсти,
А хоч вона зварить, то ми не поставить,
А хоч ми поставить, то сама не сяде,
Та ну, та ну, та ну ну, то сама не сяде . . .

В ті часи в селі молодші завжди і всюди слухали й шанували старших: в родині, в громаді, в церкві, на вулиці, навіть у корчмі. Пошана і послух не залежали ні від маєткового стану, ні від провідного чи підрядного становища, одружених чи самотніх осіб. На засаді такої толеранції старші завжди й всюди займали провідну позицію в суспільно-громадському житті. Напр., на Великодні свята гаївку виводили виключно старші дівчата, хоча їхнього хисту й витівок заздрісно придивлялись молодші дівчата. Третього дня Великодніх свят старші дівки відступали свої привілеї молодшим дівчатам у гаївці, і лише тоді молодші виводили під церквою своїх гаївок, починаючи від „Зайчика". Вони ставали в коло, тримаючись за руки, а посередині — „Зайчик", молодша, яких 12 літ дівчинка. Вона ще молода, соромиться, не хоче виводити гаївки, але вона вже жвава й цікава, і очі в неї такі великі, як у зайчика:

Ані тобі, зайчику, перескочити,
Ані тобі, зайчику, перелетіти,
А наш зайчик рябесенький,
Прилинь, прилинь до серденька!

„Зайчик" кидається на всі боки, намагається вискочити з кола, та його не пускають. Тоді стає посередині, береться руками у боки й рухами відображує зміст пісні. Дівчата співають:

Візьми собі гребінчика,
Розчеши собі косу,
Пригладь собі чорні брівки,
Візьми себе за підбоки.

Сюди-туди повернися,
На дівчаток подивися,
Вибирай собі першу,
З малинового вершу.

„Зайчик" біжить у колі й вибирає одну з дівчат: „Ти!" Тепер та дівчина стає в колі й гаївка починається знову. Співають „Жучка":

Ходить жучок по ручині,
А жучиха по долині,
В коротенькій кожушині,
Грай, жучку, грай, небоже,
Най ти пан-Біг допоможе.

А наш жучок невеличкий,
А на жучку черевички,
А наш жучок, як мак, як мак,
А на жучку пенджак, пенджак,
Грай, жучку, грай, небоже,
Най ти пан-Біг допоможе . . .

Деякі з дівчат згадали про „Соловейка", тож і починають співати:

Соловейку, пташку, пташку,
Чи бував же ти в садку,
Чи видав же ти, як мак сіють,
Ось так сіють мак . . .

Соловейко пригинається й показує, як саме сіють мак. Ці старовинні гаївки перетривали століття великих негод, війн, наїздів та поневолення і все ж таки дійшли до наших днів, зберігши провідну думку й ідею, національний характер і зміст. Немало їх залишилося, як неоцінений скарб історії і культури українського народу, небагато вже є таких, котрі їх пам'ятають. Здається, що подібних не має ні один культурний европейський народ, крім українського.

**
*

Після Першої світової війни сталися важливі зміни в суспільно-громадському житті, в тому і в селі Ценеві. Безперечно, вони заторкнули й передвоєнні звичаї, сталися зміни у великодніх гаївках, парубочім „колі", а згодом і в селянській народній ноші. В тому часі сільських парубків уже перестали звати парубками, лише хлопцями, а дівок — дівчатами. Народню ношу власного виробу перестали вживати, замінивши її матеріялами фабричного виробу. З бігом часу

зникли, червоні як кров, коралі, які перед війною були найпопулярнішими у сільських дівчат та молодших жінок. Дівчата й чимало жінок перестали носити чоботи з юхтової шкіри — взувалися вже в черевики, головно з „боксової" шкіри. Сталися значні зміни й серед передової сільської молоді, яка зайняла в селі головну, провідну лінію. Тепер уже старші приглядались, а може й завидували молодшим провідникам, на Великодніх гаївках та руханкових забавах. Новітні гаївки, хоча ні в чому не різнились у їхньому виконанні, вирізнялися вже модернішим ритуалом:

Ми голубку голубили,
Всі довкола обступили,
Ти, голубко, чого тужиш,
Вибирайси, кого любиш . . .

У той момент „голубка" бігла до кола й вибирала одну з дівчат, котру вона любить, на „голубку", і гаївка продовжувалась. У післявоєнному періоді сільські хлопці майже перестали брати активну участь у великодніх гаївках. Вони влаштовували спортово-руханкові гри, тільки для хлопців, гралися в кота й мишку, так зв. „мухолап і катанас" .Двом хлопцям зав'язували хусточками очі, одному „катанасові" давали в руку поясок, а „мухолапові" свисток, або якесь калатальце. Відтак вводили їх у своє велике коло, в якому ті бігали один за одним. „Катанас" ляскав паском-ременем, а „мухолап" тарабанив у калатало; якщо вони зустрічались, то „катанас" солідно періщив паском „мухолапа". При тому лунали дотепні жарти, веселий сміх. Коли вже хлопцям набридав „катанас і мухолап", вони змінювали забаву, тепер уже на „підпільну пошту". Вони творили коло, із закладеними ззаду руками. Довкруги кола обходив з паском „підпільний поштар" і давав комусь у руку свою пошту, себто той пасок. Хто одержав пасок, починав періщити ним свого правобічного сусіда, який оббігав довкруги кола аж до свого місця; коли він не був спритний, то таки немало нахапав пасків . . .

ПОЧАТОК СІВБИ

Український рільник чи ремісник від давніх часів розпочинав хоча б найменшу працю з Богом: „Во ім'я Отця і Сина, і Святого Духа!" Без цих кількох слів він не виходив за поріг хати.

Як перешуміли холодні води талого снігу і земля вбиралась, мов королева, в зелену шату, селянин-рільник лагодив весняне землеробське знаряддя. Ним він рік-річно обробляв свою годувательку-землицю. Перед виїздом першого дня в поле він повторяв, що „Без Бога не переступиш порога". Виносив з комори насіння, клав на віз знаряддя, впрягав у воза коней — і знову йшов у хату. Там відмовляв з цілою родиною кілька разів „Отче наш" і „Богородице Діво". Після тієї спільної молитви наливав у миску свяченої Йорданської води і кропило, яке беріг ще з Богоявленських свят. Господиня брала господарську хлібину і виходила з хати. Старший син, інколи робітник (його звали наймитом) тримав за віжки запряжених коней, щоб вони, сохрани, Боже, не сполошились від несподіваних краплин свяченої води. Господар з господинею тричі обходив воза і кропили свяченою водою віз, насіння, знаряддя й коні. Ритуал кроплення господар закінчував біля голів запряжених коней і там розділював зліплене кропило й давав його по рівній частині коням з'їсти. Рештки води виливав на насіння, а винесений хліб клав до сівні. Потім брав батіг у руку, робив ним знак хреста спереду воза, сідав на віз і, кажучи „Допомагай, Боже" — виїздив засівати своє поле. Цей звичай був загально прийнятий і щороку повторявся. Були й такі побожні господарі, які робили батогом знак хреста кожного разу перед виїздом з двору, навіть з міста чи з лісу.

Коли б сучасні водії авт не забували ознаменувати себе хрестом, то напевне не було б стільки жертв і дорожніх каліцтв.

ДЕНЬ СВЯТОГО ЮРІЯ

За народнім звичаєм 6. травня, рік-річно на основі церковного календаря східнього українського обряду припадало церковне історичне свято святого Юрія. Українські хлібо-

роби в давнині уважали його покровителем скотарства. Зрозуміла річ, селяни, що займались хліборобством, приділяли багато уваги цьому святу. Майже в кожній селянській хаті висів образ св. Юрія — лицаря на білому коні, зі списом у руці, який пробив змія, поганського „дракона".

Колись у селі з ім'ям св. Юрія було пов'язано чимало леґенд, оповідань, спогадів і вірувань. У день св. Юрія господарі виганяли вперше свою худобу на пасовисько, на так зв. Юрієву росу, вважаючи її корисною для тварин: підкурювали худобу посвяченими віночками й виганяли все погане свяченою лозою-„шуткою", з надією, що з худобою не станеться нічого поганого впродовж цілого року.

Старші хлібороби вважали, що тільки до Юрія годиться сіяти овес, бо пізніше посіяний овес не дозрівав і не давав доброго намолоту. Вони також запримітили, що коли на Юрія може сховатися в зеленому житі курчатко, то буде кращий від торішнього врожай і ранні жнива. Коли траплялась запізнена весна, то на св. Юрія жито заледве підіймалось над землею. Вони завважували також, що до теплого св. Миколая ще можна сіяти пізній ячмінь, а ранню гречку конче треба сіяти на Ґлікерії, бо тоді вона була намолотна й багатомедна, для бджіл і, врешті-решт — для людини.

ТРАВНЕВІ — МАЙОВІ ВЕЧОРИ

У багатьох европейських народів місяць травень називається маєм (май). В українській мові слово „май" означує не назву місяця, а зелень, найчастіше зелені галузки дерев. Існує вислів: „замаювати хату", себто прикрасити зеленню. Коли повертається після холодної зими довгождана весна, зрозуміло, що її чаром втішається людина. В той час природа вбирається у зелені шати, все розвивається, росте, буяє й цвіте. Ми радіємо тією красою природи і самі духово ростемо. Як же не тішитись, коли вже стає тепло, гамірно й весело; починає розцвітати бузок, який цвіте коротко — зате він найраніший і так принадно пахне! Жінки замаювали ним хатні образи, іноді ставили його у вікні, а навіть вівтар у церкві замаювали бузком.

Після Першої світової війни о. Іван Ратич розпочав у церкві в Ценеві щовечора відправляти в травні молебень до Матері Божої, так звану „маївку" Цей звичай дуже старий. Ще перед Римом, у стародавній Індії було свято на честь богині Маї, матері природи. Індійці святкували свої „маївки" в кінці квітня і на початку травня — мая. На майові богослуження приходило багато людей, переважно молоді, бо в той час основні весняні роботи були майже завершені: ярі культури посіяні, город оброблений, бараболя посаджена. Можна вже було трохи сповільнити гарячковий темп, хоча на господарстві роботи ніколи не бракувало.

Тут теслярі тесали дерево важкими „топорами" (сокирами), починали будувати нову хату: там покривальники крили солом'яними сніпками стару стодолу. А ген там трачі розпилювали пилою вербову колоду на дошки, на „штахети". Хтось далі городив пліт, звідти лунало сичіння пилки, гупання довбні й молодків, цюкали сокири. Ще трохи — і вже виднів новий пліт, або „штахети".

Жінки прали на річці, били праниками сільське полотно, простеляли його мокрим на сіножаті, іноді на громадському узгір'ї, щоб побіліло від проміння сонця. При праці непомітно минав день і наближався вечір. Ще сонце не встигало сховатись за церковні копули-бані, як паламар дзвонив у церковні дзвони, скликаючи побожних людей до церкви на маївку. Поверталися господарі з поля, з оранки чи волочення. Пастухи гнали порикуючі корови додому. Пахли сади, літали і гуділи чмелі, хрущі та й бджілонька бреніла біля свого вулика, а люди поспішали, бо прийшов час на маївку. Першими ішли старші господині, бігла дітвора, йшли дівчата, а за ними хлопці, дорослі „парубки". В церкві велика урочистість: лунає щирий молитовний спів, чути чисті й сильні голоси хлопців і дівчат, а зміст пісні — повний любови та відданості Матері Божій! Народ просив Матіньку Божу, заступницю всіх християн, щоб заступилась за нами, в кожній потребі й нещасті. Найбільш побожною хвилиною була та, коли народ ставав навколішки, а священик співав: „От повітря, глада, огня і войни сохрани нас, Господи". На кінці молебня священик підіймав угору Найсвятіші Тайни

і знову дуже урочисто просив: „Спаси люди твоя, Господи, і благослови достояніє твоє!" Ще одна чи дві побожні пісні й кінець маївки.

Виходили люди з церкви, а деякі старші жінки ще молились, щоб ще більше виявити Господеві свій жаль за провини і просити Його ласки.

Звичайно, першими з церкви йшли дівчата, а хлопці за ними. Під час травня хлопці осмілювались скорше, як колинебудь перед тим, зачіпати дівчат. Чути дотепні жарти і сміхи, весела весна чарувала всіх. Дівчата іноді заходили до читальні „Просвіти", а хлопці до кооперативи, щоб купити цукерків. Крамар, жартуючи, відколупував у „пушці" злиплі цукерки. Жартував крамар та й покупці своїх жартів докидали. Однак, хлопцям нічого там байдикувати, їм була пора дівчат додому відводити. В читальні рух, в читальні життя, веселі дотепи, голосні сміхи, аж вікна трясуться! В кооперативі також гамірно: господарі покурювали махорку, й кожний хотів щось цікаве сказати — про воєнні пригоди, політику та різні в селі новини, а передусім пожартувати. Сільське життя мало свої несподіванки. А отже й тема для розмов: ударив грім і запалив чиюсь там хату, іноді обірвався беріг і присипав жінку, яка копала глину, і вже є про що увесь тиждень говорити. Особливо до жартів все знаходилась нагода. Не раз розмова починалась поважно, про якісь актуальні справи, та швидко тон змінювався „навеселло", лунали жарти, а тоді й сміх, аж ліхтар гойдався. Говорив народ, тішився . . .

У кооперативі гомоніли на різні теми, а біля воріт, на перелазах, у садках породжувалось тихеньке кохання. Молоді серця бились у спільному ритмі, завмирали від чару кохання . . . На призьбах сиділа молодь, іноді навіть без слів, аби тільки ближче до себе, серце до серця, а воно „гаряче як жар"? Світив круглолиций місяць, тьохкав у гаю соловейко, в багні заводили жаби, аж у вухах лящало. На „вигоні" співали хлопці любовні, весняні, козацькі та стрілецькі пісні: „Копав же я криниченьку", „Ой, на горі там женці жнуть", „Їхав стрілець на війноньку", „Ой, видно село" та багато інших. Співали хлопці, давали серцю волю, а гомін

пісні нісся гаями, лугами, дібровами, понад садами. Це ж весна, і місяць травень найбільш пригожий для кохання і весілля . . .

Травневі — маєві вечори залишились незабутнім спомином на довгі роки. Іноді вони пригадуються і в похилому віці.

Маєва нічка у сільських парубків минала непомітно швидко. Ось і жаби вже затихли, а соловейко знову починав будити до життя природу, а людей до праці. На обрії на світ благословляло, починало світати, і не один парубок аж тоді хильцем попір плотами додому прокрадався . . . Приліг, може, на годину, а батько вже будить сина до праці. Працювали люди і тішилися, думаючи, що завжди так буде . . .

Як би хотілось ще бодай раз побачити отаку маєву нічку в селі, тих дебелих та життєрадісних сільських дівчат і парубків! Дарма, їх уже нема. Вони пішли в ряди Української Повстанської Армії. Змагаючись по-геройськи з гнобителями українського народу, комуністичною Москвою — майже всі вони загинули на полі слави! . .

ДЕНЬ НАРОДНЬОЇ СВОБОДИ

Кожного року на 16-го травня громадяни української національности під Австрією, згодом Польщею відзначали історичне народнє свято, знесення дідичівської панщини, так зв. „День свободи". В цей день рік-річно у церкві священик відправляв Службу Божу. Після відправи виходила процесія з хоругвами, образами, свяченою водою й свічками, на чолі з о. парохом. Люди прямували повільним кроком до хреста-пам'ятника серед роздоріжжя на середині села, невідомо коли поставленого, як пам'ятник з приводу історичного скасування польсько-шляхетського невільництва. Біля пам'ятника священик відправляв молебень, кропив свяченою водою хрест, вінки і квіти, якими був замаєний пам'ятник. Після відправи процесія поверталась до церкви, під звуки церковних дзвонів, і на цьому закінчувалось народнє святкування.

Через малу національну свідомість це фактично політичне свято не цілком віддзеркалювало свою історичну суть,

бо в розумінні малосвідомих селян того часу вважалось більш релігійним, ніж національним святом. Все ж, і в такій формі воно пригадувало молодшій ґенерації довготермінове рабство й безправ'я за польської окупації Західньої України.

Після Першої світової війни, а тим більше після Визвольних Змагань, коли Польща знову окупувала Західню Україну й повторно заводила новітнє невільництво, — наш селянський загал уже був свідомий своєї національної окремішности. Тоді день 16-го травня, хоча й відзначали за давнім звичаєм, але вже з виразним національним забарвленням, навіть з познаками патріотизму. День скасування панщини набрав політичного змісту: кожне господарство було прибране, позамітане, причепурене, а де-не-де й замаєне жовто-блакитним прапорцем. Це тривожило окупаційну польську владу, яка, без сумніву, здавала собі справу з мети й ідейности такого святкування. Поліція нишпорила в селі, карала господарів, котрі замаювали своє обійстя національним прапорцем. Та зате наступного року їх було більше й більше. На присмерту „моцарствової" Польщі поліція швендяла в одному кінці села, а в другому кінці маяли жовто-блакитні прапорчики. Цим ділом займались тоді молоді спритні юнаки, члени Організації Українських Націоналістів.

ЗЕЛЕНІ СВЯТА — ПОЧАТОК ЛІТНЬОГО ЦИКЛУ

Назва Зелені Свята була перед християнством у жидівському обряді й традиції. Як знаємо з біблійного передання старого Заповіту, жиди обходили семиденний празник пожнив'я, тобто обжинки, під назвою Зелені Свята. Символічно жиди пов'язали свої обжинки з п'ятдесятницею жидівської пасхи: через п'ятдесят днів після жидівської пасхи, сини Ізраїля, принесли в жертву Господеві сніп збіжжя і дві хлібини, як дар пожнив'я первоплоду обітованої землі. Тоді ж дім зборища, себто храмину, в якій вони приносили жертву Господеві, замаїли зеленню, найпишнішими плодами із дерев (пальмовим віттям, гіллям густолисткових дерев, а навіть верби), і веселилися цілих сім днів перед Господом Богом.

В сьому неділю після Христового Воскресення Українська Церква східнього обряду обходить святковим поминанням Зіслання Святого Духа, себто п'ятдесятницю після Воскресення Ісуса Христа. П'ятдесят днів по Воскресенні Ісуса Христа зібралися Апостоли в домі в Єрусалимі, де передше була Тайна Вечеря. Над Апостолами з'явився Святий Дух, котрого Ісус Христос приобіцяв був Апостолам зіслати з неба.

Саме тоді були жидівські Зелені Свята, і багато побожних жидів з різних сторін з'їхалися до Єрусалиму, щоб радісно відстяткувати традиційне пожнив'я. За твердженням святого письма старого Завіту, в той час усі святині в Єрусалимі були замаяні зеленню, а можливо, що й увесь Єрусалим красувався у зеленні.

Український народ позичив, а радше присвоїв собі цю жидівську традицію і пов'язав її із святом Зіслання Святого Духа, надаючи йому ще другу назву — Зелені Свята. На спомин такого великого в історії церкви моменту, українці почали маїти внутрі й знадвору зеленню свої церкви, хати і господарські будинки. Отці-парохи під час Зелених Свят вдягали ризи зеленої барви. Селяни надавали чималого значення зеленим галузкам, якими була замаєна церква. Вони уявляли собі, що в галузках перебуває Святий Дух у Тройці Святій. Тому зараз по церковній відправі народ кидався на гілки зелені, що ним була замаєна знадвору церква, розхапував їх умлівіч і приносив додому, з уявою приходу на обійстя Божої ласки, милосердя і охорони.

В українських хліборобів прийнявся звичай під час Зелених свят виходити з процесією на поля і благословити урожай. Цей звичай, мабуть, прийшов на Україну від жидівського пожнив'я і увійшов у народню традицію . . .[1]).

Напередодні Зелених свят до схід сонця кожний голова двору, себто господар, відтинав різного розміру зелене гілля з клена, ясеня, ліщини й липи, зносив його до стодоли, щоб було свіженьке, ввечорі замаював цим гіллям ззовні будинки та хату в середині.

---

[1]) Святе письмо старого та нового Заповіту, Рим Видавництво ОО. Василіян 1963 р. ст. 195.

Хтось може подумати, чому саме відтинали гілля зрання й несли в стодолу для збереження свіжости, коли можна ж було його нарізати при заході сонця? Саме тут криється головна символіка звичаю. В селі було таке повір'я, що тільки до полудня дерево росте й розвивається, а потім відпочиває, ніби завмирає — не годиться ж замаювати своїх будинків гіллям із мертвого дерева, щоб, не дай, Боже, у господарстві не погинула худоба, або ще гірше — хворіли чи вмирали діти.

На Зелені свята кожне господарство було замаяне зеленими галузками, а біля воріт та входових дверей хати стирчали чималі зелені гілляки. В нутрі хату оздоблювали липовим гіллям, городніми, іноді польовими квітами. Так же замаювали церкву, образи й вівтар.

Другого дня Зелених свят, тобто на Пресвяту Трійцю, по Службі Божій старші господині, виходячи з церкви, старалися відірвати бодай маленьку галузку з церковного маю. Вдома застромляли їх на грядку, щоб в'язались рясні огірки. Пасічники прив'язували такі галузки до високих жердин, які розставляли біля пасіки, щоб рої на них сідали і не вилітали з пасіки.

На другий день Зелених свят селяни виходили з процесією у поле благословити врожай. Коли була ясна погода після обіду, церковний паламар дзвонив у дзвін, скликаючи молодь до церкви, звідки виносили хоругви, образи й ін. процесійні церковні речі. Менші хлопці-школярики з ручними церковними дзвінками також брали участь у поході. Очолена священиком процесія прямувала до близького джерела, „Колядкової керниці", в якому святили воду. Освячену воду везли на возі у бляшаному дзбанку, інколи у відрі, і виходили із села в поле. Попереду ішли хлопці з дзвінками, за ними несли хоругви, образи, потім простували священик, дяки, сільська молодь, а далі ґазди й ґаздині. Біля кожних воріт стояли господарі зі своїми господинями, чекаючи на прихід священика, а коли він наближався — пригинали коліна, і священик, проказуючи молитву, кропив їх та їхнє обійстя свяченою водою. Біля придорожнього, так зв. „Вавринкового хреста" священик читав Євангелію. Відти виходили на по-

льову дорогу, що простягалась через громадське узгір'я й виходила на розлогі ценівські поля, покриті хвилями колосистої пшениці. Де-не-де серед того рухливого моря озивалась сполохана перепелиця.

Дяки і молодь співали побожних пісень, як ось таку:

О, Мати Божа, до серця Твого,
Мечами болю прободеного,
Кличемо, бідні, з тоном, сльозами,
Потіхо грішних, молись за нами.

Ми, Твої діти, Тебе благаєм,
В потребі, нужді кличем-взиваєм,
Рятуй нас серця Твого ласками,
Потіхо в смутку, молись за нами.

Моли Ісуса, Мати ласкава,
Щоби віджила народу слава,
Кличем, Маріє, всі зі слезами,
Потіхо в смутку, молись за нами.

О, Мати Божа, в нашій недолі
Подай нам поміч, визволь з неволі,
Вся Україна із діточками,
Тебе благає: змилуйсь над нами...

Хлопчики дзвонили гучно дзвінками, і над ланами звучала їхня потужна срібна пісня. Той милозвучний тон наповняв добряче серце нашого селянина, він радів і дякував Всевишньому. Стояв біля власної нивки, оглядаючи свою мозольну працю, й шепотів щиру молитву, благав Божої ласки — щасливих жнив і гарного врожаю. Коли наближався вже й до нього священик, пригинав коліна, а священик читав молитву й кропив свяченою водою його урожай. Озимі культури (жито й пшениця) починали цвісти, ярина саме викидала колоски. Меткі хлопчики охоплювали - зв'язували жменею кілька стеблин жита чи пшениці, щоб зерно в'язалось у їхньому колосі.

Ценівські поля розтягались у довжину майже на 5 кілометрів. На них стояло багато придорожних хрестів, біля яких

спинялась процесія. Священик відчитував молитву, іноді пригадував добродіїв, коли й чому вони поставили фігуру або хреста. Всі вони мали свої, не раз зворушливі причини побудови. Процесія коротко перепочивала на розлогих сіножатях „Карного болота", біля джерельної кринички, де клали на зелену мураву, між пахучими польовими квітами хоругви й образи. Старші господині сідали навколо кринички; молодь розбігалась по сіножаті, збирала польові квіти, згодом зривала зелені колоски з жита чи пшениці, дівчата сплітали віночки, якими замаювали хоругви й образи. З вирію повертались голосні польові птахи, кружляли над ланами і своїм криком вітали прибулих гостей. Зразково-прикладні ґазди й ґаздині з повним задоволенням оглядали свої нивки, на яких шуміла, як повновода ріка Дунай, подільська пшениця. Після короткого відпочинку хлопці забирали хоругви й вирушали додому, переходячи через скарбові лани, на яких лили піт їхні діди за панщини-кріпацтва. Входили в східню частину села й наближались до церкви часто вже в присмерку. Радісно вітали процесію церковні дзвони.

Після Першої світової війни, особливо ж по Визвольних Змаганнях, на фронтових побоєвищах залишилось немало великих могил, у яких були поховані кості Українських Січових Стрільців, а на загальних цвинтарях у деяких селах залишились поодинокі могилки. На них щороку на Зелені свята відправляли помина́льні панахиди. На нашому ценівському цвинтарі також була стрілецька могила. До неї кожного року на Зелені свята з церкви виходив о. парох з хрестом, а народ із хоругвами, й відправляли панахиду. На більших спільних стрілецьких могилах, як Лисоня, Посухів, Вівся — відправляли панахиду по кілька священиків, при великім зборі народу, переважно національно-свідомої української молоді.

Польська поліція розкопала спільну могилу на славній горі Лисоні ще в 1929 році, а самотні могилки на спільних цвинтарях мали дочекатися своєї черги в 1937 р. Але після злобної польської пацифікації 1930 року польське повітове староство заборонило о. парохам відправляти панахиди біля могили, — лише в церкві. Одначе, самі священики (не

один із них був учасником героїчних боїв) відправляли панахиду біля могил в присутності народу, хоча за те не раз мали різні напасті з боку польської поліції, інколи були покарані грошевою карою.

ПРЕСВЯТА ЄВХАРИСТІЯ „БОЖОГО ТІЛА"

Пресвяту Євхаристію, або, як ще називали — свято Божого Тіла, не відзначали в день його призначення, а завжди переносили на найближчу неділю. Однак, сільські дівчата й молодиці в день Божого Тіла збирались удосвіта, інколи й так, щоб батьки не почули і йшли ген-ген на польові сіножаті збирати, і то виключно зі сходом сонця, польові квіти. Старші жінки також збирали по узгір'ях гірські квіти — чебрець, розгадник, цебричок, так зв. „страхополох" і з них сплітали віночки, щоб найближчої неділі взяти до церкви.

Після Служби Божої священик посвячував вінці з польових квітів. Дівчата клали їх на голову, щоб ніколи голова не боліла, щоб не боялись сильного грому і блискавиці. Старші господині чіпляли ті віночки під стріху біля хатніх дверей: вони мали б бути хоронителем їхньої хати й цілого обійстя. Бабусі твердили, що посвячені віночки не допускають до хати різної нечистої сили, щоб не заколочувала родинного спокою. Якщо в родині хтось перелякався грому чи блискавиці, його підкурювали палениною зілля із освяченого віночка, інколи підкурювали й худібку. Так воно в селі велося, що посвяченим вінцем і квітами сільські бабусі, і ще більше різні знахорі присвячували багато уваги, вважаючи, що вінець треба дуже шанувати. Вони завжди повторювали, що тільки чесні люди гідні вдягати вінець слави. Віночками прикрашували придорожні хрести і фігури, хоругви та образи, а також молоду невинну дівчину, коли ставала до шлюбної присяги. Багато жінок вважали, що вінці з живих квітів допомагають при хворобах і немочах, навіть при каліцтві . . .

РІЗДВО СВ. ІВАНА ХРЕСТИТЕЛЯ

В давнину це річне велике свято звали по-різному: в деяких місцевостях звали „Іваном Купалом", інші його звали „Лопушним", у Ценеві його пов'язували з іменем пророка

св. Івана Хрестителя. Про Івана Купала писали немало авторів, і кожний з них підходив до цієї теми зі своєї точки зору. В старовинній „Повісті временних літ" згадується, що святкування Купала було поширене серед українського народу ще перед приходом на Україну християнства. З приходом в Україну християнства в народі поєднали Купала з іменем св. Івана Хрестителя. Так чи інакше, з днем Івана Хрестителя пов'язані різні ворожіння та здогади, що вказує на давні вірування ще з дохристиянських часів.

У минулому відзначали це свято різноманітними церемоніями. Дівчата плели вінки й увечорі кидали в річку, відгадуючи свою долю. Старші селяни з певністю вірили, що на Купала сонце купається: вони вставали раненько перед сходом сонця, щоб побачити, як сонце „купається". Може від цього й походить назва „Купала"? В селі до свята Івана Хрестителя старі селяни не купались у річках чи ставках, забороняли й дітям, повчаючи, що гріх купатись, коли сонце ще не скупалось. Старші залякували своїх дітей, мовляв, коли б вони пішли купатись перед святом Івана Купали, тоді в них виросте верба на спині, а навіть горб, або ще гірше — їх може потягнути водяна русалка на глибоку воду і втопити.

Напередодні Купала кожне господарство було замаєне лопухами, щавниками, подекуди й полином, інших трав, бур'янів чи квітів на це свято не використовували. Перед заходом сонця господар виходив за стодолу чи іншу будівлю й витинав великі лопухи, яких у кожній сільській загороді не бракувало, відривав широкі, мов слонячі вуха, листки і втикав їх у стріхи своїх будинків. На воротях також прив'язував цілі масивні лопухи.

Після заходу сонця паламар дзвонив у дзвін, нагадуючи побожним селянам про завтрішнє свято. Після передзвону починали шарудіти господарські, березові віники, які були символом порядку: господарі підмітали свої подвір'я, щоб на свято було все й всюди чисто. Вечірнє шарудіння господарського віника витворювало святковий настрій. Газдині прикрашували господу лісовим зіллям, папороттю; вони ві-

рили, що папороть розквітає о 12-тій годині ночі, перед „Лопушним Іваном".

До речі — Іванівські святкування відбувались в найприємнішій порі року. В селі саме починалась сезонова праця — сінокоси, і все здібне до праці, мужчини й жінки, трудилось на сіножатях, немов запопадливі мурашки. Інколи приїздили в село на літні ферії гімназійні студенти. Вони з цікавістю виходили на сіножаті, приглядались до косовиці, деякі пробували навчитись тієї, як вони казали, селянської „штуки". При такій спробі було немало дотепних натяків збоку їх товаришів, веселих жартів і щирого молодечого сміху.

ОСОБИСТЕ ВРАЖЕННЯ (ІЗ СВЯТА СВ. ІВАНА)

На Івана Хрестителя рік-річно відбувалось храмове свято в Іванківському манастирі Отців Василіян в Краснопущі, поблизу містечка Поморяни, між селами Розгадів і Пліхів. Там збирались численні прочани, навіть із віддалених сторін Поділля. Туди щороку прибував зі Львова котрийсь із наших владик на архиєрейське Богослуження. Там іноді зустрічали бл. п. єпископа Микиту Будку, бл. п. єпископа Івана Бучка, бл. п. о. мітрата Базюка й інших достойних владик. Вони залишили в моїй, тоді ще молодечій, душі непроминаюче враження. Чим була наша Українська Церква східнього обряду для вірних і які користі вона дала своєму народові? А яка була б його доля, коли б її не було?

До манастиря в Краснопущі прибувало багато хворих, калік та й прошаків-жебраків, людей різного віку, в різноманітній народній ноші. За польської окупації на Іванівське свято до Краснопущі приїздила й польська поліція, нібито „панствова" охорона, хоча там не було що й кого охороняти в храмове свято з кількаденним відпустом. Однак, без польського поліцая українцеві навіть спокійно помолитись, як співається, ворог не дасть.

Одного разу ні з того, ні з цього зчинився рух, крик — польська поліція схопила кількох юнаків, між ними навіть

сліпонародженого каліку, під закидом розповсюджування протидержавних летючок! У польському понятті навіть благальна молитва українського сліпця була протидержавним злочином . . .

ПЕТРА И ПАВЛА

Дня 12-го липня український народ східнього обряду відзначав щорічним торжеством своїх верховних Апостолів Петра і Павла.

В Ценеві надавали цьому святу особливої урочистости і пошани.

В деяких роках жнива розпочиналися після Петра й Павла, але за народнім повір'ям конче треба було започаткувати збір урожаю перед св. Петром, коли ще кувала зозуля. Давні хлібороби уважали, що зозуля могла кувати тільки до Петра, бо після Петра вона ставала хлухонімою. Про ту німоту існувала така леґенда. Коли св. Петро ходив по світі й проповідував Христову віру, очевидно, в якихось далеких від ворожих очей гаях, лісах, де було гніздо зозулі, то вона з переляку здіймала багато крику й шуму. Тоді св. Петро відібрав у зозулі слух і голос, і так вона стала нещасницею. У висліді такого народнього тлумачення конче треба було розпочати жнива перед Петром, заки зозуля ще була щасливою, бо тоді й жнива будуть щасливі . . . Коли б зозуля закувала після Петра — це вказувало б на якесь нещастя. Іноді траплялися дуже запізнені жнива, все ж таки старші ґазди започатковували їх, хоча б одним першим снопом, перед Петром для щасливого жнива . . .

Після Першої світової війни селяни, які провадили вже раціональніше хліборобство, перестали вважати зозулю провісником щастя. Вони розпочинали жнива, коли прийшла на те пора, і так поволі хлібороби зменшували старовинні звичаї, які увійшли в традицію українських хліборобів.

ХЛІБОРОБСЬКІ ЖНИВА

Після Петра, звичайно на тиждень пізніше, починалися у нас жнива.

Найприємнішим періодом у нелегкому житті хлібороба були жнива, дарма, що то була виснажлива й поспішна праця. Давнє хліборобство вимагало багатьох працьовитих рук і невпинного поспіху. Та саме це витворювало в селі особливо приємний, піднесений настрій. До наглої праці приступали всі здорові й працездатні люди, мужчини й жінки, дівчата, парубки, допомагали навіть доростаючі хлопці й дівчата. Були і такі потреби, що на поле виїжджали матері з маленькими дітьми для збору врожаю.

Жнива — це ж був вислід круглорічної праці українського хлібороба. Він брався за цю працю з дбайливими плянами, знаючи, що кожна втрачена хвилина принесе йому втрату: висиплеться зерно з колосся, перемокне урожай, або побиття градом тощо.

Колись півсторіччя тому, єдиним знаряддям для збирання врожаю були серп і коса. Отож, на поле виходили косарі в широких штанах, у полотняних білих сорочках, з кушками за поясом й косами в руках. Вони спритно стинали тим гострим знаряддям жовтаві стебелини дозрілого збіжжя, і за ними стелився рівний, мов проведений шнурок, довгий золотий покіс. Дівчата й молодиці, виходили на ниву із серпами. Вони спритно клали сніп за снопом. Дожинаючи ниву, женці залишали при доживанні трохи недожатого збіжжя; старші уважали цей недожинок „Спасовою бородою". Молодші уважали цей недожинок притулком „для птаха перепелиці", яка нібито після жнив залишилась без пристановища й охорони по зібранні хліба. Недожаті стебелини женці обертали колосками донизу, зв'язували їх при колоссі стеблинами, а при стерні був малий отвір для перелазу попід цю „Спасову бороду". Дівчата вилущували із колосків зернятка й розсівали його між стернею, промовляючи: „Роди Боже, пшениченьку, для всякого, на бідного й на багатого". Парубки мусіли при цьому перелазити попід стеблини „Спасової бороди",

а жниці кидали позад себе серпами, щоб виворожити урожай на найближчий рік. При цьому дівчата й молодиці співали:

Перепілонько мала,
Де ся будеш ховала?
Ми пшеницю дожали,
У снопи пов'язали,
В копи поскладали,
Одна копонька в стозі,
А друга в оборозі,
А третя в стодолі, —
Нам горілоньки на столі!
Дивувалися ліси,
Де поділися вівси,
Женчики пожинали,
Залізними серпами,
Залізними серпами,
Біленькими руками.

Коли вже вечоріло і сонце ховалося за обрій церковних бань, тоді женці з напруженими спинами зносили снопи. Господарі ставили їх у чотиригранні „полукіпки", по двадцять снопів у кожному, а з ярих культур, тобто вівса, ячменю й гречки — по тридцять снопів, так зв. „півкопи". Шістдесят снопів звали „копою". Вмілий і спритний жнець нажинав щоденно не менше однієї копи, коли ж був гарний урожай, то й більше. Такими спритними женцями були переважно молодиці й молоді дівки відданиці.

За копами у холодочку,
Годує мати молода
Своє дитя, маленьку дочку,
На неї ніжно погляда.

Розкрила мати спраглі груди!
Дитину кормить, прагне всім
Сказать, що доня її буде
Найкраща в світі, у цілім.

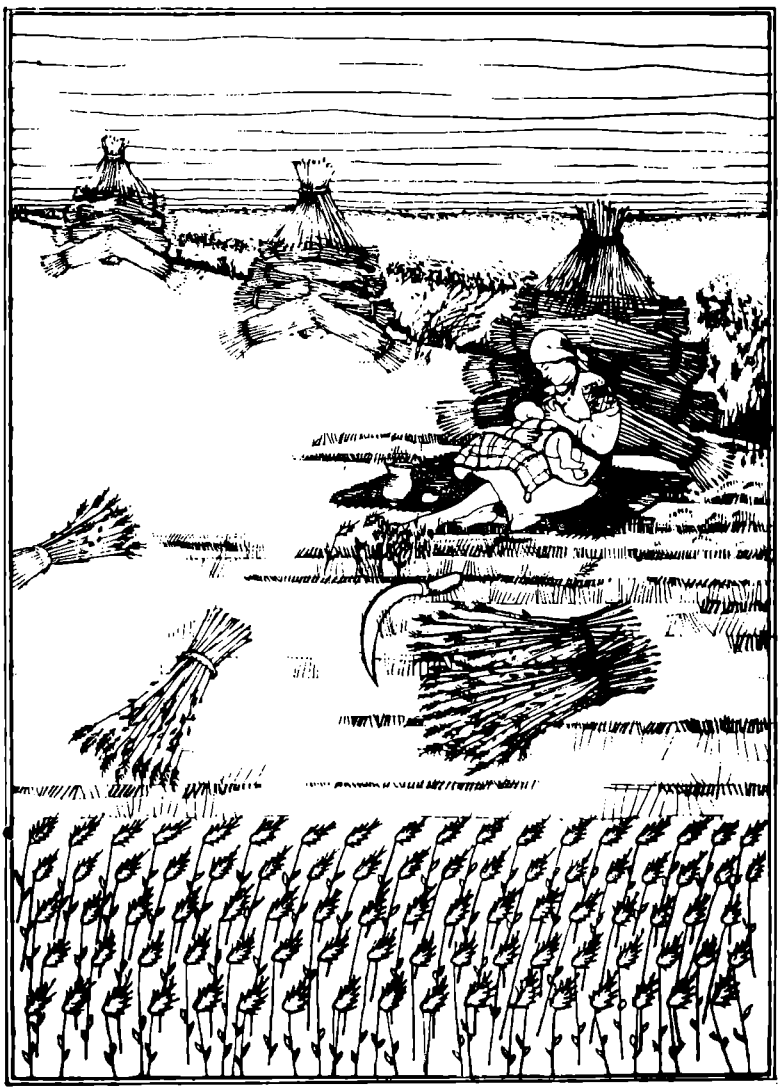

Селянка-мати з маленькою дитиною під час жнив. Рисунок інж. Тараса Гірняка, 1975 р.

Вродлива буде і багата;
На цім загоні край лісів
Колись пшеницю буде жати,
Під шум пшеничних колосків!

О л. Б а б і й

В сезоні хліборобських жнив, найприємнішою хвилиною було слухати, як косарі раненько, зі сходом сонця, клепали коси. Не одну, а сотні кіс, і кожна з них дзвеніла, бреніла, співала своїм осібним звуком. Той вранішний спів коси випростовував вигнутий в дугу хребет селянина для дальшої важкої праці . . .

ОБЖИНКИ

В селі розказували ценівські старожити, що в давнині сільська молодь влаштовувала обжинкові церемоніяли. Мабуть ще під час панщини, коли селяни збирали жнива на дідичівських ланах, або у „чужого господаря". Коли женці дожали останню ниву, тоді жінки й дівчата збирають колоски, плетуть вінок з того колосся, і співають:

Кінець нивонці, кінець,
Будемо плести вінець,
Добре нам було жати,
Бо було з ким розмовляти.
Ой, добре було жниво,
Бо була горілка й пиво.

Виплетений вінок поклавши його на голову найкращої за вибором дівчини, ідуть хороводом до села, до господаря, в якого робили жнива:

Ой, весело, господароньку, весело,
Що ми віночок несемо,
А ще буде веселіше,
Як положимо на столі,

Маяло житечко, маяло,
Поки на полі стояло,
Та не буде маяти,
Як буде на столі лежати.

Іноді крім вінка плели ще з колосся „квітку", з нею провідниця обжинкового походу підходила на подвір'я господаря. Стають перед хатою й співають:

Вийди господароньку в цей час,
Викупи вінок у нас:
Дай нам таляр битий
За цей вінок витий.
Бо то дівоньки плели,
Що горілку пили,
Тож віночок на кілочок,
А нам горілочки дзбаночок.

Господар приймає вінок і „квітку" від дівчини і бажає їй, щоб на неї „в церкві вложили вінок", а згодом запрошує усіх до хати на „могорич", що не обходилось без музики й веселої забави. Женці у хаті співають:

А ми жито ізжали,
Щоб за рік знову діждали,
Скільки на небі зірок,
Стільки на полі копичок.

Нива ся хвалила,
Що добре зродила,
Єще ся хвалила,
Ліпше буде родила.

Замітайте двори,
Застеляйте столи,
Сподівайтеся вінця,
До свого гумінця.

ПРЕОБРАЖЕННЯ ГОСПОДНЄ І ПОЧАТОК ОСІННЬОГО ЦИКЛУ

Преображення Господнє „Спаса", (19 серпня за старим стилем) вважається патроном обжинок „Спасової бороди", що закінчує хліборобські жнива. Тому в давнині обжинковий

вінок посвячували в церкві разом із збіжжям, овочами і медом, і вимолочували посвячений вінок найближчого року напередодні „Спаса".

Селяни вважали його першим осіннім святом. Давніше перед Спасом отці-парохи заповідали два тижні суворого посту, так зв. „Спасівку". Селяни уявляли, що Спасівка була продовженням Великого посту. Колись дуже давно старші селяни до цього свята не споживали овочів, бо вважалось гріхом їсти садовину перед посвяченням. 19 серпня священик посвячував у церкві груші, яблука і сливи, також мед, хто його мав. Після посвячення овочів люди обмінювались ними зі своїми сусідами, родиною та приятелями. Повернувшись із церкви, родина по-святковому сідала за стіл і всі споживали яблука, груші, інколи з медом, щоб садовина родилась солодкою як мед. Серед старших селян ще жила така леґенда, що Спас — це третій виступ мерців, які виходили з гробів на світ. За народніми переказами, у весняно-літньому сезоні мерці з'являлися в Страсний четвер, на Зелені свята й на Спаса. В давнині хліборобський календар втілював у собі народню мудрість і спостережливість, народ пристосовувався до певних явищ природи. Це, можливо, і є джерелом багатьох різних уявлень, віщування та ворожби.

Стародавній народній звичай посвячувати овочі зберігся у нашому народі до нині, лише з тією ріжницею, що тепер їдять овочі майже щоденно впродовж усього року, але на свято Преображення Господнього несуть овочі до церкви святити. Очевидно, цей давній звичай здається трохи дивним у теперішньому модерному світі, однак, у давнині він був практично-корисний. Ще в другій половині XIX ст. в селі майже не було культивованих, шляхетних овочевих дерев. Тоді росли напівдикі овочеві дерева, так зв. „зернівки". Їхні овочі дозрівали дуже пізно, тому, наївшись недозрілих овочів, люди, переважно діти хворіли на шлункові болі. Мабуть забороною їсти нестиглі овочі перед Спасом люди тримали себе при доброму здоров'ї.

На початку XX сторіччя селяни Ценева почали плекати шляхетні овочеві дерева, так зв. „нові сади". „Тоді" вже їли

овочі перед посвяченням, але на Спаса все таки несли їх святити — і так аж до приходу совєтських „визволителів".

Кожного року на Спаса збирались сезонові птахи бузьки, які прилітали на весні на Сорок мучеників з теплих країв, а потім відлітали зимувати в теплих краях. Бузьки завжди прилітали і відлітали групою, ніколи одинцем. Не раз немічний бузько, не маючи сили для далекого лету, залишався на пільних очеретах. Він не повертався в село на своє давнє місце, хоча в селі такого птаха ніхто не турбував і не чинив йому якоїсь кривди. Старші селяни казали, що бузько може запалити обійстя і тоді може потерпіти все село. Бузьки ходили гордовито по сіножатях, але взимку такий обездолений залишенець замерзав десь у полі, в шуварі чи в очереті.

„ГЛАВОСІКИ"

11-го вересня обходиться „Усікновення голови Івана Предтечі Хрестителя". В селі звали його святом „Чесної Глави". Його не відзначали, як всі інші річні свята, а переносили на найближчу неділю. Все таки отці парохи заповідали на той день суворий піст, стримання не тільки від м'яса, але й від набілу (молока, масла тощо). Сільські бабусі додавали, що на Чесної Глави не можна готувати обіду з головкуватих ярин, себто з капусти, маку, салати, кукурудзи. Тих ярин не можна було стинати в день Главосіки, під закидом важкого гріха; таку людину, до того ж, мала б трясти ще й пропасниця, як колись тряслась на полумиску голова Пророка Предтечі Івана Хрестителя.

Таке давнє повір'я жило в селі між старшими жінками аж до нашого часу. Пригадую випадок із Василем Вальорним, якого протягнув вітер і йому спаралізувало праву сторону. Параліч не був надто сильний, він майже видужав, але права рука завжди тряслась. Бабусі твердили, що його покарав Пан-Біг, бо стинав на Чесної Глави капусту.

УСПЕННЯ ПРЕСВЯТОЇ БОГОРОДИЦІ

28-го серпня святкують Успення Пресвятої Богородиці, як говорили в селі — „Першої Матки Божої". На осінній період припадає два почитання Матері Божої: один день на

тижні мав бути м'ясний, другий — пісний. Понеділок, середа й п'ятниця рахуються пісними днями, від цього й залежало, котре свято пісне, а котре м'ясне. Матінці Божій пісного дня приділялось особливо багато уваги: господині поспішали вибрати коноплі, щоб вимочити їх ще перед першою Матінкою Божою, заки в річці вода не надто холодна; старші жінки готувались на відпуст до Зарваниці, який відбувався на першої Матері Божої; господарі приготовляли насіння й ниву під озимі культури (жито й пшеницю). Тодішні хлібороби вважали, що найкраща пора для сіяння жита припадала між обома Матінками Божими, про що свідчить таке прислів'я: „Перша Пречиста жито засіває, а друга дощем покрапляє".

Після першої Матінки Божої розпочиналися сватання, а за тим і весілля. В цьому сезоні чепурились молоді віддаництці, прислухаючись, чи не йдуть старости, щоб попросити згоди на подружнє життя? Зате сільські женихи не надто поспішали посилати старостів під зиму, навіть до вибраної дівчини, аби батьки не докоряли, що привів додому „голодну жінку", тобто без урожаю, який зібрали її батьки з подарованого відданиці поля. Інколи батьки домовлялись наперед і віддавали доньці зібране з поля збіжжя та інші посажні дари.

ВОЗДВИЖЕННЯ ЧЕСНОГО ХРЕСТА

28-го вересня у східньому обряді вроцисто обходиться свято Воздвиження Чесного й Животворящого Хреста Господнього, так зв. „Чесного Хреста". На той день отці парохи заповідали суворий піст, без м'ясних і молочних страв. У церкві відправляли Утреню, а відтак виносили хреста на середину церкви, проказуючи при цім 48 разів „Господи, помилуй" .Потім перед і після Служби Божої люди молилися і цілували Животворящого Хреста, що лежав на тетраподі, заквітчаний пізніми осінніми квітами, синьоокими айстрами, так зв. „вербічкою".

Після того осіннього свята надходять холодні дні та приморозні ночі. Відлітають у вирій дикі гуси, качки й журавлі,

голосно кричать, мов жалують за минулим літом. Спорожнілі поля покриваються сумною чорною скибою. Біліють стерні, покриті тонесенькими, шовково-сріблистими ниточками „бабиного літа" (хоча вони тонесенькі, але не рвуться — у моїй пам'яті). В селі немов цуценята гарчать жіночі терлиці, а біля них біліє круглясте терміття, яке відлітає внаслідок сильного удару жіночих рук при отіпанні конопель. На сіножатях стирчать копички сухої отави; а біля них гарцюють, немов чмелі, коров'ячі пастухи, оподалік пасуться перісті корови. На дорозі під тягарем скрипить і стогне селянський віз, біля нього — забруднений землею селянин везе з поля викопану бараболю-картоплю. Ген десь далеко за селом співають веселі дівки, повертаючись додому з блискучими мов списи рискалями, якими цілісінький день викопували на полі бараболю. Поспішає наш хлібороб, щоб посіяти на бараболиську пізню пшеницю. „Так" його й застає люта зима.

ПОКРОВ ПРЕСВ. БОГОРОДИЦІ

Дня 14-го жовтня в східньому обряді обходиться Покров Пресвятої Богородиці, в народі — „Святої Покрови", що було вже пізнім осіннім святом.

Всі польові роботи майже закінчені. Господарі вимолочували замашистими дерев'яними ціпами висушену гречку і обтулювали соломою стіни хати, обкладали „загату". Господині вичісували в сінях конопляне волокно, підготовляли зимове прядиво. Дівчата, котрим уже надокучило дівування, молились до Св. Покрови: „Святая Покровонько, покрий мені головоньку, сяков-таков онучов, най ся дівков не мучу". Хоча сезон на сватання був майже минулий, вони ще вірили, що Свята Покрова покриє весільним вінцем їхні голови. Старші ґазди відгадували в цей день погоду: якщо на Покрову вітер віяв з півдня, був знак, що зима буде лагідна, коли з півночі, то зима мала б бути лютою, морозною й довготривалою.

СВЯТОГО ДМИТРІЯ

Дня 8-го листопада щороку в східньому обряді обходять Святого Великомученика Дмитрія. Колись суботу напередодні Дмитрія називали „Задушньою суботою", себто суботою покійників. Священик відправляв того дня поминальний парастас за душі покійників. На цей парастас заможні господині несли до церкви по чотири хлібини на те, щоб взимку їхні прадіди чи батьки не голодували. Може хтось подумати: хіба ж покійники хотіли їхнього хліба? Очевидно, що не хліба, а молитви. Люди вважали, що хліб наш щоденний — найкраща молитва для терплячої душі, тим більше, що хліб, покладений біля малого вівтаря, це вже була не мала жертва. Після Першої світової війни, крім поминального парастасу, жінки виходили на цвинтар і світили свічечки на могилах. Якщо тієї суботи ішов дощ і гасив свічечки, тоді жінки засвічували ручні ліхтарі.

Наближались Филипові запусти, закінчувався сезон на сватання, незасватані дівки вважали його втраченим. З того кепкували старші парубки, мовляв, до „Дмитра дівка хитра, а по Дмитру дівкою комин витру". Була ще й така анекдота, мовляв, дівка перед Дмитром гасає „а киц, бо тя перескочу", а після Дмитра „гімзить: а-псика, бо впаду", себто через того кота . . .

АРХИСТРАТИГ МИХАЇЛ БУВ ПОКРОВИТЕЛЕМ ЦЕНІВСЬКОЇ ЦЕРКВИ

Дня 21-го листопада український народ обходить Собор Архистратига Михаїла, так зв. „Михайла".

В селі Ценів відзначали це свято особливо урочисто й торжественно, бо ценівська церква вибрала своїм покровителем св. Михаїла. Кожного року в той день відбувався великий осінній празник. До цього готувались і отці парохи, і парохіяни: перші заздалегідь запрошували до себе на празник отців парохів із близьких парохій, іноді й дальших сіл; за їх прикладом робили такі запрошення й парохіяни, запро-

шуючи на св. Михаїла родичів або знайомих із сусідніх сіл. Таке запрошення треба було повторювати, бо сільська етика вимагала спершу чемної відмови, мовляв, ще не знаємо, чи приїдемо . . .

Господині, сподіваючись празничних гостей, вибілювали хату, чистили лави, скриню й образи, заквітчували їх осіннім зіллям — синьоокими айстрами, так зв. „вербичкою". Вони пахнутимуть у хаті в часі празника, ними будуть милуватись святкові гості й церковні „пушкарі", які напевно прийдуть на Михайла з пушкою (бляшанкою чи дерев'яною коробкою). Ґазди наводили лад і порядок на обійстю. На ньому стояло в стогах зібране з поля збіжжя, біля стогів крутилось багато домашнього дробу: курей, качок та гусей. Останні висмикували із стіжка стебла з колосками, і тому доводилось обкладати стіжок сніпками. Осіннім празником раділи дітки, бо діставали від батьків празничні жовтенькі „качечки", а від гостей по ґрейцару на цукерки. Напередодні свята церковне братство чистило й причепурювало свою церкву, адже її мали оглядати сусідські священики, їхні „їмості" та приїжджі гості. Запрошені отцем парохом священики приїжджали з „їмостями", інолі навіть з дяками. Тож на приходстві „їмості" й служниці приготовляли не абияке прийняття. Ґаздині пекли празничні бабки, пиріжки, варили гречану кашу для своїх гостей. Ґазда не сидів, склавши руки. Він ще ввечорі відтинав сокирою голову молодому когутові, або навіть двом, обривав пір'я, щоб полегшити працю господині, яка поралась біля печі.

На Михайлівський празник приїжджали й приходили старші ґазди й ґаздині з сусідніх сіл, бо на празнику могли наговоритись досхочу про все, і навіть про „найяснішого пана цісаря"; приходили молоді парубки, щоб пізнати файну дівку, а дівки — стрінути файного парубка. До церкви йшли переважно ґазди, ґаздині ж варили велику макітру вареників та всякої всячини, щоб було чим гостити гостей.

Церковна відправа починалась трохи пізніше, ніж завжди. Святу Літургію відправляло кілька священиків; проповідь, так зв. „казанє", тривала довше, бо проповідував су-

сідський священик, а дяки за крилосом співали голосно й виразно, мов змагаючись один із одним (інколи трохи недоладу, зате щиросердечно). Біля дзвіниці під парканом сиділи міські перекупки, які приїжджали на кожний празник із містечка Поморян і продавали згадувані вже жовтенькі „качечки".

Після Богослуження ґазди просили гостей до себе на обід, бо без такого запрошення, і то кількакратного, ніхто б на празник не пішов. У хаті було чисто й привітно. На столі білів льняний мережаний обрус. Господарі припрошували: „Та випийте хоть одного"; господині ставили на стіл великі череп'яні миски з пахучим жовтим росолом і припрошували гостей до обіду. Коли сонце ховалось за узгір'я, в хату заходили церковні сестриці „з пушкою", підходили до господарів, потім до гостей і, стрясаючи „пушкою", приказували: „Просимо до святого Михаїла". Їх радо гостили й щиро обдаровували. „Пушкарі" — збирачі фондів, при найменшій пожертві кожному казали: „Щире Бог-заплать" Це „Щире Бог-заплать" відчиняло святиню в людських серцях. Багато років минуло з того часу, коли бачилось „пушкарів" і чулось оте „Щире Бог-заплать" на парохіяльному празнику в 1943 році . . .

Так колись давно відбувався осінній празник у селі Ценів в Західній Україні.

Розділ VI.

ВЕСІЛЬНІ ЗВИЧАЇ В СЕЛІ ЦЕНЕВІ

Маємо вже чималу літературу про весільні звичаї українського народу. Різні автори писали на цю тему, і кожний зі своєї точки погляду про них оповідав. Майже в кожному селі ці звичаї засадничо були такі самі, але дуже зрізничковані. Український народ стикався і подекуди жив між чужими народами — тому зустрічався з чужими культурами, чужими звичаями і традиціями. Та різноманітність по-своєму відбивалась на багатьох ділянках його культурного життя. Однак, усі ті менші чи більші відмінності в загальному збігались до спільного знаменника. Весільні звичаї базувались на християнських засадах і завершувались християнським церковним шлюбом. Започаткування подружнього життя було пов'язане здебільшого з поглядом та характером батьків. Були батьки, що диктували своїм дітям, за кого вони мають вийти заміж, чи з ким одружитись, (тобто женитися). Були, однак, і такі, що давали своїм дітям повну свободу вибору.

Всі добрі батьки бажали своїм дітям в подружньому житті щастя й любови. Вони опікувалися ними від колиски аж до старости, радіючи, коли їхні діти були багаті, здорові, здібні в науці, а в подружньому житті живуть з Богом, чесно й по-християнськи, і переживали разом із ними їхнє горе, невдачі, прикрі випадки, пригоди або нещастя.

СВАТАННЯ В ДАВНИНІ

У нашій історії дещо занотовано про те, хто мав вирішальний голос і право давати свою згоду на одруження. У дуже давні часи не можна було одружуватись без дозволу діди-

ча, бо священик не дав би шлюбу молодій парі. Таке панське право на Галицьких Землях було чотири з половиною століття... Після першого розбору Польщі 1772 року австрійський цісар Йосиф II декретом з 1-го жовтня 1786 р. звільнив селян від суду пана-дідича. Тоді видано закон, згідно з яким парубок мусів бути повнолітнім, щоб мати право одружитися. Повнолітнім мужчиною вважався той, хто закінчив 24 роки життя, відбув військову службу або перейшов поборову (допризовну) комісію, так зв. „асентерунок". Коли хлопець був здатний до війська, його брали відразу, коли ж ні, то відкладали на наступний рік. Часом траплялося, що поборова комісія асентерувала хлопця з третьої кляси. Тоді він мусів спершу відбути військову службу і аж по ній мав право одружуватись. Це вже була людина близько 30 років віку. Дівчата вважалися повнолітніми по закінченні 20 років життя. У такому віці вони здавали собі ясно справу, яка мета подружнього життя.

Ні один сільський, хоч і найбільшої вроди, хлопець із бідного роду не посмів посилати старостів до багатої дівчини. Так само син багатих батьків не посилав до бідних дівчат своїх старостів. Бували іноді випадки, хоч дуже рідко, коли бідний, але працьовитий, доброї вдачі наймит закохався в дочку свого господаря. Їхні часті зустрічі й зближення доводили до того, що у них знаходилась дитина. Але, не зважаючи на це, до одруження ніколи не доходило. Траплялося, що й син багатих батьків мав дитину від бідної наймички, але й після цього вони не одружувались. Батьки вважали, що їхнє подружжя не буде щасливе.

Хлопець, накинувши оком на якусь дівчину, старався докладно довідатись, що вона вміє робити, чи пильна в господарстві своїх батьків, чи не розпусниця, чи ощадна, здорова й побожна. Селяни враховували всі ті прикмети, коли йшлося про одруження. Те саме стосувалось і до хлопців.

У селі був такий звичай, що середньозаможній хлопець пізнавав дівчину більш-менш таку, як сам; багач пізнавав багачку, а бідний — убогу. Такий поділ чи відмежування ніколи не мінявся. Бували спорадичні випадки, коли бідний, але добрий, господарний та характерний хлопець одружувався

з багатою вдовою із малими дітьми. Не раз у родинах траплялись непорозуміння поміж батьками й дітьми, але здебільшого не через придане чи гроші, а через характер дівчини або хлопця. Деколи батьки, як згадано, накидали дітям свою волю, силуючи до одруження. Важко було наперед знати, як буде краще? Наше прислів'я каже, що „своєї долі й конем не об'їдеш".

У подружньому житі часом бракує гармонії, коли подружжя не сходиться характерами. Не раз про людське око молоді ніби й живуть у приязні-згоді, та справжньої любови там немає, де є сварки і непорозуміння. Іноді силувані батьками молодята з часом звикали одно до одного, а коли приходила на світ дитина, вона ще більше зміцнювала подружжя, гармонізувала характери молодих людей. Дитина стимулювала молодих батьків, і вони ставали щасливими. Були й інші випадки: дівчина казала, що коли не вийде заміж за вибраного нею хлапця, то не вийде ні за кого. Але в родинному житті ота палка любов проминала, мов весняні квіти, наступали сірі будні щоденної твердої дійсности. В таких родинах виникала гризня, недовір'я, ненависть, а часом і моральний занепад. Не бракувало родин, у яких свекруха любила тільки себе й своїх дітей, а невістку таки ненавиділа, хоч дуже часто сама їх вибирала синові чи дочці. Вони шукали в них того, чого не було у їхніх дітей, обмовляли перед сусідами і родиною. Тоді за все відповідали невістка чи зять, дармащо в молодому подружжі була згода й любов. Не раз самі батьки руйнували родину своїх дітей. Часом невістка чи зять після одруження покидали свекруху й вертались до своїх батьків, як казали добрі люди — „йшли на поділя" або на комірну хату. При тому вони й далі притримувались принципів християнської моралі, не ламали церковних законів, шлюбної присяги, не розводились. Чесні статечні селяни годилися зі своєю долею і брали такою, якою вона була.

Весілля могли відбуватися в трьох порах року: перша — пізньою весною, по всіх господарських весняних роботах, „на переднівку"; друга — пізньої осени, по закінченні польових робіт; третя — взимку, на так зв. „зимні м'ясниці". Весілля

вимагало не тільки фінансових видатків, а й багато часу й труду для його приготування.

Селяни ще з молодих літ готували своїх дітей до самостійного життя. Батьки-господарі привчали своїх синів орати, сіяти, косити, молотити, жати, різати січку, доглядати худобу і т. д. Мати-господиня вчила своїх дочок шити, прясти, варити, пекти хліб, жати пшеницю, плекати домашній дріб, обробляти город тощо.

Жінка-селянка мала багато більше завдань і відповідальности в господарстві від свого чоловіка, хоча він завжди вважався „головою дому".

Дорослому синові батьки натякали, що, мовляв, мати занепадає на здомов'ї, не може сама займатися господарством, і їй потрібно помочі. А син, якщо вже мав на примітті якусь дівчину, признавався батькам, кого хоче мати за жінку. Коли та дівчина, на думку батьків, йому підходила, то вони давали згоду на сватання, коли ж ні, тоді виникало непорозуміння. Здебільшого останнє слово було за батьками. Батьки використовували і таке прислів'я: „гоже не гоже, але створіння Боже". Бувало, що батьки хлопця наперед договорювались з батьками дівчини, котру вибирали самі, про що молодята нічого не знали. Якщо хлопець не мав нагоди сам вибрати собі дівчини, то погоджувався на вибір батьків, і тоді посилали до дівчини старостів.

За старосту вибирали когось із родини, з сусідів, або приятелів. Староста мусів бути жартівливий, веселий, але при тому й поважний. Приходячи до батьків молодої, він ніколи з перших слів не говорив, чого саме прибув, і лише під час розмови, коли батьки погоджувались віддати свою дочку, звертав розмову на віно (придане). Бувало й так, що батьки погоджувалися, а дівчина не давала своєї згоди, або навпаки — дівчина погоджувалась, а батьки відкладали справу одруження. За кілька днів чи за тиждень староста йшов знову до батьків по остаточне рішення: якщо одержав згоду, то повертався з доброю новиною, коли ж ні, то батьки дівчини виправдувались, мовляв, ще не готові справляти весілля. Це означало відмову. Вони ніколи не казали відверто, що не хочуть мати парубка за свого зятя. Це називалося „дати парубо-

кові гарбуза". Коли ж приходило до згоди поміж батьками дівчини й старостою, вони умовлялись, котрого дня „підуть до протоколу з курми", переважно на суботу. Часто справу віна-приданого залишали батькам жениха й батькам віддаиці . . . Отже, в суботу увечорі староста з женихом брали в кобелю кілька літрів горілки й ішли з могоричем до двору молодої. Батьки жениха з братами й сестрами приходили пізніше.

В домі молодої приготовлялись до родинного торжества. Коли ж прибував староста з женихом, мати відданиці вітала старостів хлібом і сіллю. Опісля мати молодої вкладала до „кобелі" чи кошика дві чубаті курки для о. пароха. Можливо, що від того й походить вислів „після з курми". Кобелю завжди ніс староста, і так всі разом ішли до парохіяльної канцелярії: староста, молодий і молода зі своїм батьком. Там о. парох списував протокол, що його оплачував молодий.

Протокол підписували староста й батько дівчини. Відтак повертались усі до дому молодої, де вже були його батьки з найближчою родиною. В хаті починалось родинне прийняття. Дві родини створювали нову — третю родину. Всі були веселі, безжурні, жартовливі, їли, пили, веселились, забавлялись, співали і жартували. Віно-придане було здебільшого „закулісовою грою", в якій ішлося про більший чи менший маєток, або інші вимоги. Хто зривав умову, повертав усі кошти другій стороні. По „могоричу", всі гості розходились, залишались тільки батьки обох сторін.

У селі заручин ніколи не влаштовували. На другий день у неділю молодята звичайно не йшли до церкви. Священик з проповідальниці виголошував першу оповідь, повідомляючи публічно, хто з ким заміряє вступити в супружий стан. А під церквою — розв'язувались злобні язики: деякі жінки ніби то у приязному тоні обмовляли молодят, мовляв, той багатий, а той бідний, та поганий, а та гарніша, той лінивий, а тамтой працьовитий, тощо. Коли молодята жили у своїх батьків тихо, чесно й спокійно, тоді про них ніхто не говорив, мов би їх не бачив. Коли ж вони вирішували подружитись, раптом усі ними цікавились, усі про них говорили, пліткували. Такі сплітки і обмови торкалися кожної молодої пари, без

уваги на те, чи то були діти багачів чи бідних зарібників. Батьки і молодята звичайно про це знали із цього собі нічого не робили, знаючи, що так мусить бути, бо такий уже звичай. Але часами такі плітки й обмови виводили батьків, іноді молодят з рівноваги. Однак, лише в рідких випадках доходило внаслідок того до розвалу започаткованого подружжя. Зрідка траплялось і таке, що батьки з обох сторін сперечались між собою за те, яке поле чи худобу давали дітям . . .

Деколи ці суперечки доводили до гостріших сварок і навіть до розбиття засватаної пари. Бувало й таке, що дівчина чи хлопець, по довшій надумі або внаслідок злобних поголосок, заявляли, що одружуватись не хочуть і зривали угоду з старостою. Тоді, як уже згадано, повертали всі кошти противній стороні. Якщо ж було все в порядку, то до весільних церемоній негайно приготовлялися обидві сторони. Ценівчани, які мали дорослих дітей, завжди були більше чи менше приготованими до весілля. На той випадок у них підгодовувалося безроги чи ялівник.

Приготування до весілля взимі було легше, а вліті чи восени вимагало більше часу та праці. Взимі білили хату, чистили образи, вносили стільці та ослони і вже було майже все готове, крім м'яса та „варилихи", тобто кухарки. Але літньою порою треба було побілити всі господарські будинки, випрятати стодолу, в якій здебільша влаштовували весільні обіди, бо хати були надто малі, там було душно й роїлось від напасливих мух. Ще й до того вліті весільні гості обходили все й всюди, оглядали господарство, а після того обмовляли господарів, у яких справлялось весілля.

У передвесільному часі молодята обов'язково приходили до о. пароха, для відмовлення „Отче-нашу", а після того залишались у нього на цілоденну працю . . . По виголошенні в церкві трьох оповідей молодята могли ставати до шлюбної присяги. Для весільної церемонії молодий запрошував двох дружбів, тобто дружбу й піддружбу. Ними могли бути двоюрідні брати молодого або свояки з дальшої родини, іноді товариші, але ніколи дружбами не могли бути рідні брати молодого. Молода запрошувала весільну дружку й піддружку, також з родини, але не рідних сестер. Дружбою молодої міг бу-

ти її рідний брат, а коли вона не мала рідного, запрошувала двоюрідного брата.

В давнину весільні церемонії в Ценеві тривали майже круглий тиждень, пізніше їх трохи скорочено. 1897-го р., коли на канонічні візитації приїжджав галицький митрополит кардинал Сельвестер Сембратович, селяни просили його, щоб скоротити весільні церемонії на два дні, але на ділі вони тривали до трьох днів. Коли молодята мали ближчу чи дальшу родину на іншому селі, тоді молода запрошувала її на своє весілля тиждень раніше.

Вибираючись, вона брала й свою дружку. Запрошення в іншій формі не прийняли б, і ніхто б до неї на весілля не прийшов. Те саме відносилось і до молодого.

ПОЧАТКИ ВЕСІЛЬНИХ УРОЧИСТОСТЕЙ

Перед вінчанням, у четвер по полудні, молода з дружками й ще кілька запрошених дівчат ішли у ліс збирати барвінок на вінець для неї й для молодого. В лісі, як звичайно літньою чи ранньою осінньою порою, було багато зелені, квітів, і лісові птиці співами підносили передвесільний настрій. Молодь гуторила, жартувала, а то й заводила голосні пісеньки на втіху „одної з них". Час минав скоро, вечоріло й пора було вертатись з барвінком до дому молодої. Вертаючись, дівчата співали:

Ми з барвінком йдемо,
Молоду ведемо,
Червона, як калина,
Солодка, як малина.

Або:

Де ти ріс, барвіночку,
Щось такий зелененький,
Щось такий ядерненький?

Я ріс при керниці,
При студеній водиці,
Вода м'я підходила,
Вона м'я холодила.

Було тих пісень багато, але в більшості вони призабулись, і годі їх усіх тепер відтворити. Коли дівчата з молодою прийшли до її дому, вона влаштовувала для них мале прийняття, дякувала за прислугу, а заразом запрошувала всіх на „вінкоплетення", що починалося в п'ятницю ввечорі . . . У той самий четвер в домі молодого збиралась його найближча родина на „печення короваю". Короваєм називали великий хліб, такий, як паска. В давнину пекли його як звичайно, а пізніше випікали в бляшаній формі, так званій „пательні". . . Весільний коровай під час весілля був символом всього церемоніялу Хліб був завжди у великій пошані серед нашого народу. В найбільш радісне свято Воскресення Христового символом його була паска, в день Різдва Христового на селянськім столі чи скрині ставили один на одного два буханки хліба.

На Йордан господарі кропили свяченою водою свою хату й своє обійстя, носячи в руках традиційну паляницю. Померлих родичів вшановували не чим іншим, як хлібом, а й в часі задушних поминальних парастасів несли до церкви хліб. В перший день весни кожний господар перед виїздом із свого подвір'я кропив віз та свої коні свяченою водою, носив у руках два буханки хліба.

Український народ хлібом і сіллю вітав церковних владик, і державних мужів.

Важливу ролю відіграє коровай і хліб у весільному звичаї та обряді. Ідуть старости сватати дівчину — несуть із собою хліб, мати дівчини вітає сватів хлібом і сіллю. Батьки виряджають молоду пару на село з хлібом, садовлять їх за посажний стіл, батьки тримають в руках по дві хлібини, які молоді цілують, відтак вони кланяються батькам і просять їхнього благословення.

Виряджають їх до шлюбу хлібом. Приймають зятя чи невістку до нового двору з хлібом і сіллю. По шлюбі молодиця йде до церкви на вивід, беручи дві хлібини. Другого дня весілля, весільні гості йдуть з так званим приносом, беручи з собою дві хлібини. Під час весільного „боярського" обіду старший дружба крає коровай і обдаровує ним не лише всіх гостей, але навіть тих, що не могли прийти на весілля. Це був символ спільної згоди і любови між родиною.

Колись селяни, як ішли до когось в гості, то обов'язково брали зі собою хліб. Про хліб в селі було багато приказок. Вони казали, що хліб святий всьому голова. „Карай нас Боже, ним до віку", „А хто має хліб у торбі, той сідає на горбі". „Де є хліб і вода, там нема голода". „Без хліба нема обіда". „Надія в Бозі, коли є хліб у стозі". І багато інших прислів'їв присвячувалось хлібові.. Бажаного гостя ще й тепер зустрічають хлібом і сіллю.

З великою урочистістю місили весільний коровай, при чому жінки співали, що „сам Бог коровай місить, а Пречиста світло світить, а янголи воду носять і за всіх Бога просять" Верхню частину короваю прикрашували виробленими з тіста сільсько-господарським знаряддям: плугом, ціпом, серпом, косою, терлицею, а також колискою. При печенні короваю пекли й малі булочки, так звані гусочки, що їх роздавали разом з короваєм найближчій родині молодої.

Поставивши коровай у піч, приспівували:

Палай, п'єцонку, палай,
Я давно чекаю,
До коровая ся збираю,

Возилисьмо гнійницю,
Сіялисьмо пшеницю,
На горі і в долині,
Щоб було всій родині.

І в лісі і в ліску,
Вроди, Боже, пшениченьку на піску,
По горі, по долині,
Щоб було всій родині.

Ніхто того не вгадає,
Що в нашому короваю,
Водиця з Дунаю,
Сто яєць, з Підгаєць,

Славний наш короваєць,
Він не житній, а пшеничний,
Всій родині величний.

Після печення короваю відбувалося в домі молодого миле родинне прийняття . . . У п'ятницю ввечорі у хаті молодої збиралися дівчата й хлопці на „вінкоплетення". Від тієї хвилини починалося вже весілля. Прибували вже й музики. Вони грали до „вінкоплетення", хлопці з дівчатами танцювали й співали веселих та жартівливих коломийок:

Маю плуг, маю рало,
Маю чим орати,
Маю гарну дівчиноньку,
Маю з ким гуляти.

Ой, курив я люльку, люльку,
Потім папіроси,
Тоді буду дівку любив,
Як буду мав вуси.

Мати молодої вносила до хати барвінок. Кропила його свяченою водою і благословила дочку. Дівчата заводили вінкоплетні пісеньки:

Під вікном калина
В вікно ся похилила,
Пішли дівки її рвати
Не далася зламати.

Як вийшла Марусенька,
Виломала собі квітку,
Калинового цвітку,
Внесла їй до світлоньки,
Межи гарні дівоньки.

Поставила їй на столі
Проти личенька свого,
Пізнавай, мій батеньку,
Що то є за зіленько.
Чи буду я такою,
Як калинонька тая.

Будеш, донечко, будеш,
Як попри мені будеш,

А як підеш від мене,
Спаде вся краса з тебе,
З личенька рум'яного
І стану панянчого,
І коси золотої із тебе молодої.

Відтак дружки і дівчата починали плести для молодої й молодого вінці. В українському весіллі вінок слави і пошани відігравав таку саму ролю, як в інших народів біле полотенце — „фата" по-московськи чи „вельон" по-польськи. Вінок з хрещатого барвінку є символом тривалого кохання. Однак, шкода, що тут, на чужині, а також на рідних землях, нехтують тепер вінком, а перехоплюють чуже, напинаючи на голову білу прозору тканину...

При в'язанні вінця дружки підсилювали вінкоплетний настрій пісеньками:

Сучем шнурочок з ниточок,
Будем плести Марусенці віночок.

Точить павук стелю,
Над білов постелив
Де Марусенька спала,
Там рожа процвітала.

Вийся, віночку, гладко,
Як червоне ябко,
Підем з тобою між люди,
За нами славонька буде.

Музики грали, хлопці брали дівчат у танець і приспівували. Ці пісеньки відносились переважно до тих дівчат, до яких хлопці залицялися, а дівчата їм відмовляли цього залицяння:

Хлопець

Бодай тебе, дівчинонько,
Куций пес погаркав,
Ти на мене набрехала,
Що я ся зашмаркав...

Дівчина:

Ти до мене не ходи,
Куций, коротенький,
Бо до мене інший ходить,
Високий тоненький.

Хлопець:

Скільки я ся находив,
Намісив болота,
А тепер би не пішов,
Щоб ти була злота.

Дівчина:

Ти до мене не ходи
І не волочися,
Я за тебе не піду,
Бо ми не хочеться.

Вінкоплетення закінчувались, і молода запрошувала всіх до столу. Подавала на стіл сир, сметану й паляниці. Дівчата співали:

Поплелисьмо вінки,
Дайте нам горілки,
І хліба закусити,
В сметану помачати.

Як ми вінки плели,
То горілку пили,
Деколи доливали,
По столі розливали.

Після прийняття хлопці та дівчата розходилися по домах, музики теж ішли на відпочинок. Лише молода з дружками не йшли відпочивати, бо над ранком від молодого приходили староста з дружбами по квіти, співаючи:

Добрий вечір тому,
А хто є в тім дому,
Старому й малому,
І Богові святому.

Дружки з молодою відспівували:

Бодай здорові були,
Що за нас не забули,
Старого й малого,
І Господа Святого.

Починалось пришивання квіток. Молода нашивала молодому вінок на смушкову шапку або на капелюх, залежало від того, в котрій порі року відбувалось весілля. Потім вона давала молодому нову сорочку, шалінову хустку до боку й вишиваний рушничок, що його зав'язували молодому на правій руці. Цей рушничок відігравав поважну ролю: за нього вводив дружба молодого за посажний стіл, священик вводив молодят до церкви, а відтак до тетраподу до шлюбної присяги. На лівій стороні капелюха чи шапки старості пришивала молода квітку, а дружки пришивали дружбам теж квітки, співаючи:

Наша швачка зі Львова,
Привезлисьмо її вчора,
В неї нитки тоненькі,
В неї ручки біленькі,
Не жаль же її дати,
Квіточку пришивати.

Молодий і староста не платили молодій за пришивання квіток, зате дружби дружкам платили. Інколи дружби були надто скупими і не хотіли багато платити, тоді дружки їм приспівували:

Ціпа дружбонці, ціпа,
Най іде молотити,
Грошей собі заробити,
За квітку заплатити.

У п'ятницю до молодої й молодого приходила кухарка, так звана „варилиха", яка готувала весільні страви, хоч кожна господиня сама вміла варити й пекти. Весільні страви варились у великому начинні, що його держали спеціяльно для значної кількости гостей.

Варили багато м'ясива. Щоб смачно приправити і як слід подати гостям, „варилиха" мусіла мати добру практику. Такими „варилихами" були звичайно багаті господині, які мали велику родину, так звану челядь, щоденних робітників, та постійних наймитів. У п'ятницю „варилиха" варила студенець, деякі ценівчани звали його „гишками", а інші „дриглями". Різала цибулю, пекла гречану кашу, приготовляла все, що було необхідне до весільного прийняття. Все те мусіло бути впору готове, бо в суботу ранком уже приходили гості. В домі молодої „варилиха" була фактично господинею весілля, доглядала й пильнувала, щоб, не дай, Боже, хтось не залишився без сніданку чи обіду.

У домі молодого допомагали старостина й трохи староста. У суботу вранці молода з дружками йшли до родини, сусідів та знайомих просити на весілля.

Приходила до хати, вклонялась старшим, вимовляючи: „просили вас татуньо й мамуня й я вас прошу, щоб ви були такі ласкаві й прийшли до нас на весілля".

При тих поклонах її благословили, щоб вона була „здорова, як вода, весела, як весна, багата, як земля свята . . . Те саме робив молодий з своїми дружбами. Молода й молодий кланялись усім старшим особам, кого зустрічали по дорозі, й просили благословення.

Після запросин верталися молоді додому і збирались до церкви. В церкві відправлялось в їхньому наміренні Богослужения. Молоді сповідалися і приступали до св. Причастя. По Службі Божій молодий забирав своїх гостей до себе, а молода забирала своїх до своєї хати. До церкви приходило переважно жіноцтво, по мужчин треба було йти другий раз, але не всіх, лиш декотрих. Після Богослуження присутні, як у хаті молодої, так і молодого після звичаю, приклякали на коліна перед образами й молилися за їхнє здоров'я, щасливе життя. Відтак сідали за столи, до сніданку, а опісля обідали. Тоді й співали пісню „варилисі":

Де ж тая мастіярка,
В капусті нема шкварка,
Щоби прийшла подивитись,
Капусту помастити.

По обіді грали музики і молодші жінки танцювали, але мужчини не танцювали, якщо й танцювали, то самі. Тоді підходили жінки і брали їх у танець, приспівуючи:

Ішов дід з Валовід,
Баба зі Стриганець,
Як бись був добрий дід,
Бравбись бабу в танець.

Відтак дружки й молодші жінки вносили до хати стілець, клали на нього подушку, на яку сідала молода, і починали їй розплітати косу. Починала розплітати переважно сестра або брат, котрий був її дружбою. Опісля розплітали всі присутні по одній сплітці. Коли ж розплели, чесали її й співали:

На дворі теслі тешуть,
А в хаті косу чешуть,
На дворі топірцями,
А в хаті гребінцями.

Мати молодої благословила вінок і закладала їй на голову. Опісля чіпляли до її правої руки рушничок. Молода кланялась батькові й матері. Цілувала хліб, падала до ніг батькам і просила благословення, щоб вони її щасливо випровадили „на село". Це саме благословення відбувалось і в молодого. Відтак йшли по селі.

Колись, ще у панщизняному часі, молодята обов'язково йшли до дідича, щоб поклонитись йому й подякувати за те, що дав згоду на їхнє вінчання.

Мусіли вони іти й до орендаря Ліпи, подякувати, що він за їх гроші відчинив їм церкву на вінчання. Коли вже не стало тих „добродіїв", котрі так „ревно дбали" про наш народ, тоді молодята були звільнені від тих обов'язків.

По селі ходили й відвідували свою родину, сусідів та знайомих, а дружки молодої для піднесення весільного настрою приспівували веселі коломийки:

Ой мамуню, мамуненько,
Я ваша дитина,
Не дайте м'я до Потока,
Бо там нема млина.



Весілля в Ценеві після Другої світової війни: по середині молода у квітистому вінку — Параскевія Несторович, 1969 р.

Нема млина, нема млина,
Тільки одні жорна,
Цілий тиждень ходжу, мелю,
В неділю голодна.

У той час молодий теж ходив по селі зі своїми дружбами, вони задля парубочої бадьорости заводили парубоцькі коломийки:

Нащо ж мені женитися,
Нащо ж мені жінки,
Коли мені молодиці,
Приносять горівки.

Нащо ж мені женитися,
Нащо ж мені лиха,
Коли мене доглядає,
Стара ковалиха.

Коли ж я ся не женив,
Штирма кіньми шастав,
Коли ж я ся оженив,
Ходаками траскав.

Молода заходила на весілля до дому молодого, а він заходив до її двору. Якщо в цю суботу було більше весіль, то вони відвідували взаємно кожне весілля. Молодий приходив на весілля молодої, брав її у танець і співав під звук музики веселі коломийкові пісеньки:

Заграйте ми, музиченьки,
В яворові скрипки,
Нехай я си погуляю,
Ворогам на збитки.

Що ти мені, дівчинонько,
Такого зробила,
Що ти мені, молодому,
Над всіх тепер мила.

Інколи молоді повертались до своїх дворів вже на присмерку. Увечорі на весілля молодого приходило багато хлопців, а до молодої прибувало багато дівчат. Коли закінчували обідати, зі столів забирали посуд; батьки залишались на ослоні — сиділи на кожухах, вивернутих наверх вовною, і тримали в руках по два буханці хліба. Молодий стояв посеред хати, а староста йому „віншував":

Став той молодий перед Господом Богом!
Перед Пречистов Матінков Божов,
Перед Святим Архистратигом Михаїлом,
Перед Святим Миколаєм,
Перед всіма угодниками Божими,
Перед своїм татом рідним,
Перед своїов мамов рідних,
Перед своїми стриями, стрийнами,
Перед своїми вуйками і вуйнами,
Перед своє родинов близьков і дальшов,
Перед своїми сусідами й перед своїми дружбами.

Просить покірно й смиренно, щоб його „благословили і в щасливу годиноньку на посаг посадили". Молодий цілував хліб і вклонявся батькам до ніг, цілуючи їхні руки й лиця і просив благословення. Це віншування повторялося тричі. Присутні стояли мовчки, музики не грали. Коли ж він уклонювався втретє, молоді жінки починали співати:

Третий раз, Івасеньку, третий раз,
Поклонися батеньку й мамонці зі сто раз,
Не рік, не два вони тебе годували,
Нім ся твого поклону дочекали!

Уклонившись батькам, молодий вклонявся всім гостям та своїм друзям. Виходив до сіней і вітався з приятелями. В той час дружби запрошували молодих жінок за стіл, переважно з родини молодого. Ті жінки були вже його свахами. Коли вже вони сиділи довкруги стола, дружба виходив до сіней, брав молодого за рушничок і тричі просив у старости благословення. У правій руці держав спеціяльну різку, якою робив хрест на одвірках дверей і вів молодого за рушничок за посажний стіл. За столом дружба сідав біля молодого. На столі стояла тарілка, прикрашена мистецькою керамікою. У дзбаночку був трунок, а побіч нього на тарілці видніла закуска. Тоді засвічували свічку, застромлювали її у хліб і починали „дарувати". Першими йшли батько й мати, тримаючи в руці хусточку, бо відкритою рукою дарувати — це значить не було б щастя. Під час дарування молодий цілував батьків в обі руки і лиця, а дружба подавав напої і закуску. Тоді свашки співали:

Колує місяченько, колує,
Тепер м'я батенько дарує,
Великим даром посагом,
Щастям-здоров'ям, доленькою.

Після батьків дарувала родина, сусіди, приятелі й знайомі. Всіх гостили напоями і закускою, а свахи співали кожному, хто тільки дарував, ту саму пісеньку.

**
*

У домі молодої відбувалась така сама весільна церемонія. Але тут замість старости віншував молоду хтось із її найближчої родини. Коли молода вклонялась своїм батькам утретє, її дружки з дівчатами повторяли ту саму пісеньку, що й молодому. Коли ж вона вклонялася сусідам, знайомим чи приятелям, дівчата співали:

Засвіти, брате, свічку,
Подивися по запічку,
Чи нема там родини,
Найменшої дитини,
Найменшая дитина,
Щоби була щаслива.

Коли ж обдаровували молоду її батьки, дружки й дівчата виконували іншу пісеньку:

Вступила Марусенька на поріг,
Махнула рушничком на свій рід,
В стороні, панянки, в стороні,
Тепер м'я батенько дарує
Великим даром, посагом, щастям,
Здоров'ям, доброю доленькою.

Цю саму пісеньку виконували, коли обдаровувала її мати. Але коли обдаровувала молоду рідна, інколи тіточна, або стрієчна сестра, то приспівувала для молодої іншу пісеньку. При тому музики повторювали кожну строфу на своїх інструментах:

Ой ви, музиченьки, починайте грати,
Бо я тепер буду сестру дарувати,
Дарую тя, сестро, щедрою рукою,
Щоб ти щастя плило, як риба з водою.

Щоб ти щастя плило й щаслива доля,
Хоч ти тато дали не багато поля,
На подвір'ю стоги, в коморі засіки,
Щоб біди не знала ціле своє життя.

Коли ж молодий обдарував молоду, дружки виспівували:

Зав'яжи, брате, дари,
Що люди надавали,
То люди й родина,
Найменшая дитина,
Щоби була щаслива.

Тоді брат молодої — її дружба, розстеляв хусточку, висипав гроші з тарілки, зав'язував у вузлик і віддавав молодій.

Перший день весілля на тому кінчився. Гості розходились, а молода, вийшовши з-за стола, дякувала всім і теж ішла відпочивати.

У неділю ранком, другого дня весілля, у молодого збиралися староста, старостина, дружби, свахи і свати, і їм подавано сніданок. Поснідавши, приблизно біля десятої години, староста з молодим і свахами виходили з дому молодого і йшли до двору молодої, звідкіля прямували до церкви. В неділю вранці в домі молодої, крім дружок та її батьків, були ще дехто з ближчої родини й сусіди, які хотіли бачити, як будуть виряджати молодих до шлюбу. Перед відходом з дому молодого, староста віншував йому тим самим віншуванням, як до посагу. Відтак молодого виводив з хати дружба за рушничок, просячи у старости благословення, староста відповідав: „Нехай його Бог благословить", а дружба робив різкою хрест у дверях. Ті спеціяльні різки дружби носили завжди зі собою, бо вони їм були потрібні у багатьох весільних церемоніях. В той час батьки молодого стояли з хлібом у руках обабіч воріт. Перший молодий підходив до них, цілував хліб, а відтак всі присутні, включно з музиками, прямували до двору молодої.

Коли молодий прибував зі старостою, старостиною, дружбами й свахами до двору молодої, там уже чекали на них батьки молодої з ближчою родиною.

Батьки молодої сідали на ослін, на якому сиділи до посажних уклонів, підстеливши кожухи наверх вовною. Староста віншував тим самим віншуванням, як і в молодого, але тут було вже двоє молодих людей. Він починав: „Стали тії молодії перед Господом Богом, перед Пречистов Матінков Божов, і так по черзі вичислявяв усіх угодників Божих,

батьків молодої, включно з дружбами і дружками, закінчуючи: „Просять вони покірно й смиренно, щоб їх благословили, благодарили й в щасливу годиноньку вирядили до шлюбоньку".

Коли котресь із молодят не мало рідного батька, його заступав вітчим. Тоді староста казав: „Перед своїм нерідним батьком, але так, як перед рідним". Бувало й таке, що молода була круглою сиротою. В такому випадку ролю батьків заступала найближча родина молодої, а староста казав: „Перед своїм стрієм рідним, як перед татом рідним, перед свойов тетов, як перед мамов рідноv". Це саме стосувалось і для молодого хлопця-сироти.

**
*

Після віншування ста́рости дружба молодого брав за рушнички молодят приводив їх до дверей хати й просив у старости благословення, а свахи підхоплювали: „Благослови Боже, і отець і мати, в щасливую годиноньку до шлюбоньку стати". Староста відповідав дружбі: „Нехай їх Бог благословить". Дружба робив на дверях хрест і виводив молодять на подвір'я. Мати молодої кропила свяченою водою молодят і всіх присутніх, а свахи співали:

То вже є не раненько,
Кропи нас, матіненько,
Свяченою водонькою,
Доброю доленькою.

Відтак музики грали якусь веселу мелодію, а молоді зі старостою, дружбами й свахами вирушали до церкви на шлюбну присягу. Наближаючись до церкви, свахи заводили перед шлюбні пісеньки:

Ми до шлюбу йдемо,
Молоду ведемо,
Уступіться , воріженьки,
Молодій з доріженьки.

Підходячи ближче до церкви, співали:

Ми до шлюбу йдемо,
Молоду ведемо,
Щоби кльондза застати,
Присягу приняти.

Ближче дзвіниці, виводили:

Сидить кіт на дзвіниці,
В червоній нагавиці,
Витріщив оченята,
На наші молодята.

Нарешті зупинились перед дверима церкви. Тоді до них підходив священик, брав молодят за рушнички, відчитував молитву і питав, чи вони мають добру й непримушену волю поєднатись до смерти, як чоловік і жінка. Почувши ствердливу відповідь, провадив їх до тетраподу. Перед тетраподом дружба молодого застеляв вишиваним рушничком підлогу, а молодята ставали на коліна на той рушник, тримаючи в руках засвічені свічки. Священик проводив їм присягу і давав шлюб. У той час свашки приглядались, чия свічка — молодого чи молодої — горітиме ясніше? Було таке повір'я, що чия свічка горить ясніше, той житиме довше. Коли священик складав руки молодим до присяги, свашки приглядались, чия рука зверху: якщо молодого, то він буде головою в господарстві, коли ж молодої, тоді вона усім „верховодитиме". Після присяги молодята йшли за захристію й дякували о. парохові за проведення шлюбної присяги.

По виході з церкви молода роздавала всім по кусочку цукру, а присутні бажали молодій парі, щоб їхня доля була така солодка, як той цукор. Відтак співали:

Дякуймо попонькови,
Як своему батенькови,
Що нам шлюб дав,
Не богато взяв,
Півтора червоного,
Від пана молодого.

Деякі свашки, щоб завдати більшого жалю для молодої, що вона вже не дівчина, заводили пісеньку:

Далам рученьку, далам,
Світ собі зав'язалам,
Червонов китайочков,
Вже не буду паняночков.

Вертаючись додому, свахи й дружки виводили коломийок. Траплялось, що молода дівчина виходила заміж за вдівця, якому вже давно весільні пісеньки відспівані, і тоді свахи на більше горе молодої дівчини співали журливих коломийок:

Далас мене моя мати
За діда старого,
Шкода було доглядати
Личка рум'яного.

Ой, кобисьте, люди, знали,
Яка мені біда,
Всилувала мене мати
За старого діда.

Я гаразду не зазнала
І не буду знати,
По чім я вас, мої літа,
Буду споминати?

Попід ліс, попід ліс
І попід ліщину,
Веде старий, бородатий,
Молоду дівчину.

У домі молодого влаштовували пошлюбне приняття. Молодий забирав молоду та дружки до себе на обід. В другий день весілля запрошені гості не приходили на весілля голіруч, а з так зв. „приносом". Господар зав'язував дві хлібини у шалінову хустку, дехто ставив ще й літру горілки. Господиня брала миску пшеничної муки або гречаних круп, закривала хусткою і йшла, разом з чоловіком, з „приносом" на весілля. Вони підходили до комори господаря і віддавали йому цей „приніс". Він частував їх чаркою і давав закуску, хліб зі сиром.

Молода з дружками, пообідавши в молодого, повертались додому, разом з дружками. Під хатою молодої дружки співали:

Впаду я ластівкою
Перед своє матінкою,
Ой, матінко моя,
Тепер я не твоя,
Тепер я того пана,
Щом йому присягала.

Мати виходила з хати і зі сльозами вводила молоду, тобто свою донечку, до хати, а дружки підхоплювали:

Вийди, матінко, звитайся,
Свого дитятка спитайся,
Де твоє дитя було,
Що твоє дитя видало,
Під райським віночком шлюб брало.

В домі молодої звичайно грали музики, а гості танцювали. В неділю по полудні молодь часто переходила з одного весілля на друге, щоб подивитись на молоду та молодого, потанцювати й повеселитись. На чиїм весіллі була добра музика, там було повнісенько молоді.

У домі молодого причепурювали коровай, наче різдвяну ялинку, і йшли з ним по молоду, з так званими „приданами"", а точніше з „боярами". Ця частина була найцікавішою з усього весільного церемоніялу.

Староста й старостина запрошували „бояр", молодих жінок і чоловіків з найближчої родини молодого. З короваєм вибиралися майже всі молоді гості, забираючи зі собою музик. За це музики діставали „підошву", тобто спідню частину короваю.

В той час у домі молодої робили всякі перешкоди: зачиняли ворота, зав'язували їх шнурками, приносили й клали біля воріт землеробське знаряддя, як плуг, борони, підгортачі та рала. Музики грали, свашки співали, а дружби несли на своїх раменах коровай; якщо молода проживала далеко, то везли коровай на возі. Старостина брала горщик із незвареним кислим борщем та шматок сирого сала й тим са-

лом мазала всіх по лиці, кого попало. Від неї всі тікали, як від чарівниці, а свахи співали:

Вийди, дружбонько, з раю,
До нашого короваю,
Наш коровай не житний,
А пшеничний, всій родині величний.

Староста зі сватами, йдучи попереду, усували від воріт „барикади", входили на подвір'я молодої і зупинялись біля порога хати, а свахи викликали піснею матір молодої:

Вийди, матінко, з хати,
Не дай же нам стояти,
Ми люди з доріженьки,
І нас болять ніженьки.

Мати молодої виходила з хати в кожусі, зодягнутому наверх вовною, а свахи зустрічали її піснею:

Ми о святім Дусі,
Вийди, мати в кожусі,
Який кожух пелехатий,
Такий твій зять багатий.

На привітання зятя наливала йому до келішка горілки, при тому свахи співали:

Ой, не пий, зятеньку,
Першої повноньки,
Бо перша повнонька —
Велика зрадонька.

Зять виливав позад себе цю першу „повноньку", те саме робив з другою, а третю випивав. Свашки співали:

Ой, випий, зятеньку,
Третую повноньку,
Бо трета повнонька —
Добрая доленька.

Після того теща загортала зятя в цей кожух, відтак обоє входили до хати, а за ними і всі „бояри". В хаті ставало тісно, і молодь виходила на подвір'я. Музики молодої відступа-

ли місце музикам молодого. Молода сиділа за столом, і, обнявши руками дві хлібини, схиляла на них свою голову в квітистому вінку, щоб ніхто не бачив її обличчя. Це звали „припала до хліба". Біля неї сиділи її дружба з дружками, дехто з родини та декілька дівчат.

Молодий мусів „викупити молоду". І починався повний гумору торг. Староста питав дружбу, скільки він хоче за цю „квітку", або придумував щось інше. Коли дружбою був дорослий парубок, то давав собі раду з досвідченим старостою, коли ж у цій ролі був молоденький хлопчина, тоді йому на допомогу приступали дорослі гумористи. І щойно тоді розпочиналась гумористична розмова в справі „окупу". Молодий давав дуже малу ціну, і торг продовжувався іноді дуже довго. Молодий докладав на таріль по п'ять ґрошів, аж доки не доходило до повної згоди. Під час цього „окуплення" дружки співали:

Братчику-ремісничку,
Сядь собі на кріслечку,
Січи, рубай, сестри не дай,
Не дай за гріш, не дай за два,
І не дай за чотири,
Щоб ся з тебе не кпили.

Коли вже дійшло до згоди, дружба молодої брав гроші й „утікав" із-за стола, бо дружба молодого „виганяв" його різкою. Вже згадувалось, що ці різки дружби мали завжди коло себе, мов би то гонор дружби.

Коли вже не було за столом біля молодої її дружби, тоді дружба молодого брав за рушничок молодого і просив у старости благословення. Зробивши різкою знак хреста, садовив молодого біля молодої, де передше сидів її дружба, а молодий просив у старости благословення, відривав молоду від хліба і цілував її в присутності всіх гостей. В давнину по наших селах не було приличним, щоб хлопець-„кавалір" цілував свою наречену перед вінчанням, тим більше у присутності старших людей.

Щойно по шлюбі можна було цілувати свою дружину в присутності інших. Після поцілунку молодого подружжя, гості молодої виходили з-за стола, а за стіл засідали гості

молодого. На стіл ставили коровай, і батьки молодої гостили „бояр" обідом. Музики грали, а молоді гості танцювали й виводили, немов пригадували собі молодечі коломийки:

Чи ти чула, чи не чула,
Як я тебе кликав,
Як я твої воротонька
Гарним квіттям тикав.

Чи ти знаєш, чи не знаєш,
Як то було зразу,
Як ми себе зустрічали
Коло перелазу?

Била ж мене моя мати,
Березовим прутом,
Щоби я ся не стрічала,
З молодим рекрутом.

По обіді дружба молодого розтинав коровай на малі частини й роздавав їх родині молодої. Ближча родина одержувала ще додатково подовгасті булочки, так зв. „гусочки". Музики грали до короваю, споглядаючи, щоб дружба не забагато краяв коровай у його глибину, бо їм належалась „підошва", короваю.

Після роздачі короваю молода незамітно втікала з-за стола, залишаючи молодого за столом. За принципом тодішнього звичаю дружба молодого йшов шукати молоду, і знайшовши її впроваджував у хату. Гості виходили з-за стола, забирали молоду з собою до дому молодого, щоб їй відтяти косу.

Коли ж дівчина йшла за невістку до батьків молодого, тоді везли туди її придане. Батьки викочували воза, запрягали коні, виносили скриню, в якій було все її вбрання, кожухи, полотна, і жіночі прикраси та всякі нашийники. Ставили також на віз терлицю, прислецю, кожілку, мотовило й веретена. Виводили ще й корову.

Коли ж молодий приходив за зятя до батьків молодої, тоді тільки молода зі своїми дружками йшла до двору молодого, щоб там відтяти їй косу. Заки вийти з хати, вона дя-

кувала батькам за дбайливе виховання, за їхні недоспані ночі й щире батьківське серце...

При тому не обходилось і без плачу за батьками, за дівоцтвом, веселими вечорами й безжурними днями. Тепер минулись для неї дівочі вечори та милі зустрічі зі своїм вибраним, тепер уже законним чоловіком. Усе ж, щоб не псувати весільного настрою, молода, виходячи з дому, приспівувала:

Ой, мамуню, мамуненько,
Де ви мня даєте,
Ви такої робітниці,
Вдома не маєте...

Бувало, що дівчина виходила заміж за нелюба, силувана своїми батьками. Тоді вона про людське око брала мужа в танець і нібито весело співала:

Журилися воріженьки
Моєю доленьков,
Тепер я си потанцюю
Зі своїм миленьким.

Були й хлопці, яких батьки силували брати за дружину нелюбу дівчину. Вони також піснею потішали себе й свою майбутню долю:

А вже ж мені молодому,
Як буде, так буде,
Але маю гарну жінку,
Вийти межи люди.

А мій тато чоботар,
Чобітьми гандлює,
Волочиться по ярмарках
І добре ся чує.

У такому весільному настрої час проминав дуже швидко, і здавалось, що весільне гостювання щойно починається, коли воно вже наближувалося до завершення, тим більше, коли весілля відбувалось літньою порою, з дуже короткими ночами.

Староста зі свахами приспішували весільні церемонії в домі молодої, щоб до ранку встигли закінчити в домі молодого. Свахи починали співати, а молода з дружками переплітала їх своєю відповіддю:

С в а х и :

Ой, сідай, сідай, кохання моє,
Ніц ти не поможе плакання твоє,
Штири коні стоять в возі,
Нічого ти не поможе плакання твоє.

М о л о д а :

Я ще не буду з вами сідала,
Я ще свому батькови не дякувала,
Дякую ти, мій батеньку,
Щось будив м'я все раненько,
Тепер не будеш.

С в а х и :

Ой, сідай, сідай, кохання моє,
Ніц ти не поможе плакання твоє,
Штири коні стоять в возі,
Нічого ти не поможе плакання твоє.

М о л о д а :

Я ще не буду з вами сідала,
Я ще своїй мамі не дякувала,
Дякую ти, моя матко,
Щось чесала косу гладко,
Тепер не будеш.

При тому молода обіймала батьків і обливала їхні обличчя гарячими сльозами та рясними поцілунками, а свахи доповняли:

З нами, Марусенько, з нами,
На мальовані сани,
Завезем тя в чисте поле,
Вже не вернешся ніколи.

В поворотній дорозі свахи заводили:

Місяцю, місяченьку,
Світи нам доріженьку,
Щобисьмо не зблудили,
Молодої не згубили.

„Бояри" разом з молодим, молодою та його родиною, зближувалися до двору молодого, а свахи прохали:

Отвори, мати, ліску,
Ведемо ти невістку,
Червону, як калину,
Солодку, як малину.

Коли наближувались до дверей хати, співали майже цю саму пісеньку, але з трохи іншим змістом:

Отвори, мати, ліску,
Ведемо ти невістку,
У полі робітницю,
А вдома помічницю.

Була ще й така жартівлива, яку свахи видумували, коли були певні, що свекруха любить свою невістку:

Отвори, мати, ліску,
Ведемо ти невістку,
Висока, як драбина,
Лінива, як кобила.

В той час мати молодого виходила й вводила молоду до хати. Тут вітали їх старші члени родини, які не брали участи в „боярах" і не йшли з короваєм, по молоду. Старостина вносила стілець, ставила його на середині хати, на верх клала подушку, а свахи співали:

Дайте нам стільця, гребінця,
Розчесати косоньку до чіпця.

На стілець садовили молоду, старостина здіймала їй з голови вінець і закладала його на голову молодшої сестри, якщо молода таку мала. Коли ж не було молодшої сестри, закладала його на голову дружки і піддружки, а відтак по

черзі всім дівчатам, які ще були присутні на весіллі. Молода відчіпляла від вінця щонайкращу стяжку „стрічку" й дарувала своїй дружці й піддружці. Решту „стонжок" дарувала сестрам, коли вона їх не мала, то віддавала до церкви, щоб ними прикрашували церковні хоругви та образи.

Після того старостина чесала їй косу, а свахи супроводили те співом:

Де ж ся ковалі діли,
Що косоньку скували,
Най прийдуть розкувати,
Бо косоньку тра втинати.

Тоді старостина втинала старанно виплекану косу, а молода, як звичайно, плакала за своєю косою. Може не так за косою, як за своїм дівоцтвом? Відтявши косу, закладала на голову очіпок і зав'язувала шаліновою хусткою. Свахи доконавши свого діла, радісно співали:

Щось мо хтіли, то зробили,
З пирога вареницю,
А з дівки молодицю . . .

Після цієї дії дівчина вступала до подружнього стану й ставала молодицею. Тоді вона мусіла з кожним потанцювати. Вона сама підходила до кожного, вклоняючись, і просила в танець. В той пізній час на весіллі залишилась тільки найближча родина молодого й щирі приятелі батьків, які увесь час допомагали господарям у приготуванні до весілля, а під час весілля пильнували за порядком весільної традиції.

Щойно тепер прийшла їхня пора забавитись і повеселитись. Староста й старостина були вже звільнені від своїх обов'язків. Присутні гості ще танцювали, підспівуючи:

Ви, музики, грайте, грайте,
А ви, люди, чуйте,
А ви, старі, йдіть додому,
Молоді ночуйте.

Наприкінці танцювали староста й старостина, а їхні приятелі піддавали їм духу:

Старостина затрайкана,
А староста впився,
А господар все провинив,
Що на них спустився.

Тут, очевидно, не залишився у хвості молодий господар — брав свою молоду господиню в танець, приспівуючи:

Ой, весілля, моя мила,
Весілля, весілля,
По весіллі в дві неділі,
Підем на поділля.

Він, очевидно, не думав про комірну хату, яку звали „подільною", але іноді траплялось і таке, що молоді з якихось причин покидали батьківську хату і вибирались до чужої хати.

У весільному настрою, вчорашня стидлива дівчина, тепер уже молода молодичка підбадьорювала свого чоловіка пісенькою:

А я вчора була хора,
Тільки було вмерти,
Стояв милий біля мене,
Не допустив смерти.

Наприкінці весілля старші гості немов би завершували перебіг весілля пісенькою:

А щож то ми за весілля,
То два дні, то три дні,
Як би було дві неділі,
Було би поридне.

А я собі заспіваю,
У чужому краю,
Нема кращих співаночок,
Як в нашому краю.

Мої милі співаночки,
Де ж я вас подію,
Розсію вас по чужині,
А сам в домовину.

Автор

Другого дня по весіллю, раненько вчорашня молодиця брала старостину й дві хлібини і йшла до церкви „на вивід". Після „виводу" молодиця уважалась молодою господинею...

**
*

Іноді бували випадки, що хлопець одружувався з вдовицею, яка вже відбула перед першим одруженням весільні привілеї. Все ж таки наречений, згідно з весільним звичаєм, мусів посилати до неї старостів, при чому домовлялися, коли вдовичка рішиться йти до протоколу, тобто вдруге „з курми".

Під час протоколу не обходилось без традиційного прийняття, так зв. могоричу. В дальшому весільному процесі священик не вимагав, щоб вдовиця приходила до „Отченашу". Вона лише була зобов'язана виплести для молодого шлюбний вінок, пришити дружбам і старості весільні квітки, вишити для молодого сорочку, рушничок і приготовити шалінову хустку, а потім піти з молодим та його свашками до шлюбної присяги.

Не зважаючи на такі офіційні обов'язки, вдовиця не хотіла псувати нареченому настрою. Отож вона просила молодих жінок за дружку та піддружку і ще декількох молодиць для створення весільної атмосфери, зокрема під час пришивання дружбам і старості традиційних квіток.

Вже згадувано, що кожне весілля починалося в церкві Службою Божою в наміренні посватаних молодят. Тож вдовиця йшла зі своїми дружками до церкви, щоб висповідатися й прийняти Святе Причастя, після цього поверталась з дружками до своєї хати. Інколи йшла з молодим до його двору на весільне прийняття. Якщо вона була заможною господинею, то запрошувала до церкви, а опісля забирала до своєї хати і гостила запрошених гостей обідом, однак, без музики та весільних пісень. При цьому не було традиційного дарування, так званого „посагу", боярського викупу, а головне — весільного вінка. Вінок накладали на голову виключно дівчині, і то тільки один раз, в день вінчання, до шлюбної присяги.

Інколи вдовиця, за домовленням, ішла до двору молодого, щоб разом з ним і свахами йти до шлюбної присяги. Іноді вона йшла тільки зі своїми дружками до церкви і чекала на прихід молодого. Після присяги одружена пара йшла до хати молодого на весільне прийняття, а після прийнятя поверталась зі своїми дружками до своєї хати.

Подібно було з дівчиною, в якої знайшлась дитина перед вінчанням, хоча б вона виходила заміж за батька тієї дитини: все одно вона не сміла закладати на голову шлюбного вінка і не мала традиційного посагу, а також ніхто не викупляв. Це все для неї було втрачене внаслідок її морального прогріху. Хоча на її весіллі грали музики, відбувалось вінкоплетення, однак не для неї дівчата плели вінець, а для молодого. Вона була позбавлена всіх почестей у весільному церемоніялі. Натомість для хлопців, які були нешлюбними батьками, не обмежувалось весільних привілеїв. Вони могли одружуватися з ким хотіли з усіма весільними привілеями, і навіть ставати до шлюбної присяги під вінцем.

Коли вдівець посватав дівчину, тоді мусів виконувати всі весільні обов'язки, які прислуговували дівчині: прибути з могоричем, оплатити оповіді, а згодом шлюб, обдарувати посажним даром молоду, а відтак викупити молоду з боярською традицією і забрати її до свого двору, щоб там відбулось традиційне втинання її коси. Однак, тоді бояри не йшли з короваєм.

Коли вдівець був заможнім господарем, то влаштовував у своїй хаті пишне прийняття, запрошуючи на нього молодих жінок та чоловіків. Гості служили йому як весільні свашки та свати. Інколи вдівець домовлявея з батьками молодої, і тоді влаштовували весілля тільки в хаті молодої. Отож, дівчата не радо виходили заміж за вдівців, хоча не один з них був ще молодим чоловіком і багатим господарем.

Звичайно за вдівців виходили заміж дочки бідних батьків або сироти. Бувало й так, що батьки силували свою дочку вийти за вдівця, і не раз таке подружжя було щасливе.

Коли одружувалися вдівець з вдовою, то вони не влаштовували гучного прийняття, а замовляли в церкві Богослуження, запрошуючи на нього декількох людей і таки зранця приступали до сповіді та шлюбної присяги.

Після Першої світової війни весільні звичаї кожного року змінювалися, скорочувались і частково заникали. Богобоязливі селяни тепер не просили Митрополита, щоб вкоротив весільні звичаї, як то просили їхні батьки, — вони самі вкорочували їх і припасовували до міських звичаїв, але зі всіма старими традиціями, хоча протягом одного дня, інколи навіть у одній хаті, молодого чи молодої. Старші селяни прозвали таке весілля „галабатним".

Давні селянські весільні звичаї базувалися на чистих селянських почуваннях та християнській етиці. Позбавлені



Весільні дружби і дружки з молодою у вельоні Олею Коваль в Ценеві, 1972 р.

чужого забарвлення, вони були своєрідні в строях, піснях, танцях і стравах. Вони творились віками і всякалися в кров і кість нашого народу. Однак, криваві війни, жорстокі пацифікації та окупаційні режими захитали традиційними основами селянського життя.

Кожний окупант нищив наші традиційні звичаї, а сучасний московсько-большевицький винищує їх до решти. Нам

трохи відомо про сучасні весільні звичаї в нашому селі. Нестерпний жаль і біль підходять аж до горла при згадці, як московський окупант знівечив Богом благословенний звичай для молодого подружжя відбувати шлюбну присягу в церкві. За совєтським законом кожна молода пара змушена реєструватись у місцевій „сільраді". Мені відомі совєтські „сільради". Голова „сільради" реєструє новоженців, тобто „вінчає їх по-совєтському", і наприкінці церемонії каже: „Тепер ви є чоловік і жінка", себто муж і дружина, і на цьому кінець шлюбного церемоніялу. Після такої реєстрації у „сільраді" весільні гості, як і колись, випивають за здоров'я молодят чимало саморобного самогону. Мабуть цей самогон бодай трохи підсилює весільний настрій. А старші люди ще затягають давні весільні пісеньки. Однак, молоде подружжя позбавлене шлюбної присяги у церкві, як то раніше в селі бувало. Це ж був найбільш урочистий день у житті молодого подружжя. Під совєтською владою весілля, як на мій погляд, перемінилось у звичайну реєстрацію. Та хоча як московські Іроди намагаються цілковито знищити шлюбну присягу, в селі ще є, хоч і небагато, таких молодят, які після формальної реєстрації у „сільраді" йдуть до церкви й вінчаються, як велить християнська етика, поєднують свою долю шлюбною присягою!

В давнині грали на весіллях у Ценеві місцеві музики: Онуфрій Фера на скрипці, Стефан Козак на басі, Антін Атаманчук на решеті. Після Першої світової війни грали брати Чапліцькі: Яцко, Микола і Микита Павлюс. Пізніше грали: Стефан Кужда, його брат Василь, Яцко Бернатович, Іван Івашків, Степан Мельник, Петро Гула, Яцко Гунька та інші. Тоді басовий інструмент був уже заступлений гуцульськими цимбалами. Всі вони не були професійними музиками. Після 1930-го року ценівська оркестра виступала на багатих весіллях, і складалася не менше, як із шістьох виконавців.

НАРОДЖЕННЯ ДИТИНИ

Про народження дитини в селі є що розказувати, тим більше, що на цю тему покищо не багато написано. Отож, у давнині селянські жінки народжували дітей не у вигідній

постелі чи на пухких перинах, під дбайливим доглядом досвідченої акушерки. Як у давнині, так і в нашому часі селянка приводила на світ дитину на твердій постелі, на тугій селянській вереті власного виробу.

Коли у молодих батьків мала прийти на Божий світ дитина, вони кликали сільську жінку, так зв. „бабу-повитуху", щоб прийшла її відібрати. Траплялось, що не було й такої допомоги. Інколи жінка народжувала дитину в полі, при важкій праці.

Першим батьківським обов'язком під тяжким гріхом було якнайскорше охрестити дитину. Хвора мати-„поліжниця" лежала в ліжку, заслонена веретою, щоб не бачила хатніх образів, бо за тодішнім сільським звичаєм вона являлась грішницею доти, доки не піде до церкви на „вивід". Коли ж у родині жила старенька бабуся, тоді вона допомагала хворій матері скупати і обв'язувати в тугі пеленочки немовлятко. Не в кожній родині були такі милосердні й досвідчені бабусі, і тоді щоранку, часом і ввечорі приходила „баба-повитуха", відвідувала вхору матір і пеленувала немовля; інколи цим займався й батько дитини.

Головною турботою було нагодувати новонароджену дитину. Селянські матері кормили дітей грудьми до того часу, коли в дитини починали виростати зубки. Коли ж мати була занадто недужою, тоді просили сусідку чи дальшу жінку, котра годувала свою дитину, щоб вона прийшла й покормила своїми грудьми їхню дитину. При тім батьки дитини звертали увагу, яке в тієї жінки здоров'я, чи вона пильна, працьовита, чи не пиячка, щоб усе те не перекинулось на їхню дитину. Коли батьки попросили якусь жінку, вона ніколи не відмовлялась від такої послуги і приходила так довго, поки мати не видужала й могла вже сама годувати свою дитину.

Коли мати приходила до нормального здоров'я, першим її обов'язком було піти до церкви на „вивід", себто очиститись від гріха. Без такого „виводу" вона не мала права виходити поза свої ворота на вулицю, а коли б надумала піти десь на річку попрати пеленочки, її прогнали б із села, прозвали б „чарівницею", або, що ще гірше, — що вона знаєть-

ся з „чортом". Йдучи до „виводу", накидалась білою веретою, з нею завжди йшла „повитуха", котра була при породі дитини. Вона несла дві хлібини, як викуп за первородний гріх. Після „виводу" поліжниця могла вже виходити на вулицю, а згодом куди хотіла, чи куди було потрібно. Тоді батьки вже не відкладали охрещення дитини задля якихось особливих готувань чи не зовсім вигідного часу. Вони просили кумів, тобто хресних батьків дитини. Вибирали їх не з найближчої родини (рідних братів чи сестер) — просили когось із чужих людей, або з дальшої родини. На хресну матір просили переважно ту жінку, котра перша кормила своїми грудьми їхню маленьку дитину; на хресного батька брали когось із ближчих сусідів або приятелів, а інколи тіточних чи стрієчних братів. Хресна мати і батько, йдучи до хресту, приносили шматок білого полотна, так зв. „крижмо". На хрестинне прийняття запрошували більше або менше гостей: братів, сестер, сусідів, приятелів і знайомих. Одначе, до хресту йшло лише кілька вибраних, і саме ці вибрані люди уважались рідними кумами, всі інші були тільки гостями.

У старих метрикальних записах, до 1772 р. не записували родинного прізвища; в церковних актах записували тільки хресні імення, а прізвища надавав дідич. Тому не дивно, що не всі селянські прізвища були особливо гарними та милозвучними. Такі прізвища, як, напр., Свинтух, Козопас, Лупиніс, Леміш, Стиранка, Макух, Гарбуз, Динька й багато інш. — виникли переважно внаслідок дідичівських вигадок і злобних примх. Наведу такий родинний факт. У моєї матері було родинне прізвище Козак. Звідкіля воно взялось? Прародичі мали прізвище Корники. Коли ж дід моєї матері був дідичівським візником чи, як у селі говорили, фірманом, тоді дідич надав йому інше прізвище — Козак. Так постав рід Козаків. У давнині хресні батьки були змушені йти до дідича, щоб він надав дитині прізвище, бо священик записував тільки ім'я.

Батьки дитини старались жити з кумами в найбільшій згоді, приязні та пошані. Вони ніколи не входили в якісь нечесні чи непотрібні суперечки зі своїми кумами, не обмовляли їх і не гнівались. Вони уважали, що було б гріхом об-

мовляти чи принижувати своїх кумів. Очевидно, такі хрестини об'єднували їх немов у спільну родину. За сільським звичаєм, хресні батько й мати були ніби другими батьками свого похресника чи похресниці. Вони мали законне й моральне право до своїх похресників. Коли б побачили, що похресник робить комусь пакості, заліз у чужий город чи садок і нищить чужу власність, їхнім обов'язком було повчити, погрозити, а інколи навіть вдарити його за нікчемні пустощі. Про це пам'ятали рідні батьки дітей і ніколи не докоряли хресним батькам, не забороняли їм вчити дітей розуму, коли в цім була потреба. Батьки з хресними батьками ніколи не входили в якесь непорозуміння, а коли б таке й сталось, то це вважалось гріхом. У цьому криється головна причина, чому не просили рідних братів і сестер на хресних батьків, бо на випадок непорозуміння — був би ще більший гріх.

Хресні батьки також мали обов'язок супроти своїх похресників. Коли б вони побачили, що їхньому похресникові хтось чинить кривду або глумиться над ним, вони були морально зобов'язані стати в його обороні. Інколи були випадки, що по смерті батька чи матері хресні батьки дітей законно ставали їхніми першими опікунами.

Після охрещення дитини частували гостей. Всі бавились і жартували, а хресні куми прирікали, що вони від цього дня є щирими кумами, між котрими пануватиме згода, пошана й любов.

У випадку, коли жінка привела на світ невчасну дитину, котра була дуже слабенька й зараз таки вмерла, — таких нехрещених дітей не ховали на загальному цвинтарі, а десь оподалік, або на холерному цвинтарі. Нехрещених дітей звали „потерчуками", на матір такої дитини дивились з погордою, ніби на велику грішницю. Певна річ, бідна мати ні в чому не провинилась, але такий був у селі звичай, що таку жінку вважали грішницею.

Коли вже поліжниця була здоровішою, вносили до хати колиску. Мати клала дитину в колиску і порушувала нею, погойдуючи її рукою або ногою від себе чи до себе, при цьому виконувала якусь працю: щось шила, вишивала, щось

направляла або латала. Свою дитину просипляла колисковими пісеньками:

Колисонько, колисонько,
Колиши нам дитиноньку,
А щоб спало не плакало,
А щоб росло, не боліло,
Ні головка, ні все тіло.

Якщо дитина була здорова, спокійна і швидко засинала, то мати вибігала на двір доглядати господарства, головно курей, качок і гусей. Від часу до часу підбігала до дверей хати і наслухувала, чи не плаче в колисці дитина. Коли дитина просипалась і плакала, вона втихомирювала її своїми грудьми і присипляла знову пісенькою:

Люлю, люлю, старий гулю,
Лізь на вижку по цибулю,
Одну здіймеш, другу лишиш,
І дитину заколишеш.

Мати-селянка була не тільки нянькою своєї дитини, а господинею дому та помічницею мужа. Під її доглядом був город, на якому видніли дбайливо упорядковані грядки, з городовиною й коноплями, а інколи було й просо, яке треба було дбайливо „полоти", тобто виривати з-поміж нього городню хопту і бур'яни. Вона частково доглядала свою худобу та й господарство.

Поза цими материнськими й жіночими обов'язками, дбайлива жінка допомагала своєму мужеві різати січку, якою годували худобу, годувала свині, себто безроги, доїла корів, варила обід і вечерю, пекла хліб, прала білизну, так зв. „шмаття", виконувала ще й іншу працю, якої вимагало давнє господарство. До всього того вечорами присипляла своє немовлятко вечірньою колисковою пісенькою:

Ой, ходить сон коло вікон,
А дрімота коло плота,
Питається сон дрімоти:
Де будемо ночувати?

Там ми будем ночувати,
Де хатина тепленькая,
Де дитина маленькая,
Там ми будем ночувати,
Мале дитя колисати.

Ой, спи, дитя, колишу тя,
А як заснеш, то лишу тя,
Сама піду на роботу,
Та й вернуся аж в суботу.

Якщо дитина народилась перед самими жнивами, коли всі працездатні виїжджали в поле, і не було кому залишитись при матері з маленькою дитиною, — породільниця брала дитину та все потрібне для неї, сідала на воза поруч чоловіка, й так виїжджали збирати врожай, тобто цілорічну хліборобську працю. Траплялися сльотливі, вогкі жнива, тільки прихапцем можна було працювати в полі. Негода ще більше ускладнювала хліборобську працю, і тоді вже напевно приділювали більше уваги хлібові, ніж маленькій дитині, хоча в таку негоду легко було її простудити. За нормальної погоди в часі жнив температура деколи дорівнювала 40 ступеням цельзія. Батьки робили на ниві для маленької дитини з нажатих снопів будочку, яка охороняла її від спеки. Мати стелила на стерні селянські вереточки, на яких клала маленьке, а сама брала зубчастий серп і жала свою пшеницю. Коли ж будилась її дитина й починала плакати, вона підбігала і втихомирювала її своїми грудьми.

Не раз бували діти плаксиві, крикливі, а інколи й хворі. Вони не могли вночі спокійно спати, а вимучена денною працею мати похитувала її в колисочці, співаючи колискову:

Колисала б я тя, як удень так вночі,
Кобим ся діждала твоєї помочі,
Але ж як ся діжду жалю великого,
Тоді шкода буде колисання мого...

Бували й такі ночі, що мати вставала по кільканадцять разів до малої дитини, яка не могла спокійно спати. Здоровеньке чи хворе — терпляча мати брала дитину на руки й носила по хаті, стараючись її заспокоїти. Таке було твер-

де життя селянської дитини та невтомної матері, яка завжди виявляла шляхетні прикмети у відношенні до своєї дитини.

Певна річ, багаті матері не виїжджали в поле з малою дитиною збирати урожай, у них збирали врожай бідні люди, й не одна мати з малятком. Багаті ґаздині залишалися вдома. Але материнські почуття до своєї дитини були однакові, як у багачки, так і в біднячки: терпеливість, відданість, жертвенність та безмежна материнська любов! Мати годувала, пеленувала, співала, колисала, носила, а згодом учила. Вона була першою, що прищіплювала в серці дитини любов до Бога, батьків та свого українського народу, пошану до старших, милосердя до бідних, калік та хворих. Це була заслуга материнського виховання.

Коли вже дитина починала сама піднімати свою слабку голівку і простягати свої рученята до рук матері, утішна з ніжною усмішкою мати брала кволу рученьку дитини дотикаючись своїми пальцями пальчиків дитини і проказувала приказку:

Кра, кра, ворона
Дітям кашу варила,
На порозі студила,
Ходіть, діти, по тріски,
Дам вам каші потрошки,

Тому дала, тому не дала,
Тому голівку зірвала,
А той фур полетів,
На бабину хату сів.

Коли вже дитина могла держати в рученятах цукорочок, чи шматку, іноді чистий папірчик, тоді мати проказувала дитині іншу приказку:

Писала, читала, на полицю складала,
Полиця ся вірвала на телята впала,
Телята врик наймит вкрик
І полетів на гумно, спотикнувся через помило.

Коли ж дитина починала робити свої перші кроки, мати брала дитину за рученята й співала для неї пісеньку:

А горобчик файний хлопчик,
На дудочку грає,
А синичка невеличка,
Перед ним гуляє.

Вже згадувано тверді, з цупкого шкарубкового полотна пеленочки селянської дитини. Таке ж тверде життя було завжди у самих селян. Батьки годували своїх дітей твердим чорним селянським хлібом, вбирали їх у тверду свого виробу білизну, привчали їх до важкої на ріллі праці, а згодом тримали їх цупко в руках. Іноді та суворість була до деякої міри й перебільшеною, зокрема постійна залежність дітей від батьків. Однак, діти їх любили, шанували і слухали, навіть тоді, коли вже були дорослими парубками чи дівками. Зрозуміло, що селянське виховання не зовсім дорівнювало міському культурному вихованню. Все ж таки, коли взяти до уваги духову й моральну сторінку, то селянське виховання ні в чому не відбігало від культурного виховання.

Жінка селянина була вірною подругою свого чоловіка в долі і недолі, а рівнозначно була дбайливою виховницею своїх дітей. Жіноче серце потребує любови до свого чоловіка, до своїх дітей, а родина потребує матері родини. Жінка з чоловіком з правіків були звеличниками українських традицій в українському сімейному житті. Тож ролі між батьком і матір'ю були належно поділені. Матерям належала домашня праця і опіка над дітьми, до тої міри, що дослідники називають наш родинний устрій матріярхатом. У важких хвилинах прикладна мати свідомо несла моральну відповідальність за честь свого роду та гідність свого народу. Мати була виховницею молодого покоління, вона була зберігачем духової культури, мови, пісні, традиції і звичаїв українського народу...

Однак воєнні події негативно вплинули на передвоєнне виховання. Після Першої світової війни в селі появились нові „ідеї", нові кличі, а згодом і нове виховання, коли вже діти з року на рік переставали уважати своїх батьків за непорушний ідеал. Тоді в родинах появлялись непорозуміння, незгода, сварня і познаки занепаду батьківського авторитету.

І мати у безсонні ночі
Дітей пильнує, як зіниць,
А діти й думати не хочуть
Про матерей, старих вдовиць.

О л. Б а б і й

ХРЕСНІ ІМЕНА ХЛОПЦІВ

Хресні імена в Ценеві були загально — прийняті в Українській Католицькій Церкві: Андрій, Антін, Бартко, Василь, Ваврик, Гринько, Гарасим, Гаврило, Гнат, Демко, Данило, Дмитро, Йван, Йосиф, Кирило, Ілько, Михайло, Микола, Микита, Марко, Матвій, Еміліян, Онуфрій, Олекса, Процко, Прокіп, Петро, Павло, Роман, Стефан, Семко, Танас, Тимко, Франко, Яцко, Яким, Юрко. Дітей хлопців кликали пестливими іменами: Івась, Андрусь, Васильцьо, Гарасимцьо, Данильцьо, Матвійцьо, Прокопцьо.

Після Першої світової війни почали вживати ще імен з української історії: Богдан, Володимир, Ігор, Нестор, Тарас, Ярослав та інші.

ЖІНОЧІ ІМЕНА БУЛИ ТАКІ:

Варвара, Волена, Гануська, Гандзя, Гаська, Доська, Дарка, Ксенька, Катерина, Мариська, Магдалина, Маланка, Мотрунька, Марта, Паранька, Пазька, Павліна, Текля, Таць-ка, Феська, Юстина. Малих дівчат кликали трохи здрібніло: Гандзунє, Ганусє, Катрусє, Донусє, Настунє, Ксенє, Пазунє, Теклюнє. Після Першої війни почали називати дівчат: Леся, Наталія, Ольга, Орися, Надія, Стефанія та інші.

Про вибір хресного імени рішали звичайно батьки, як веліла родинна традиція. Вони в більшості називали дітей іменами дідів, бабусь, або ім'ям святого чи святої, яке припадало в день народження дитини. Інколи називали дітей ім'ям брата, тобто стрия, чи сестри, так зв. тети.

ПОХОРОНИ В ЦЕНЕВІ

За церковним правилом та давніми похоронними звичаями сільські похорони мали кілька відмін, залежно від причини смерти: нормальне захворіння, випадок, нещастя, самогубство й заразливі недуги. Від цього залежав похоронний обряд та місце поховання покійника.

Для достойного похорону вимагалось, під пострахом гріха, щоб хвора доросла людина висповідалась і прийняла „Найсвятіші Тайни". Коли б хтось злегковажив цей обов'язок, то священик не йшов по тіло покійника, його хоронили без прийнятих у селі почестей. В часі такого похорону священик приходив до церкви, відправляв панахиду й запечатував домовину. Над тими, хто загинув від трагічного випадку (когось присипала глина, пісок чи каміння), священик проказував молитву й прощав їм їхні гріхи, і тоді хоронили їх із найбільшою почестю. Самогубцям, котрі повісилися десь у стодолі на шнурку, ніхто не справляв похорону, ховали їх не на загальному цвинтарі, лише на холерному. Людей, котрі вмирали наглою смертю, мабуть від розриву серця, хоронили скромно і то десь на розі загального цвинтаря. Тодішні ценівчани, не знаючи нічого про серцеві недуги, вважали, що небіжчика „шляк трафив", і тому він, на їхню думку, не був гідним достойного, або — як говорили — парадного похорону, навіть звичайного місця на цвинтарі.

Старіші ценівчани до кожного смертного випадку підходили з однаковим потяттям, вважаючи, що так присуджено кожному, заки й на світ народився. Але коли захворів батько чи мати, тоді дорослі діти всіма силами намагалися їх рятувати. В давнині в селі лікаря майже ніхто не бачив. Лікували хвору людину всілякою сільською „медициною". Коли ж їхні заходи не давали надій на видужання, тоді причепурювали хату й посилали воза по священика, щоб прибув до хворого з „Божим даром". У селі завжди існував такий звичай: коли їхав священик з дяком до хворого, дяк від часу до часу дзвонив у дзвінок, а прохожі приклякали на коліна й просили Божої ласки для хворої людини.

В деяких випадках після сповіді й прийняття „Найсвятіших Тайн" хворі підсилювались і приходили до здоров'я,

але в більшості таки вмирали. Про смерть негайно повідомляли і о. пароха і дяка. З церкви забирали настільний хрестик, свічники, іноді й свічки. Коли покійник належав до церковного братства, паламар видавав з церкви спеціяльне світло, яке належала до цього братства. Для звичайних покійників видавали церковне світло, за що треба було заплатити. Під час виносу з церкви світла й свічників паламар дзвонив тільки в один дзвін, повідомляючи громаду про сумну подію. Ще перед Першою світовою війною паламар посилав церковну оповістку, так зв. „ціху", яку передавали з хати до хати, сповіщаючи, хто в селі помер. В більшості це стосувалось старших, головно поважних громадян.

Родина приготовляла в хаті покійника до так зв. „катафалку". Закликали якусь убогу жінку, щоб обмила неживе тіло й розчесала волосся, вбирали покійника в білу, не раз спеціяльно приготовану, білизну (по-сільському „шмаття"), обвивали ноги білим доморобним полотном. На середині хати ставили два стільці, клали на них двері, або якісь старі дошки, застеляли білим полотном і клали покійника головою до образів. На голову вдягали баранкову шапку, голову обкладали осіннім, сухим або свіжим, зіллям, синьоокими айстрами. На стіл ставили принесений з церкви хрестик, біля нього засвічували наповнену маслом лямпочку, обабіч свічники із свічками. Забирали або обертали, щоб не було видно хатнього дзеркала, бо так душа мала скорше покинути хату. Родина ставала на коліна й молились за спокій його душі. Коли мрець був жіночої статі, тоді голову обмотували білим полотном міського виробу, так зв. „рантухом", але така обмотка була надто складна й не кожна жінка уміла це зробити. Воду з гребенем, якою обмивали й чесали покійника, виливали ген десь у такому місці, де не ходили ні люди, ні худоба. Ввечорі приходив дяк і читав псалтир майже цілу ніч. Родина, сусіди, приятелі не залишали хати, в якій лежав покійник. У стодолі столярі робили труну. Траплялося, що не було з чого зробити, тоді позичали в когось дошки і збивали труну.

За тогочасним законом не дозволялось ховати покійника, доки він не пролежав на „катафельку" дві доби, тобто 48 годин. В той час родина полагоджувала належні до по-

хорону справи: оплатила священика, дяка, грабарів, розрахувалась за світло та „одівадло", себто спеціяльне чорне накриття, яким накривали під час похорону труну.

Третього дня вранці посилали віз по священика, а другий приготовляли для везення труни покійника. Не всі в селі мали вози і коней. В такому випадку просили сусідів чи знайомих, щоб зробили для них цю конечну послугу, за що родина покійника буде їм вдячна, деколи навіть платили чи відробляли за ті вози. До церкви посилали кількох хлопців, іноді й молодших господарів, щоб принесли хрест та хоругви. Вони були в більшості чорної й темнобрунатної барви. В хаті священик із дяком відправляли панахиду, присутні люди тримали засвічені свічки. Коли покійник чи покійниця належали до церковного братства, то на похороні було багато членів братства, які держали в руках засвічені власні свічки. Після панахиди — останнє цілування, потім у хату вносили труну, вистелену гиблівками-стружками, і вкладали покійника. Священик кропив тіло свяченою водою, закривали труну віком і прибивали цвяхами. Виносили покійника ногами вперед; стукали труною тричі об поріг, нібито на прощання, щоб душа не поверталась до господарства. По виносі мертвого тіла забирали стільці й двері, на яких лежав покійник, підмітали хату, виносили сміття в такі місця, куди не ходили люди, ні навіть худоба. Винесену труну клали на віз, накривали її чорним, принесеним з церкви, покривалом. У деяких заможніх господарствах священик виголошував на обійстю прощальне слово. Це в більшості відносилось до людей заслужених у суспільно-громадському житті. Над пересічними людьми не виголошували прощального слова. Виїжджали з подвір'я, несучи попереду хрест і хоругви, за ними — священик, віз із труною, родина, сусіди, приятелі й знайомі. (Після 1930 р. в почесних і заможних похоронах брала участь ценівська оркестра, виконуючи похоронні мелодії).

З наближенням жалобного походу до церкви паламар дзвонив у дзвін. Молодші мужчини підходили під церкву, брали ноші-„мари" і на них вносили домовину до церкви, де священик правив Службу Божу, і кінчив похоронну відправу. По відправі відбувалося сумне останнє прощання, опісля

виносили домовину на цвинтар, де чекала вже яма, викопана сільськими грабарями. Вони ж обережно опускали її в землю, з допомогою сильних мужчин, а священик відчитував коротку молитву й запечатував рискалем — знаком хреста



Похоронний похід у Ценеві під час польської окупації в 1936 р.

— гріб. Присутні ставали на коліна, відмовляли молитву „Отче наш", після молитви кожний вкидав грудочку землі у свіжу могилу.

Після похорону всі учасники прибували до хати покійника, щоб помолитись за спокій його душі. В поворотній дорозі говірливі жінки обговорювали причину смерти небіжчика. Для цих людей було приготовлене прийняття, так зв. „стипа". На прийнятті завжди бували: дяк, паламар, ближча родина, сусіди, інколи й грабарі. Під час прийняття присутні пошепки говорили про добрі або погані діла покійника чи покійниці. Після прийняття всі знову молились за спокій душі покійника, висловлювали родині своє щире співчуття, бажаючи їм багато надій на Боже милосердя. Врешті, в хаті залишалась родина, сини і доні покійника, і починали ділитись маєтком по батькові чи матері.

В давнині ценівчани вірили, що душа покійника перебуває на обійстю сорок днів. На сороковий день наймали в церкві Службу Божу й парастас, щоб душі було легше увійти в царство небесне й не блукати по обійстю.



Для порівнання: похоронний похід до церкви з домовиною сл. п. Степана Мартинюка, під час московсько-большевицької окупації в 1975 р.

**
*

Траплялися в селі смертні випадки молодих, неодружених хлопців і дівчат. Їхні похорони дечим відрізнялись від загальних похоронів. Померлій дівчині клали на голову квітчастий, ніби шлюбний, виплетений з барвінку, вінок, на палець лівої руки — восковий перстень. Увесь час біля неї стояли, тримаючи в руках свічки, дві молоді дівчини, начебто її дружки. Під час похоронної відправи вони стояли навколішках обабіч мертвої дівчини. Священик вбирав червоновишневий фелон. Церковні хоругви були майже ясної барви.. На їх похоронних церемоніях було багато молоді. Та-



Винесення з хати покійного сл. п. Степана Мартинюка в 1975 р.

кі похорони були дуже зворушливі, тим більше, що й прийняття було приготоване немов весільний обід, з багатьох страв.

Подібно ховали й молодого, неодруженого хлопця. На голову покійника вдягали смушкову шапку, з виплетеним із барвінку і позолоченим позліткою вінком, на палець лівої руки — перстень із воску. Два молоді хлопці служили, наче весільні дружби.

БАТЬКІВСЬКИЙ ТЕСТАМЕНТ

У селі завжди був неписаний закон, щоб батьки під час весілля давали дітям більшу частину свого поля, а меншу обробляли до своєї смерти. Коли ж батьки жили до такого віку, що вже не могли обробляти свого поля, його обробляли діти, при яких вони жили. Після смерти батька чи матері першим спадкоємцем залишеного рухомого й нерухомого

майна були чоловік або жінка, яким за законом належала одна четверта з усієї спадщини, а три четвертих належали по рівній частині дітям, іноді навіть внукам. У висліді такого розподілу не раз виникала гризня, часом судові процеси. Тому хворі батьки воліли заздалегідь, по своїй волі, розподілити поміж дітьми своє майно.

В давнині правосильним уважали усний заповіт-тестамент, складений у присутності двох сторонніх людей, сусідів чи знайомих, але не членів родини. На випадок якогось непорозуміння ці свідки під присягою підтверджували, що вмираючий батько чи мати без ніякої намови самі добровільно розподілили своє майно. На підставі таких свідчень суддя затверджував батьківську волю і з тим мусіли погоджуватись невдоволені сторони. При таких тестаментах не раз виникали всякі підозріння, мовляв, батько склав тестамент під намовою чи присилуванням дітей, з котрими постійно жив, і тому залишав їм більше майна. До речі, ті спадкоємці були зобов'язані батька-матір похоронити й поставити пам'ятник на їхньому гробі.

В пізніші часи суд уневажнював такі, усно передані, заповіти-тестаменти. Правосильними вважались заповіти, написані у присутності двох невтральних свідків і „писаря", з підписом покійного. Коли ж покійний був неграмотний, то замість підпису мав поставити не менше, як три хрестики. Після Першої світової війни, під час польської окупації, польське судівництво визнавало лише такі посмертні тестаменти, що були написані судовим нотарем, в присутності двох свідків. В давнині такого нотаря ценівчани звали „нотаревушем". Все таки в деяких родинах і тоді траплялися незгоди й судові процеси, на які витрачалося немало грошей.

Згадані процеси мали законні підстави. Наприклад, батьки женили сина, чи віддавали дочку, які мали б перебрати їхнє господарство. Перед весіллям батьки молодят домовлялися іноді при невтральних свідках, або безпосередніх свідків, яке майно вони відступають молодятам, тобто обістя, город, морґ чи два поля, корову, чи коня. Це вже залежало від заможности батьків, а рівночасно скільки в них було ще дітей. Батьки обіцяли, що вони відпускають синові чи дочці, ціле господарське забудування, город і поле, себто родючу

землю. Деякі батьки застерігалися, що половину обістя задержують собі до їхньої смерти, щойна після смерти ціле господарство перейде на сина. На підставі судового права таке застереження було важне, коли при домовленні вули невтральні свідки, коли їх не було тоді юридично цей договір можна було уневажнити.

Іноді бували випадки, що свекруха не могла погодитися з невісткою, тоді батьки женили молодшого сина, чи віддавали дочку й дарували їм свою застережену частину, хоча перед першим весіллям обіцяли старшому синові. Очевидно, що саме не додержання батьківського слова обурювало попереднє молоде подружжя, але батьківський авторитет не дозволяв їм нарушувати родинний спокій. Вони жили в згоді й шанували своїх батьків. Щойно по смерти батьків, поміж двома господарями з'являлися непорозуміння, незгода, а навіть судові процеси. Однак, це були дуже спорадичні випадки, щоб брати, чи сестри самі не могли поєднати між собою цієї важливої справи.

Багато складнішою була справа, коли вмираючий батько чи мати, залежно котре з них було фактичним власником цього майна, залишали ще малолітніх дітей і не зробили при невтральних свідках розподілу, т. зв. „тестаменту", або судового контракту, яке майно вони дають зокрема кожній дитині. В цьому випадку ціле батьківське майно переходило на підставі сирітського права, що одну четверть перебирав залишений чоловік чи жінка, тобто батько чи мати, а три чверті переходили по рівній частині залишеним дітям. Тоді одружений син мусів сплачувати малолітнім дітям їхню частину, яка їм належалася в батьківській загороді. Цю сплату треба було сплачувати землею, або грішми у вартості землі, в сирітській судовій касі, тобто в судовім банку. Однак, по смерти батька одружений син, перебирав у посідання ціле господарство, за яке іноді доводилося процесувати, а процес забирав чимало грошей.

Після Першої світової війни під час польської окупації дорослі діти не хотіли женитися, якщо батьки перед весіллям не зробили судового контракту, яке майно вони дарують дітям. Тоді вже було менше родинного непорозуміння.

ХЛІБОРОБСЬКИЙ КАЛЕНДАР

СІЧЕНЬ

Січень морозить, але газда з лісу дерево возить. Січень наступає морозом людей лякає, але й віточку про весну подає. У січневу днину, як би не вмів дрижати, то вмерби від студені. Коли на Богоявлення „Йордан" день імлистий — буде багатий врожай. Якщо завірюха, то й на Великдень буде зимно. Коли на „Йордан" теплота, не запізниться також весна. На Новий Рік прибуде дня на заячий скік. Коли на Василія на деревах біло, то буде й в коморі мило. Коли січень найгострішний, буде рочок найплідніший. Тріщи не тріщи вже минулись Водохрещі. Якщо на Григорія легкий морозок — буде мокре літо. Який день на Ксенні, така буде весна. На Петра вареги, вже розмерзаються криги.

ЛЮТИЙ

Питає лютий, чи ти вже взутий. Коли на Стрітення капає із стріхи, не надійся з літа потіхи. Як на Стрітення морозна зима, буде рання весна. Коли на Стрітення віл нап'ється на дорозі водиці, то на Юрія він наїсться травиці. Лютий воду підпускає, а березень забирає. У зимні м'ясниці, то й стара баба чепуриться мов відданиця. Але у Великому пості не ходять люди в гості.

БЕРЕЗЕНЬ

Коли прийде марець, то ще змерзнеш в кожний палець. Коли прийде вербниця, знову зима вернеться. Лагідний березень, а мокрий май — вродить жито наче гай. Якщо на Євдокії день ясний і погідний, буде погідне літо й врожай на огірки.

КВІТЕНЬ

Квітень з водою, а май з травою. Тепла весна, то садовина рясна. Діду, діду сій ячмінь, бо вже тій зимі амінь. Весна отець і мати, хто не посіє не буде збирати. Рання сівба хоч не вродить, але збіжжя не зводить. Днем раніше посієш — на тиждень скорше збереш. Хто рано сіє, той не жаліє. Посієш в погоду — матимеш більше приплоду. Коли жаба кваче, тоді овес скаче. Виореш мілко, посієш рідко, вродиться дідько.

ТРАВЕНЬ

Прийшов май, сам про себе дбай. Коли вже май, худобі їсти дай, а сам на піч сідай. Як на Юрія дощ і грім — буде врожай добрий всім. Коли сухий май, то гроші на хліб давай. Коли май холодний, тоді й рік хлібородний. Святий Юрій весну починає, а Ілія літо кінчає. До Миколи не сій гречки і не стрежи овечки. В того зеленіється, хто в роботі не лінується. Де господар не ходить, там нива не родить. Коли впаде дощ на Юрія, то буде хліб навіть в дурня. Коли мокро на Мокії, то й літо буде мокре. Якщо паде дощ на Єремії, то будуть гарні сухі жнива.

ЧЕРВЕНЬ

Коли в червні цвіте біб — тоді важко за хліб, як цвіте мак, то бже не так. Як сіножать св. Іван дощем зросить, то господар сіно скосить. Коли на Юстина паде дощ, буде врожай на льон і коноплі. Якщо на Ісаака вітер, буде сніжна зима. Годуй бджолу до Івана, вона зробить з тебе пана.

ЛИПЕНЬ

Як цвіте липа, тоді пчола сита. Ап. Тома день вкорочує, а ніч надточує. Коли вже поспіла черниця — поспіло жито й пшениця. На Святого Прокопа на полі вже є копа. Не треба дощу просити, він прийде сам, як будеш ячмінь косити.

СЕРПЕНЬ

Спасівка ластівка, а петрівка голодівка. До спасівки бджоли на пасічника роблять, а в спасівку на себе. Як вже прийшов спас, комарям урвався бас. По св. Спасі тримай рукавиці в запасі. До Святого Духа не покидай кожуха, а по св. Дусі ходи дальше в кожусі. Вліті сорочка ближча, як кожух, але взимі кожухова латка, як рідна матка. В серпні спина мліє, але зерно зріє. На Ілії вже є новий хліб на столі. Як прийде літенько, довкруги зіленько. Коли ж прийде зима, то й коло голови нема. На Тадея св. Господь дав хліба много.

ВЕРЕСЕНЬ

В осени і горобець багатий. На Самуїла сій жито й пшеницю. Коли прийде Пречиста, візьме комах нечиста. На Чесного Хреста бери кожух на перса.

ЖОВТЕНЬ

Жовтень болотяний він не любить, ні коліс, ані саней. Хто не посіяв жита до Івана Богослова, він не варт доброго слова. Як мине Покрова, то не напасеться вже корова. Хто сіє жито по Покрові, той виводить по корові. Свята Параско дай жениха, як ласка.

ЛИСТОПАД

Коли на Дмитра погода, то на Великдень буде тепло. Іней на Пилипа, буде овес, як липа. Іней на Матея, будуть сильні морози. В пилипівку день до обіду, а по обіду з дня нема сліду.

ГРУДЕНЬ

Грудень землю грудить і хату студить. Грудневе тепло, як мачушине добро. На Святу Катерину ховайся під перину. Наум тріщить, Варвара кріпить, а Миколай мостить. Варвара дня прибільшила, а ніч вкоротила. Лихий той господар, що по Кіндраті ще не має кожуха в хаті. Доброму чоловіку Бог продовжує віку. Дем'ян коваль Божий заковує землю. На Святої Анни вже сідай на сани.

ЧАСТИНА ДРУГА

Споконвіку над людом простим
знущається сваволя,
Не зважає на сльози людські,
Над горем кепкує в житті.

Кристонас Донелайтіс

Розділ VII.

СІЛЬСЬКА УПРАВА В ДАВНИНІ

Про давню управу в Ценеві розказували старші віком люди, які ще пам'ятали часи панщизняного періоду і згодом часи Австро-Угорської монархії. Тоді в селі була своя управа, тобто сільський війт під контролею дідича. Війт урядував у скарбовій корчмі, в якій зосереджувалося суспільно-громадське життя. В давнині в Ценеві громадським війтом був малоземельний господар Петро Нирка. Він із громадською радою проміняв на користь графів Потоцьких 161-морґовий громадський ліс за триморґовий город і будинки, що належали городському судові. Невдоволені з такого обміну ценівчани завжди нарікали на старого війта Петра Нирку. В 1926 р. Роман Нирка, внук давнього війта, кандидував на громадського радного, але даремно: ценівчани не підтримали його кандидатури, пам'ятаючи, що його дід прогандлював громадський ліс на користь графів Потоцьких.

Про давнього війта П. Нирку в селі було багато поговорів, зокрема, як він влаштовував усякі екзекуції у скарбовій корчмі.

В давнину та і в пізнішому часі мораль сільської дівчини завжди стояла на високому рівні. Все ж таки, в житті все буває. Коли траплялося, що дівчину обдурив хлопець, обіцяючи з нею оженитися, й вона привела на світ нешлюбну дитину, тоді за сільським звичаєм їй відтинали косу. Довге волосся в селі носили виключно дівчата; одружені жінки, тим більше матері — втинали своє волосся. Нормальне втинання дівічої коси відбувалось під час весільних церемоній, але дівчині, котра народила нешлюбну дитину, в давнині втинали косу в скарбовій корчмі, разом із заплетеною стяж-

кою, так зв. „стончкою". Втяту косу прив'язували до якоїсь жердини, в більшості до коцюби, і вивішували на будинку корчми, де вона й вигойдувалась біля димаря на вітрі так довго, доки дідич не звелів зняти. У селі матір нешлюбної дитини звали „завиткою". В той час існувало ще багато звичаїв, які пригадували дідичівське рабство та їхнє правосуддя, яке краще б назвати кривосуддям.

Деякими давніми методами послуговувались сільські війти й після панщини. Наприклад, у селі зловили сільського злодійчука, який украв у сусіда ділетку гороху. Його приводили з крадіжкою до скарбової корчми і там, очевидно, поводилися з ним, як і повинно бути. Спочатку потовкали добре його ребра, а відтак провадили з парадою по селі. Біля нього йшов війт і двоє, інколи троє сільських радних. Злодій ніс на плечах украдену річ, за ним товпилась сільська дітвора, мов бджоли за маткою. Війт зупиняв злодія біля кожного господарства, один із радних викликав на дорогу сільських ґаздів, ґаздинь, інколи й недоростків. У присутності всіх злодів мусів говорити, що і де украв, а відтак зарікався перед всіма, що більше не буде красти. З такою парадою його водили два, іноді три дні, опісля присуджували кару й садовили до громадської тюрми. Після такої кари в селі траплялось менше грабунків. Декотрі війти користувались такою методою майже до Першої світової війни. Тямлю, як водили по селі обвішаного вінками кукурудзи сільського злодійчука Дмитра Запоточного. В другій половині XIX ст.

Після П. Нирки війтом був середньо заможний ґазда Онуфрій Попик. Роди Попиків належали до давніх і заможних, декотрі з них збереглися багатими до приходу большевицьких „визволителів" у 1939 р. Однак, Онуфрій Попик уже збіднів, і лише за війтування доробився більшого маєтку. Коли австрійські монархи запровадили в 1821 р. ґрунтове оподаткування, тоді прийшла нова реформа збирання державних податків, які доручили збирати сільському війтові. В той час у селі Ценів і далі центром громадського життя була скарбова корчма, в якій урядував війт Онуфрій та сільські радні. Розказували старі люди, що О. Попик був малограмотною людиною, можливо взагалі неграмотним.

Тому державний податок збирав орендар, старий Ліпа, під контролею дідича Аксентовича. Режим ніколи не допускав до залеглих податків. Кожний дворянин (власник двору), котрий посідав землю, мусів сплатити свій податок щороку восени, таки зараз після річного збору. Отож, у того, хто не сплатив податку до означеного реченця, війт із сільськими радними забирали все хатнє майно: полотно, кожухи, куртини, верети, все, що знаходили в хаті. Все забране, так зв. „грабіж", зносили до скарбової корчми, а власникам давали реченець на викуп того „грабежу". Коли ж власник вчасно не викупив свого добра, тоді його викуповував орендар Ліпа і опісля продавав вдвічі-втричі дорожче, додаючи ще й відсоток. Якщо власник довго не викуповував свого хатнього майна, тоді за якийсь час орендар мав право „втабелюватись" в найкращу ділянку його землі, зате „грабіж" віддавали власникові без викупу. Після такої маніпуляції пускали ту ділянку землі (так зв. шнур, чи півшнура поля) на „ліцитацію", і її викуповували переважно жиди-орендарі, сільські війти, інколи деякі радні села. Отож, шляхом такої нечесної екзекуції вони й збагачувались. У той час селяни вже мали певні права на власну оборону, вносили скаргу до городського суду й домагались усунення війта Онуфрія Попика за його зловживання у громадському проводі. Врешті-решт, безперервні протести допомогли селянам усунути з війтівства О. Попика.

Після нього війтом був середньої заможности, грамотний ґазда Петро Павлюс. Мабуть, він був довголітнім війтом, бо я пригадую, що старші ґазди розповідали про нього і добре й погане. Він, як грамотна людина, перестав урядувати в жидівській корчмі й провадив громадське діло у своїй хаті. За це мав чимало ворогів не тільки з жидівської сторони, а й серед деяких своїх радних — невідступних прихильників несовісної корчми, а також дідича Аксентовича. Під час його війтування при керівництві громади траплялися деякі білі круки, однак війт Петро Павлюс насправді був чесною і справедливою людиною. Про нього згадували, як про „рихтельного війта", тобто справедливого.

До громадської ради входили малозаможні люди, що в молодих літах служили у фільварку. Вони не мали змоги

ходити до вселюдної школи і залишились неграмотними. До ради належали такі громадяни: Юськів Ваврик, Вальорний Демко, Лоїк Матвій, Чорновус Григорій та інші.

Після відходу П. Павлюса на початку XX. ст. селяни вибрали на війтівське становище заможного господаря Романа Коваля, його заступником — Олексу Лопатку; до громадської ради увійшли газди-середняки, майже всі грамотні люди: Микола Смик, Прокіп Білоус, Теодор Зазулька, Дмитро Попик, Василь Попик, Роман Павлюс, Тимко Лопатка, Гнат Микитюк, Іван Стандрит та інші.

За війтівства Романа Коваля вже не було у ценівському фільварку дідича Аксентовича, фільварком завідував посесор, жид Іцко Майблін, аж до Першої світової війни. Після війни польська окупаційна влада розпарцелювала фільварок.

Отож, у той час, коли селяни вибрали на свого війта Романа Коваля, він уже не мав дідичівських перешкод у веденні громадського діла. Тодішній війт уже був конституційноправним адміністратором села. Для своїх потреб він мав право адоптувати „сільського поліцая", яким спочатку був Максим Ухман, а згодом перейняв ту службу Ілько Розвадовський. Поліцай був платним працівником у сільській управі (платили з повітової каси). Його завданням було замовляти „стійки", себто підводи на вивіз опалового дерева для огрівання школи і громадської канцелярії, вивозу будівельного матеріялу для направи мостів і доріг. Він також замовляв підводу, якою війт їздив майже щотижня на повітові сесії у Бережани, повідомляв когось із селян, щоб прибув до громадської канцелярії у важливій справі, повідомляв селян про якесь несподіване розпорядження повітового старости, а інколи товаришував австрійському жандармові у якійсь серйозній справі. Все це належало до обов'язків сільського поліцая. Таких прав та можливостей не мали попередні війти та, на жаль, згодом не мали їх і наступні сільські війти, за панської Польщі.

За Австро-Угорської монархії сільський війт був державним адміністратором, а не дідичівським попихачем. Війт Р. Коваль тісно співпрацював для громадського добра з усією громадою, перебував у дружніх відносинах з парохом о. Гри-

горієм Кончевичем і управителем школи Григорієм Кісем. На повітових радах, так зв. „сесіях", гідно боронив інтереси своїх селян. Після повітових нарад, на яких не раз ішлося про важливі розпорядки повітового староства у різних справах, війт негайно скликав громадську раду на наради, і там спільно виносили відповідні рішення. Про вирішену справу повідомляв після Служби Божої під церквою. Інколи, в дуже важних справах, порозумівався з парохом о. Кончевичем, який звертав увагу парохіян на розпорядження й повчав селян, що й як вони повинні робити. Бували й такі справи, що війт запрошував на громадське засідання пароха о. Кончевича, або управителя школи, коли справа стосувалась церкви чи школи. Така співпраця сільської управи з громадянством була позитивною й корисною для селян Ценева.

За війтування Р. Коваля в громадській управі трьох членів сільської ради були заприсяжені городським судом, як сільські судді, так зв. „таксатори". Вони мали право полагоджувати різні дрібні непорозуміння, наприклад, сусід переорав спільну межу, сусідські кури зайшли в чужі коноплі чи грядки з цибулею, або ж корова забігла на сусідську сіножать чи ниву й спричинила якусь шкоду. У минулому на такі малозначні суперечки селяни витрачали багато важко зароблених грошей на судові процеси. Із постанням сільських судів вони полагоджували всі ці справи на місці, не допускаючи до процесів і витрати грошей на судові кошти . . . Щоправда, траплялись іноді такі вперті позивні сторони, які не погоджувались із рішенням сільських таксаторів і подавали справу до городського суду. Тоді судові власті викликали сільських таксаторів, як поважних свідків, і в більшості випадків суд вирішував справу по стороні таксаторів. Вони одержували якусь дрібну платню з державної каси, а також оплату від позивних сторін: хто програвав, той повертав судові витрати. У той час таксаторами були такі громадяни: Гнат Микитюк, Роман Павлюс, Тимко Лопатка. До громадської ради селяни вибирали поважних господарів, прикладно чесних, побожних, тверезих і грамотних людей. Тодішня сільська управа була авторитетом для селян. У ті часи селянство виховувалось на принципі християнської етики, яку зберігала наша церква з практикуючими християна-

ми, і саме такими у більшості були суспільно-громадські провідники, — душа і розум давнього українського села. В старовинному українському селі Ценів не було чужого елементу — це була немов одна родина, яка завжди трудилась для добра як свого, так і всієї спільноти. Звичайна річ, до складу сільської управи входили здебільшого представники заможніших селян, бо такі мали авторитет і гідно репрезентували село. Давніше в селі, крім війта й сільського поліцая, ніхто не одержував жодної платні, чесні люди працювали для добра своєї громади без грошевої заплати; їхньою заплатою була честь і пошана. Завданням сільської ради було пильнувати громадське добро, щоб його ніхто не використовував особисто, щоб були направлені дороги, головно перед жнивами, коли звозили з поля збіжжя. Ці дороги направляли безплатно, так зв. „шарварком". Сільські радні стежили за рухом суспільно-громадського життя, напр., щоб не відбувалися в часі заказаного посту якісь непопулярні вечерниці з музикою, які за селянським звичаєм були заборонені церквою й побожними людьми.

В той час заведено сільську нічну варту, щоб оберігали сплячих селян від вогню й грабунку. Цю „варту" несли селяни: щоночі селом переходило двох мужчин з дерев'яною палицею, званою „вартою", яку передавали сусід сусідові по всьому селі. Вартівники, обходячи село, пильнували нічного спокою, а коли б побачили вогонь, то поспішали до церковних дзвонів і били на сполох. Якщо в селі трапилась крадіжка, першою поліційною розвідкою були нічні вартівники, бо їх перших розпитували, чи не бачили когось підозрілого. За невчасний вихід на варту або уникання того обов'язку карали адміністративними карами, інколи й в'язницею. Від нічної варти звільняли слабосилих чи хворих мужчин, самотніх вдів та сільських радних. Але сільські радні, інколи й сам війт, контролювали нічну варту. Коли в село навідувався австрійський жандарм, він в першу чергу контролював нічну сільську варту. Під час польської окупації її побільшено з двох до чотирьох вартових.

За війта Коваля ґрунтовий податок збирав податковий урядовець. Восени, після збору врожаю, він приїжджав з повіту і перебував у селі декілька тижнів, а потім від'їжджав

до повіту або до іншого села. Хто не встиг чи не міг заплатити свого податку до його від'їзду, мусів нести гроші до податкового уряду в Бережанах.

В 1910 році згоріла багатша частина села Раківка. Пожежа завдала великих економічних втрат та спричинила немало клопоту сільській управі, особливо війтові. Після тієї пожежі сільська управа набула протипожежну помпу, яку селяни називали „сикавкою". Трохи згодом громада не без зусиль збудувала двоповерховий шкільний будинок.

Наполеглива праця війта Коваля була успішною й корисною. В той час помітно розростались ценівські господарства, ліквідовано попередні громадські занедбання, спричинені раніше байдужими війтами. Тож добра згадка про війта Коваля надовго залишилась серед ценівських селян. Помер довголітній війт Роман Коваль 1915 року, а його дружина, від поранення гранатним уламком — 1917 року.

**
*

Після смерти Р. Коваля війтівські обов'язки виконував Олекса Лопатка, якраз у розпалі Першої світової війни. Тоді що кілька місяців фронтові лінії пересувались зі сходу на захід, із заходу на схід, а впарі з цим змінювались і військові команди та цивільні адміністраційні власті, і кожна з них ставила перед сільською управою свої вимоги, тісно пов'язані з війною, а не з цивільним життям. Та й хто в ті роки цікавився громадськими справами? Цивільне населення було залишене напризволяще, від селян лише вимагали, інколи під загрозою реквізиції, постачати сільсько-господарські продукти для потреб армії та міського населення.

На весні 1916 року прибули в село мадярсько-румунські військові частини. Їхні командири звертались формально в деяких потребах суто військового характеру до сільської управи, що лише ускладнювало для цивільної управи виконання громадської праці. В часі війи селяни і їхня управа переживали різні терпіння, невигоди, наруги й знущання від чужонаціональних армій чи радше їхніх вояків, які не мали найменшого співчуття до українського населення. Тодішній війт Лопатка перетерпів усі злочинства, офіційні грабунки й принижування, разом з громадою.

Ще складнішою справою було виконувати війтівські обов'язки за Української Народньої Республіки, від 1 листопада 1918 року, коли з заможнього колись села залишилися згарища й руїни. А будь-що-будь, Лопатка мав деяке почуття українського патріотизму й не без того, щоб не хотів вірно служити. Однак, обставини того часу були надто несприятливими й часто-густо ускладнювали його жертвенну працю. Все ж таки Лопатка в міру можливостей не найгірше виконував своє завдання. Щойно після невдалих Визвольних Змагань, з тимчасовим приходом большевицького так зв. Революційноро Комісаріяту, він відійшов з посту сільського війта. Того року війтівські обов'язки перейняв Данило Коморнік і продовжував їх виконувати до 1939 року

Кожна громадська управа виконувала своє суспільно-громадське діло під різними окупантами, які побували на західньоукраїнських землях, заводячи свої системи державного устрою. Цю різноманітність ми хотіли бодай частково висвітлити, розповідаючи про сільське управління.

ЗЕМЕЛЬНА ВЛАСНІСТЬ

Від найдавніших часів в Україні, зокрема в Галичині, за февдальних відносин у Европі земля була повновластю князя і вищих керівних прошарків суспільства, себто в той час княжих бояр. Селяни, трудівники на ріллі, вважались співвласниками землі, яку вони обробляли, але їх особиста залежність від керівних прошарків суспільства зродила пізніше васальність і кріпацтво. Однак, формально селяни-хлібороби вважались вільними самостійними господарями. Вони мали формальне право передати синові землю, яку вони обробляли, але в ніякому разі не мали права передати землю дочці. Це право стосувалось також княжих родів. Удільною землею селяни не могли торгувати, тобто продавати чи самовільно передавати братові, сестрі або стороннім людям. За посідання землі селяни-рільники платили повновласникам землі данину, так зв. „ренту". Сама назва „рента" вказує, що селяни не були справжніми власниками землі, яку вони рентували й обрабляли. Тогочасні сільські господарства

ділились на так зв. двори. Коли б двір не оплатив земельної „ренти", тоді фактичний власник землі мав право її відібрати, сконфіскувати й передати іншому дворові, або приписати її до багатоземельного господарства.

Після першого розбору Австрією королівської Польщі 1772-го року австрійський цісар Йосиф II декретом з 1-го жовтня 1786 р. передав селянам у власність землю, яка була в їхньому посіданні, звільнивши селян від суду дідича. Щойно тоді селяни, хлібороби, діждались нарешті власної землі, яку так пристрастно любили, дорожили і по-геройськи її боронили. Від того часу селяни почали продавати і купувати землю. В тому часі батьки, господарі двору, були фактичними власниками землі й мали повне право на неї... В тому часі батьки мали право передавати землю не тільки синам, але також і донькам. Так було і в Ценеві.

Після Другої світової війни з 1945-го року імперіялістична Москва остаточно закріпила своє володіння з Західній Україні, зокрема в Галичині. В той час режимні володарі сконфіскували у селян-рільників їхню індивідуальну земельну власність і примусово створили на цій землі багатоземельні режимні господарства, так зв. „народні колгоспи", у яких селяни трудівники на ріллі — не мають жодного права. Режимні колгоспники виконують накладену на них найвищу норму праці. Вони позбавлені людської гідности і прав людини. В режимній системі сільського господарства колишні самостійні трудівники на ріллі, селяни-землевласники, стали безправними кріпаками у XX-му столітті. Тому їх навіть не титулують селянами-хліборобами, лише колгоспними робітниками у режимному господарстві, як колись давно у дідичівсько-фільварковому господарстві — рабами „форналями". У режимній системі селяни, колгоспники, посідають 1/4 морґа нібито власної землі, так зв. городу, для вирощування городніх культур. На цій 1/4-морґовій площі стирчить також убога хата колгоспника, яку режимна влада має право зліквідувати (розвалити, перенести в інше місце, або просто виселити власників, інколи й на чужину). Подібно є і в Ценеві.

СІЛЬСЬКЕ ГОСПОДАРСТВО

В давнині господарства були поділені на так зв. ланові, півланові і чвертьланові, або як їх звали ценівчани — ґрунтові, півґрунтові і чвертьґрунтові. Всіх менше чвертьґрунтових мешканців прозивали „халупниками". В той час один ґрунт становив 20-морґове господарство. Звичайно, у Ценеві були й господарства, що мали у своєму посіданні по два ґрунти і навіть більше. Більшість господарств були одноґрунтові та півґрунтові. Тоді до Ценева належало 6,368 морґів землі, з того 5,434 морґів посівної площі. Це дає привід припускати, що ценівчани і в давнині займались хліборобством. Тогочасні хлібороби обробляли посівну площу воловою тягловою силою і стародавнім землеробським знаряддям — раніше дерев'яним ралом, а відтак дерев'яним плугом із залізним лемешем.

В загальному ґрунти Західньої України відзначаються великою родючістю, вони легко доступні для обробітку і дозволяють широко застосовувати угноєння, в тому й штучні хемічні добрива. Однак, у давнині широкого угноєння рільники не знали, а про штучні удобрива годі було й думати. Зрозуміла річ, що родючість ґрунту залежить не лише від його природних властивостей, але й від рівня розвитку науки і технічних середнишів. У той час хліборобство вели селяни, пригнічені нуждою, прибиті залежністю від панівної кляси польських дідичів і пригноблені темнотою. Разом з тим тяжке політичне й юрисдично-безправне становище українських селян, гальмувало й розвиток сільського господарства.

Хліборобство в давнину було надто важкою і малоприбутковою працею. Коли взяти до уваги, що ценівські ґрунти віддалені від села від 2-х до 6-ти кілометрів, то стане зрозумілим, що обробіток всієї посівної площі волами, як тягловою силою, з примітивним землеробським знаряддям, був фактично неможливий. На тодішнього важкого дерев'яного плуга треба було чотирьох волів. Ланове господарство потребувало нормально дві, максимум три пари волів. Через нестачу тяглової сили півґрунтові господарства обробляли посівну площу з допомогою супрязі, хоча такий обробіток припізнював весняні посіви, у висліді чого зменшувався урожай.

Пересічний урожай був не більший, як один до чотирьох, себто хлібороб висівав один сотнар зерна, а намолотив іноді менше, як чотири сотнарі. Воли, як тяглова сила, найкраще служили у віці від трьох до вісьмох років. Зрозуміла річ, хлібороби дбали про плекання волів у власному інтересі, тим більше, що вони були не тільки тягловою силою, але й тією худобою, що забезпечувала господарство гноєм (який уже використовували, хоч і обмежено, для удобрювання землі й підвищення врожайности). Тогочасні хлібороби обробляли лише частину посівної площі, а більшість лежала облогом, толокою (на якій випасали худобу, переважно волів). Віддалені від села ґрунти лежали непорушною цілиною аж до XIV сторіччя, коли остаточно після литовсько-польської війни польське князівство закріпило своє панування в Галичині. Польські королі вважали себе власниками всієї держави. На тій основі вони роздаровували шляхті українські землі, не дивлячись на права попередніх власників. В той час до Ценева прибули польські шляхтичі Сенявські, вони зайняли ближчі та корисніші ценівські землі, які вже мали доступний доїзд.

Сенявські започаткували в Ценеві дідичівське господарство, побудувавши на сході біля села фільваркові будинки: стайні для худоби, стодолу, житловий будинок для фільваркових робітників-„форналів", так зв. „хатки". Самі ж Сенявські поселились не біля фільварку, а в селі, поблизу городського суду. З бігом часу власником фільварку став Ян Ходоровський, потім Якубовський, а згодом графи Потоцькі. З появою польських дідичів до Ценева прибули й жидівські родини, для адміністрування дідичівським маєтком. Тодішнє сільське господарство, з його живим і мертвим реманентом, становило базу дідичівського господарства. Рік-річно накладалось на ґрунтові, а згодом і на півґрунтові господарства різні безплатні роботи та ґрунтові данини. На початку XVI ст. ценівчани мали відробити щорічно для фільварку 20 днів панщини: покосити і звести сіно з місцевих сіножатів, направити греблі та опусти на ставку, приходити, коли було особливо потрібно, на фільваркову роботу. Ця панщина послідовно і неухильно підвищувалась, аж дійшло до цілковитої залежности селянина від дідича, який став необмеже-

ним суддею свого підданого раба-селянина. Відносини межували з найгіршими формами рабства. Тогочасні ценівчани, пригнічені нуждою, прибиті особистою залежністю від дідича, не тільки відробляли рабську панщину, вони сплачували ще й державну данину — по одній колоді вівса від ґрунту, тобто 4-ри сотнарі вівса для королівської армії.

В ті часи до хліборобських труднощів долучувалися ще й напади кочових народів, зокрема кримських татар і турків. У 1626 році татари наполовину зруйнували Ценів і при тому забрали багато молодих людей в турецьку неволю. У тім періоді багато ценівчан вмирали від епідемій — холери, пропасниці (малярії). Бували також неврожайні роки, що кілька років навідувалась посуха, налітала сарана, а градобиття спричиняло хліборобам великі шкоди, траплялись навіть смертні випадки. Все це гальмувало розвиток сільського господарства.

З переходом ценівського фільварку у власність графа Якуба Потоцького в селі, у першій половині XIX ст., перебудовано фільваркові будинки й дідичівську „резиденцію", в якій поселилися дідичі вірменської національности Варталовичі. А відтак дідич Аксентович, як посесор фільварку. Зі старої будівлі залишились скарбові хатки, де й далі мешкали фільваркові дозорці та щоденні робітники, звані „форналями". Сам же граф Якуб Потоцький мабуть ніколи й не бував у Ценеві.

Після першого розбору Польщі 1772 року австрійський цісар Йосиф II декретом з 1-го жовтня 1786 р. передав селянам у власність землю, що була в їхньому посіданні, звільнив селян від суду дідича, а панщину обмежив до 100 днів у році. 10 лютого 1789 р. була вдруге обмежена панщина, відтоді вона стосувалась тільки тих селян, які не мали власного господарства. Селяни перестали бути приписаними кріпаками дідичівського господарства. Формальне скасування панщини цісарськими декретами відбувалося швидко, але практично здійснювалось малощо не одно століття: дідичі ставали в обороні своїх давніх прав і не так скоро їх зрікались, а отупілі від рабства і прибиті духовою темнотою ценівчани, без удосконаленішого землеробського знаряддя, не виявляли значного поступу в хліборобстві. Ценівський „му-

жик" продовжував за інерцією-звичкою молоти своє зерно на муку в старому скарбовому млині, або на власних ручних жорнах. З тієї муки господиня „тулила" у неділю вареники, пекла з неї щоденний хліб. Про хліборобський добробут не можна було й думати. Все ж таки радісним було для тодішнього селянина те, що він перестав залежати від осоружного дідича. Селяни самі поставили серед села пам'ятник волі й по-різному виявляли радість з приводу довго очікуваної свободи. На нещастя, після скасування панщини в селі залишилась, як невільнича спадщина, панщизняна (раніше скарбова, а згодом приватна) жидівська корчма — найбільше лихо ценівського землероба. Корчма руйнувала його матеріяльно, фізично й духово.

Нова земельна реформа, яку здійснював австрійський цісар Йосиф II та згодом його наслідники, була сприятливіша для сільської людности. В той час побудовано приватним капіталом більш модерні млини для розмелювання зерна, і хлібороби почали молоти у млині, а не ручними жорнами. В містах з'явилось змодифіковане землеробське знаряддя. Розпочалася вільна торгівля, пожвавились ярмарки й базарі, місця для продажу й купівлі різної худоби, домашньої птиці тощо. Все це полегшувало життя і працю селянина.

Малоземельні ценівчани почали творити ремісничі варстати: кравецькі, шевські, ткацькі, теслярські.

Самозрозуміло, в той час українське хліборобство було пов'язане з суспільним ладом та соціяльним устроєм Австро-Угорської імперії.

Та чималі труднощі натрапило село під час переходу з волової тяглової сили на кінську. Тих селян, котрі мали значні матеріяльні засоби, цей перехід менше обтяжував, але малозаможні господарі мусіли продавати землю, яку в більшості скуповували, маючи капітал, сільські орендарі-жиди, і то за дуже низьку ціну. Розказували старші люди, що в той час ценівські орендарі доробилися чималого маєтку.

Хоча формально панщину скасували, все таки дідичівський фільварок у Ценеві не заникав, там і далі працювали малоземельні та безземельні ценівчани, тепер уже за дуже низьку платню, при своїм харчуванні. Більшість бідняків працювали у багатих господарствах Попиків, Ґловинів, Ко-

валів, Чорновусів та інш. Ті господарства завжди мали постійних слуг, так зв. наймитів і наймичок.

Без сумніву, ценівчани трудилися над поліпшенням свого господарства, але через нестачу звичайного і штучного добрива врожайність ґрунту ніяк не підвищувалась. Після збору хліба середній господар нібито й мав прибуток, але коли заплатив ґрунтовий та ін. податки, то на його домашні потреби не так то багато й залишилося з цілорічного врожаю. Коли ж додати ще й різні непередбачені видатки, купівлю коня чи корови, ремонт будинку, придбання зимового одягу, опалового дерева й інші витрати, то навіть середняк заледве міг пов'язати кінці з кінцями, а часто-густо й не міг їх пов'язати, і опинився в лихварській кишені. Як у таких умовинах можна було думати про набуття нового досконалішого рільничого знаряддя!

Селянське життя завжди було просте й невибагливе, а про розкоші ніхто й не думав. Селянин харчувався разовим житнім хлібом, молоком, гречаними крупами та городиною — капустою, огірками й іншими городніми плодами. Вбирався в шорстку й полотняну сорочку власного виробу, вкривався шорсткою веретою, також власного виробу. Хатнє устаткування аж ніяк не віддзеркалювало якогось добробуту. Там були помітні ще панщизняні, можливо не зовсім крайні, але близькі до крайніх, злидні.

Наприкінці XIX ст. наше греко-католицьке українське духовенство взялось рятувати свого селянина-рільника. Сільські отці-парохи почали закладати по селах читальні „Просвіти", крамниці споживчих товарів, сільські так зв. „каси", а згодом руханкове Товариство „Січ".

Була уже згадка, що 1898 р. до Ценева прибув на пароха о. Григорій Кончевич, щирий приятель селян, ревний душпастир Христового стада. Так, в селі завжди бувало, що найбільшу пошану, довір'я і авторитет мав священик. Новоприбулий о. парох спершу зайнявся парохіяльним керівництвом, а згодом присвятив багато часу й уваги і сільському просвітянству. Просвітянство відіграло важливу ролю в житті селян і взагалі в хліборобстві.

Війт Роман Коваль, перебуваючи в добрих стосунках з о. парохом Григорієм Кончевичем, у 1902 р. спровадив повітового земельного інженера, який визначив нові дороги до

тих селянських ґрунтів, що в більшості не мали доїзду і тому лежали толокою. При тім визначив він ще одну виїздну дорогу на ценівські поля через громадське узгір'я, так зв. „Тамтобіцьку гору". Над тією новою дорогою довелось добре напрацюватись, але всі новопрокладені дороги дали змогу обробляти занедбану посівну площу, полегшили довіз добрив і угноювання ґрунту, що підвищувало його врожайність. В той час Товариство „Сільський Господар" у Львові відчинило свою філію в Бережанах, звідки часто-густо приїжджали студенти бережанської гімназії й давали відчити на сільсько-господарські теми, про кращий обробіток ріллі, сіножатей, раси худоби, живлення домашніх тварин, нові ґатунки збіжжя тощо.

Посесор ценівського фільварку, Іцко Майблінт, зручно використовував можливості для підвищення врожайности фільваркової землі. Він першим спровадив нові ґатунки збіжжя, нову расу рогатої худоби та нову породу домашньої птиці. Тоді ценівські хлібороби наглядно побачили вигоди раціонального землеробства, особливо з новими ґатунками збіжжя. Багаті господарства набували нові ґатунки збіжжя, без огляду на значно підвищені ціни, у посесора Іцка, а середняки купували ті ґатунки в людей, котрі у жнива заробили на фільварку. Очевидно, при такій виміні зерном дещо діставалось і біднякам. Так, за кілька років ценівські хлібороби мали вже нові ґатунки збіжжя. Покращились раси худоби й породи домашньої птиці, а основне — змодифікувалось землеробське та сільсько-господарське знаряддя, і все це відігравало додатню ролю в хліборобстві.

З підвищенням врожайности ґрунту підвищувалось, міцнішало й господарство. Тоді на середньозаможнім господарстві вже з'явилися стоги збіжжя, нова раса худоби, десятки курей, гусей та качок, а в „кучі" годували двох чи й більше свиней, які продавали на міських торговицях, хоч і за низьку ціну, чужонаціональним згінникам (а ті транспортували безріг закордон і зарабляли тодішні австрійські корони). Домашній дріб також приносив селянинові значну економічну користь. Кури несли яйця, господиня оплачувала ними необхідні хатні видатки: сіль, нафту „кавфіну", сірники, перець, дріжджі та мило. Гусей і качок восени продавали у міс-

ті несвійським купцям, також фактично за низьку ціну, але за три-чотири гуски можна було купити пару чобіт, за які довелося б віддати 100 кілограмів пшениці.

З року на рік підвищувалася врожайність ґрунту. Ценівський хлібороб уже намолочував мінімум 1 до 5, іноді і вшестеро більше, ніж висівав. У той час у його коморі стояли господарські мішки-лантухи з пшеничною і житньою мукою, гречаними крупами, ячмінним „пенцаком", а в хаті вгиналась полиця з печеним житнім хлібом. Багаті господарства вже мали білу муку, петльовану муку, з якої ґаздині випікали круглолиці бабки, а в неділі та свята „ліпили" смачні „вареники". Завдяки кращій годівлі корів піднеслась молочність і взагалі якість молока. Поширилась продукція конопляного волокна, з якого селянки пряли сіру нитку і сільські ткачі виробляли туге полотно, а з конопляного зерна душили олію, необхідну в часі Різдвяного та Великого посту. З початком XX ст. ценівські торгівці купці придбали модерні олійниці для душення конопляної олії.

Не можна не згадати про тогочасну важливу ролю братство „Тверезости". Шмілова корчма майже світила пусткою, а її орендар щоп'ятниці бігав по селі, щоб купити на сабаш хоч би старого когута-півня, на якого кілька років тому не хотів і дивитись. Але ценівський землероб уже не сидів у Шміловій кишені, то ж і не квапився продавати за дві „шустки" когута. Часто-густо сам господар відтинав йому голову, а господиня готувала в неділю смачний росіл.

Тогочасне сільське господарство швидше наближалось до належного для трудівника добробуту; ценівчани докладали не мало труду для кращої майбутньої долі. Перша світова війна не тільки що перетяла нитку надій хліборобам на краще майбутнє, але й зруйнувала вже здобуте важкою довголітньою працею. Вона принесла ценівчанам поновний соціяльно-економічний тиск та політичну наругу.

З початком Першої світової війни 1914 р. розпочався в Ценеві економічний занепад, спочатку через значну втрату робочих рук, а згодом через нестачу тяглової сили та землеробського знаряддя. З кожним роком люди обробляли менше й менше посівної площі, і то в основному найближчі поля, дальші ж ґрунти лежали необробленою толокою. В 1916

році фронтова лінія протягнулась обабіч річки Ценівки, на берегах рили воєнні окопи, і ценівчани взагалі перестали обробляти посівну площу, навіть городи. Отож, 1916 та 1917 роки були мертвими роками для селян у Ценеві. У ті незавидні роки австрійська армія реквірувала селянські вози та тяглову кінську силу; московська фронтова армія знищила, а радше спалила сільсько-господарське знаряддя, близькі поля й городи перетяла фронтовими окопами, „дикунками", потворила амуніційні склади і все огородила колючим дротом. Після відступу московської армії з-над річки Ценівки на схід у Ценеві не було ні однієї кінської гриви: що не реквірувала австрайська армія, те через відсутність кормової паші загинуло з голоду. Повоєнного господарства не було чим і як відновлювати, доводилося все починати від лопати до воза, й творити нове господарство. На щастя, московська армія не провадила в селі реквізиції, отож залишену австрійською армією рогату худобу, чи радше молодняк, жінкам якось удалось викормити, у більшості зливками військового супу. Ото й був чи не увесь „маєток" ценівського землероба після війни. На початку 1918 р. почали повертатись із московського полону тодішні ще австрійські вояки.

У сільському господарстві головне місце займає людина з мозолистими руками, а за нею — тяглова сила, колись воли, згодом коні. Незамінну ролю у хліборобстві відіграють віз та рільниче знаряддя, без якого не можливо провадити господарства. По ту тяглову силу ценівчани їздили до східньоподільських міст — Тернополя, Збаража й Теребовлі, щоб купити хоч сяку-таку тяглову силу, бодай для борони, бо справжнього воза в повоєнному селі мало хто й мав, і тому селяни використовували рештки зброї, всякого роду воєнні колеса та коліщата. Деякі господарі набували коней із старим возом, завдяки східньоподільським землеробам, які, живучи в запіллі фронту, продовжували хліборобство для власного існування й зберегли тяглову кінську силу, хоч і дрібної породи. Придбавши в більшості по одній конячині, ценівчани починали наново господарювати, користуючись системою „супрязі" чи супряги: два господарства, маючи по одній коняці та по половині воза, зводили це докупи й творили комплет воза та пару тяглової сили. Усім довелося то-

ді гірко напрацюватись. Недалекі від села поля, як уже згадувалось, були перетяті фронтовими окопами, різного роду „дикунками" та ямами, поперегороджувані колючим дротом, на яких ще лежало багато амуніції й ін. вибухового матеріялу. Довелося все те усувати, і тому спершу ценівчани обробляли дальші від села поля. Відпочила за кілька років земля не скупилась на врожай, дармащо не була зразково оброблена. Заможніші господарства швидше набували тяглову силу й переставали обробляти свої ґрунти системою „супряжі", середняки довше притримувались цієї системи, а малоземельні хлібороби ввесь час нею користувались.

У той час чимало труднощів у господарстві спричинювала нестача землеробського знаряддя. Не було де купити заліза, щоб обкувати колеса воза, плуга, лемеша та зубці борони. Тому сільські ковалі використовували воєнний матеріял: виробляли з гарматних сталевих листів тяглові знаряддя — плуги, лемеші, сапи, бороняні зубці та „рильця" для підгортачів картоплі, іноді використовували той матеріял навіть на окуття частин воза. Тогочасними добрими ковалями були давні скарбові ковалі польської народности Карнаси, які ще перед Першою світовою війною почали працювати в Ценеві; трохи пізніше почали працювати ковалі-українці, Микола Атаманюк і Семен Лупиніс.

Коли на скарбові землі прибули польські осадники-колоністи, дехто з людей припускав, що через них малоземельне населення залишиться без праці, а може й без шматка хліба, на який так важко працювало перед війною на фільварку. Цього не сталося, бо через нестачу тяглового знаряддя селяни використовували ручне землеробське знаряддя, а це вимагало багатьох людських сил. Тому малоземельні й безземельні завжди мали працю в заможних та середньозаможних господарствах, влітку на польовій та городній роботі, взимку при обмолоті збіжжя. Після весняних робіт бідняки працювали при будові господарських будинків, погорілих чи розвалених фронтовими діями. Ця повоєнна відбудова відбувалася власними силами, без жодної допомоги збоку польського окупаційного уряду, хоча той уряд при розборі Австро-Угорської імперії дістав кілька мільйонів австрійських корон, як воєнне відшкодування, на покриття потерпілим під

час війни. Ценівчани не одержали від окупанта нічого, відбудовувались власним коштом і трудом своїх рук.

Повоєнне хліборобство започаткувало нову епоху в сільському господарстві. Селяни почали прислухатись до порад сільсько-господарських наук, застосовувати раціональніше ведення господарства. Тодішня українська преса публікувала науково-популярні статті про ведення сільського господарства: обробіток землі, нові ґатунки збіжжя, нову расу худоби, свиней та домашнього птаства. Незабаром у Бережанах відновлено філію „Сільського Господаря", вона мала найбільші можливості для поширення своєї праці. Це ж була інституція, ґрунтована на суті господарському секторі, без політичного підозріння й закидів збоку польського уряду. В філії працювало кілька українських аґрономів, які й відновляли по селах Кружки (гуртки) „Сільського Господаря". До Ценева приїхав представник філії інженер-аґроном Іван Семків, при читальні „Просвіти" створено „Кружок Сільського Господаря" і вибрано його управу: головою Антона Пайончківського, членами управи — Василя Ребія, Івана Зазульку, Івана Мартинюка, Павла Конфедерата, Юрія Лопатку та ін. Після цього до Кружка почав приходити сільсько-господарський місячник з науково-популярною госп. тематикою. З філії приїздив котрийсь із аґрономів, найчастіше Михайло Гнатишин, з рефератом, як вирощувати пашні буряки, кормові шляхетні рослини для годівлі худоби, конюшину, люцерну, орішину та інші корисні рослини, яку користь дають ці рослини, як вони справляють ґрунт під засів зернових культур.

Ценівські хлібороби дещо таки перебирали й використовували з аґрономічної науки. Через „К. С. Господаря" хлібороби набували штучні удобрення для збільшення врожайности ґрунту, як томасину, суперфосфат, потасові соли, застосовували відвапнювання сіножатів, різні штучні угноювання ґрунту. Щороку збільшувалась тяглова сила, змінювались на кращі землеробські та сільсько-господарські знаряддя. Однак, через соціяльно-економічний тиск ценівчани ще не могли придбати технічного хліборобського знаряддя, як косярок, копачок та інших знарядь. Лише заможний

ґазда Василь Чорновус набув сівалку для розсіву зерна по ріллі.

По війні рільники започаткували модерніший спосіб обробітку ґрунту, краще використовували посівну площу, обробляли землю вчасно та більш практично, зокрема переорювали посівні ґрунти двічі, іноді й тричі в році. Першу мілку оранку звали „підкиданкою", друга була глибшою, під засів озимих та ярих зернових культур. Під ярі культури — овес, ячмінь, горох, яре жито й пшеницю — орали під зиму, „на зяб". Яре жито й пшениця з'явилися в селі лише після Першої світової війни. Зорана під зиму рілля відігравала важливу ролю в хліборобстві: по-перше, прискорювала весняний посів, по-друге — покрита снігом і скована морозом земля згодом у посушне літо довше зберігала вологість, у висліді давала кращий урожай. Але для такої культивації землі треба було обов'язково мати нове тяглове знаряддя. Під засів гречки і картоплі іноді переорювали три рази, головно тому, що під ці культури вивозили обірник-„гній". Весняну оранку валували для твердости, щоб краще зберігала вологість.

Ценівчани висушили мокляки-мочари, які перед війною лежали не оброблені; переорали і всі „цілини", котрі раніше тримали для зимового корму для худоби (в стайні). Для цього почали боронувати й відвапнювати сіножаті, що збільшувало ріст кормових трав для годівлі худоби. Згодом почали засівати шляхетні рослини: конюшину, люцерну, орішину, іноді травку. З цього знову була подвійна користь для хлібороба: корисна паша для рогатої худоби збільшувала молочність та якість молока, крім того, справляла землю під засів озимих і ярих зернових культур (жита, пшениці, ячменю, вівса та проса). Таке чергування підвищувало родючість ґрунту. В той час середня врожайність становила 1 до 6, себто намолочували вшестеро більше, як висівали; коли ж був добрий врожай, то від 1 до 9-ти разів більше, ніж висівали. Картоплі накопували від 1 до 10 іноді й більше. Отож, у порівнянні з передвоєнним хліборобством, констатуємо значний проґрес.

За інструкціями „Сільського Господаря" селяни почали набувати нові ґатунки збіжжя, зокрема яру пшеницю чи жи-

то. Між селянами почався добровільний обмін ґрунтом, що створювало сприятливіші умовини для його обробітку. Хлібороби покращували раси худоби, ценівчани набули не мало перістих корів, бельгійської раси. Плекали расових свиней та домашній дріб — курей, качок та гусей; вирощували коноплі, продаючи конопляне волокно за добру ціну; вирощували багато цибулі, і весною продавали її на міських ринках, також за кращу ціну.

В той час не малу ролю відігравали кооператива споживчих товарів і ощадностева кооператива „Надія", яка давала векселеві позички за нормальні відсотки, а не на лихварські зиски. Споживча кооператива „Єдність" покращила ціни на сільсько-господарські продукти і постачала в село товари міського виробу по нормальних цінах. Кооператива набула ручні трибкові молотарки, які майже щодня перевозили на інше господарство й вимолочували восени збіжжя. Все це стало можливим завдяки підвищенню знань українського селянина.

Ценівські хлібороби вирощували лани картоплі для власного прожитку та годівлі свиней, яких доставляли до міст. Щоправда, доводилося товар продавати за низьку ціну, бо торгівлю безрогами монополізувала польська спілка згінників, тобто купців. Вони самовільно визначали ціни, що зовсім не відповідали біржовим цінам. Наприклад, за один кілограм живої ваги чужонаціональні згінники платили 65 ґрошів, натомість за один кілограм вепрового м'яса платилось 1,20 ґрошів, а за кілограм сала — 2,00 польські злоті. Польська м'ясарська спілка експортувала ці безроги закордон, до Німеччини, Бельгії, Данії та Голляндії, і заробляла добрі гроші. За багато нижчу ціну селяни продавали домашню птицю жидівським спекулянтам, які платили за кілограм курятини не більше як 40 ґрошів, а гусятини — 60 ґрошів. Ще гірше було з цінами на збіжжя, яке скуповували жидівські збіжжеві купці. Вони платили нижче, як половину біржової ціни, хоча також його експортували закордон і заробляли добрі гроші.

Союз Українських Кооператив у Бережанах відчинив збіжжеву та яєчну скупівлю, і тоді почали нормалізуватись ціни на сільсько-господарські продукти. Наприклад, за один

сотнар пшениці осінню платили не більше, як 16-18 злотих, за сотнар жита 12 злотих, за сотнар вівса чи ячменю не більше, як 9-10 злотих, за сотнар вики чи гречки платили по 7-9 злотих, за сотнар картоплі 2,00 злотих, за 30 штук курячих яєць восени платили 90 ґрошів, на переднівку за 30 штук яєць платили 2,15 ґрошів. В літньому сезоні платили вищу ціну за сільсько-господарські продукти, зате осінь була найбільшим видатковим сезоном в цілому році: господар мусів заплатити ґрунтовий, а згодом дороговий податок, забезпечити родину чобітьми й теплим одягом, хату — опаловим деревом та ще й покрити різнородні поліційні кари „драчки".

У той час годі було й порівнювати ціни на сільсько-господарські продукти з надзвичайно високими цінами на фабричні вироби. Наприклад, за одну пару чобіт чи шкіри на чоботи платилось 20-25 злотих, один метр полотна фабричного виробу коштував 1,80 ґрошів, метр тандитного „цайґу" від 2,50 до 3,00 злотих, метр перкалю — від 1,20 до 1,50 ґрошів. Вовняні чи шовкові матеріяли були майже недоступні для селянина. Один метр вовняної матерії бєльського виробу коштував не менше як 7 і аж до 20 злотих; кілограм цукру коштував 1,32 ґроші, кілограм соли 22 ґроші, літр нафти 36 ґрошів, кілограм білого хліба 23 ґроші, однофунтовий шматок прального мила коштував 60 ґрошів і т. д. Все ж таки навіть при таких видатках повоєнні ценівські землероби в'язали кінці з кінцями. В той час навіть у хаті зарібника було біле борошно на вареники в неділю і на празникові круглолиці бабки.

Звичайно, найважливішу ролю в піднесенні сільського господарства відігравала людина,з новим модифікованим знаряддям, з наукою та практикою у хліборобстві. Тогочасні ценів'яни вже не крутили ручних жорен, на яких колись мололи зерно на муку та ґречку на крупи, — в селі вже були трибкові млинки для мелення гречки на крупи, а проса на пшоно. Після пацифікації Антін Пайончківський заснував своє цементове підприємство, виробляючи цементові рури для колодзязів та потічкових містків і дахівку (черепицю) для вкриття будинків.

Однак, політичне становище у тогочасній Польщі ставало дедалі, то більш напруженим, і не раз польська полі-

ція руйнувала селянський дорібок. Таке безвідповідальне нищення власности доводило людей до розпачу, і не дивно, що селяни чекали останніх днів Польщі.

СКОТАРСТВО В ЦЕНЕВІ

Вже згадувано, що в минулому хлібороби обробляли землю волами, як тягловою силою, і тому плекали молодих волів. Тоді обробляли лише якусь частину посівної площі, ближче до села, інші ж ґрунти лежали „толокою" і там випасали худобу, головно бичків, овець, іноді малодійних корів. В той час у Ценеві була прийнята система, що для випасу худоби селяни наймали двох або чотирьох пастухів, доглядачів череди, так зв. „чередаїв". Селяни щоранку виганяли худобу на громадську площу, „вигін", а ввечорі забирали її звідти додому. Пастухам платили восени зерном і пашею. Така випробована система була корисною, особливо для заможних господарств, які не мусіли наймати кожний зокрема пастухів. Так тривало дуже довго, навіть по скасуванні панщини. Але з року на рік землероби поширювали обробіток посівної площі й чимраз, то більше переорювали давні толоки. Врештірешт, сільська управа завела деякі зміни щодо випасу худоби: щороку війт давав вказівки, які ґрунти лишаються на наступний рік під пасовисько, а всі інші можна було обробляти.

Ця система була обопільно корисною. По-перше, господар не турбувався пастухом, по-друге, відпочатий ґрунт, на якому засівали озимину, жито чи пшеницю, давав вищу урожайність. Для кінського пасовиська тримали окремий загін, куди щовечора самі господарі, іноді їхні наймити, виводили тільки наніч пасти коні, бо вдень коні завжди були зайняті при господарській праці.

З бігом часу така система випасу худоби почала невдоволяти селян, почались нарікання, нібито пастухи зганяють худобу на багацькі ґрунти і тим самим угноюють ті ниви. Здається так воно й було. Тому перестали користуватися давньою методою випасу господарської худоби, селяни переорали толоки, а для пасовиська залишали кожний окремо

так зв. „шнур" чи „півшнура" свого поля, на якому пастухи пасли їхню худобу. У багатих господарствах такими пастухами були наймити чи наймички. На цих пасовиськах пасли й коней, але на припонах, щоб не забігали на сусідню ниву й не робили сусідові шкоди, за яку доводилося заплатити зерном або грішми. Середньозаможні господарі у більшості для пасовиська винаймали сирітське поле, яке через відсутність господаря завжди лежало толокою.

По зборі хліба, за тодішнім звичаєм, дозволялося пасти худобу на всіх ценівських ґрунтах, аби худоба не забігала на озимі посіви й не чинила їм шкоди. В тому сезоні нічні кінські пастухи гуртками верхи виїздили в поле випасати коней. Вони розкладали багаття(пекли бараболю, кукурудзу, іноді вкрадену в когось качку чи гуску.

Для випасу овець (в давнині їх було багато) наймали пастухів, які влітку випасали овече стадо на громадських горах і узгір'ях(Тоді вівці ще відігравали важливу ролю в сільському господарстві, забезпечуючи селянина молоком, вовною, м'ясом та лоєм, яким, доки ще не було гасу-нафти, світили в хаті з допомогою каганців. Весною селяни обстригали овець. Вовну прали, ґремп'ювали, пряли і з того прядива виробляли сукно, з якого сільські кравці шили „куртини" та „бунди". Восени продавали овець на річних чи піврічних ярмарках і оплачували всякі господарські видатки, або й просто міняли овець у кушнірів за кожухи. В той час кожне господарство тримало менше чи більше стадо овець (в деяких господарствах і після Першої світової війни). Випасали їх завжди на громадських горах, бо гірська паша була найкращою і найздоровішою. Дехто пробував пасти вівці на моклячку, але вони замотиличувались і гинули.

Взимку селяни годували в стайнях худобу сіном, соломою, вівсом, буряками, зрідка картоплею. Тому ценівчани не обробляли далеких від села ґрунтів, так зв. „сіножатів", віддалених майже на сім кілометрів. Вони завжди лежали перелогом. Там виростала напівдика трава, яку викошували раз у році, опісля тим сіном взимку годували худобу. Після Першої світової війни селяни пасли свою худобу кожний зокрема, як хто уважав за вигідніше, на сіножатях, на польових пасовиськах, на громадських пасовиськах та узгір'ях.

По війні селяни мали худоби вдвічі більше, ніж перед війною. Тому в більшості доглядали худобу в стайні, а пасовисько було лише для провітрення худоби. Але коней, задля ощадження паші, виводили восени на зелену конюшину, яку сіяли для годівлі худоби. Це була найкраща паша, хоча перед Першою світовою війною хлібороби нею мало цікавились, бо, мабуть, мало про неї знали.

БДЖІЛЬНИЦТВО

Про бджільництво в Ценеві розповідали старі люди, що воно мало свої початки мабуть ще у древніх землеробів. З того давнього бджільництва залишились старі пасічиська, і то на полях багатих господарств, як Гловинове на „Когутах", Чорновусів на „Могилені", Медведьове на „Карному болоті" та Попикове в „Долинах". Крім Попиків, всі згадані давні пасічники перестали ним займатись. Старші селяни, не маючи ніяких знань, дивилися на пасічника не зовсім прихильно; дехто навіть казав, що в кого ведеться пасіка, тому помагає „дідько". Пасічництвом у Ценеві займались Іван Попик, а згодом Гнат Микитюк, Яків Лопатка і Роман Коваль. Тодішні вулики, так зв. „кругляки", були виліплені з глини, рамки мали набагато вужчі та коротші від нових звичайних рамок.

Давні пасічники, здається, менше цікавились медовим прибутком, як самою пасікою. Пасічництво завжди належало до категорії замилування деяких людей, які знаходили у ньому не тільки солодкий мед, а й щось більше — психічне задоволення, без якого годі розвивати пасічництво. Пасічництво, це специфічна праця, яка вимагає знань, досвіду, головне ж — його треба любити. Без таких прикмет жодний пасічник не може розвинути діла. Знаю про це з власного досвіду, як колишній пасічник. Для прикладу, наведу ще один факт: у Івана Попика була давня велика пасіка, а вже в його брата Василя не було одного вулика, бо він не любив бджільництва і тому йому не повелося.

Перед Першою світовою війною в Ценеві було вже кілька пасічників із модифікованими вуликами, але й вони сто-

яли самотньо, не були забезпеченими від холоду, від лютого морозу. Загал населення й далі дивився на пасіку, як на підручну забавку для сивих дідів, а не прибуткову ділянку в сільському господарстві. Після створення у Бережанах „Пасічничої Спілки", шляхом відповідних курсів та порад — молодші пасічники завели модерніші рамкові вулики і кількість пасік помітно зросла. Ценівське пасічництво мало прибутковий медовий характер. Ценівчани засівали конюшину, гречку й інші медові рослини, як гірчицю, соняшники, польові квіти, і така пасіка давала сотнарі меду. Тоді селяни побачили, що бджоли також дають добрий прибуток, а не тільки „забавку" для дідуганів.

Після Першої світової війни, під час польської окупації, український хлібороб зазнавав соціяльного й економічного утиску. Він ніяк не міг пов'язати кінців з кінцями у своїм господарстві. Але бджільний мед оплачувався таки краще. В той час за кілограм меду по ринковій ціні платили 2 польські злоті. Тому багато ценівчан взялися заводити на господарстві пасічництво. При „Кружку Сільського Господаря" була заснована „Пасічнича Спілка". Там діставали свій пасічний журнал, що був наче підручником пасічництва і давав багато корисних порад. Правда, старші, досвідчені пасічники не зовсім погоджувалися з новими правилами й порадами, мотивуючи це тим, що одна справа розводити бджіл у лісистих теренах, а друга — на терені Поділля. Нові вулики, задля ощадности матеріялу-дощок, робили подвійними („дубельтаки"), іноді почвірними („чвораки"), і тому вони не підходили для перевозу пасіки в поле.

„Пасічнича Спілка" в Ценеві була конечною й корисною для давніх і повоєнних пасічників. Тільки через неї можна було одержати цукор по зниженій ціні, для годівлі бджіл на весні та осінню, а в погані, сльотливі роки пасічники мусіли годувати бджіл. Великі пасіки в Ценеві мали: Іван Попик, Гнат Микитюк, Кирило Мартинюк, Юрій Терещук, Антін Пайончківський, Василь Ребій, меншу кількість вуликів мали Іван Мартинюк, управитель школи Петро Савчук, Стефан Ціжевський, Іван Ребій, Микола Чорновус, Осип Лопатка, Стефан Білоус, Василь Ковадло, Григорій Коваль, Василь Рура,Семен Прийдун, Іван Несторович та інші. Всі во-

ни були членами „Пасічничої Спілки", яка діяла при „Кружку Сільського Господаря" в Ценеві, з повітовою філією в Бережанах. Річна членська вкладка становила 4 злотих. Ценівські пасічники, разом мали не менше як одну тисячу вуликів.

СІЛЬСЬКЕ МЛИНАРСТВО

У давніх, навіть літописних, записах згадується, що в середньовіччі на всій території України селяни розмелювали зерно на муку та крупи ручним млином, себто жорнами. Ті невільничі жорна побутували в Ценеві, як панщизняна спадщина, в малоземельних господарствах ще до XX ст. Про них ще згадували люди похилого віку. В періоді феодального невільництва соціяльні й політичні обставини були такі, що селяни провадили примітивне, відстале господарство. Жорняне млинарство було дуже важкою працею. Селянське відношення до ступи і жорен виразно відбивалось у приказці: „Ступа і жорна — і доля чорна"

Основну ролю в жорняному складі виконували два круглі допасовані, однакової породи, камені. Їх виготовляли каменярі з добірного твердого ґраніту, що його де-не-де добували, але не в горах, де були поклади нормального каміння. Жорна мали верхній і нижній камені, найбільш продуктивними були з допасованими каменями. Обидва камені, як правило, були в промірі приблизно 40-45 см., висотою до 15 см. Верхній камінь, „верхняк", мав більший отвір, так зв. „горлицю", для вкидання зерна, яке потрапляло під камінь. Нижній, „спідняк"(був нерухомою частиною, мав менший отвір для веретена, на якому горизонтально оберталась „порплиця" з верхнім каменем. Жорна, крім двох каменів, складалися ще із суцільної дерев'яної колоди з видовбаним круглим гніздом для обох каменів, веретена, порплиці й пристрою, так зв. „душі", якою підіймали чи опускали верхній камінь. На поверхні колоди, збоку на правій стороні, було видовбане мале гніздо-„дучийка" для зерна, що його вкидали в горлицю. Такі жорна приводили в дію горизонтальним рухом рук через ручку, так зв. „жорнівку". Вона була коротшою,

подекуди довшою, і її прикріпляли шнурком у сінях до стелі. Жорнівка оббігала центрову горлицю, у яку вкидали зерно. Внизу перев'язували жорнівку м'ягким шматочком, щоб

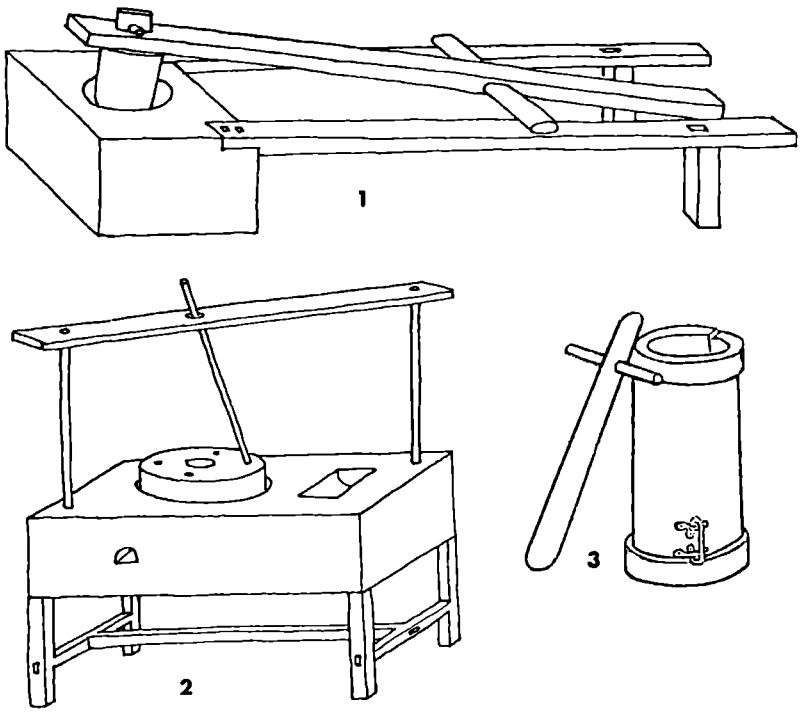

Малюнок 1 — ніжна дерев'яна ступа, мал. 2 — старовинні ручні жорна, мал. 3 — ручна ступа.

камінь не муляв руки. В більшості цю важку працю виконували сільські жінки, господині й матері малих дітей. Інколи допомагали їм і їхні чоловіки.

В давнині такі жорна мало майже кожне друге господарство. З початком XX ст. майстри столярі модернізували жорняне приладдя, переробивши його на трибкову трансмісію для вертикального руху, так зв. млинки, які, очевидно, були далеко продуктивнішими і набагато зручнішими в роботі.

СТУПА

Нерозлучною „супутницею" жорен була ступа. Нею очищали-„решетували" зерно від лушпиння. Під час панщизняного кріпацтва селяни намагалися мати власні жорна й ступу. Відомі два типи ступ: ручна й ніжна. Остання стояла завжди у возівні або в сінях, поряд з ручними жорнами. Складнішою була ніжна ступа, зручніша й продуктивніша в роботі. Основна її частина — „голова" — це покладена колода з твердої породи дерева, довжиною близько 75 см. і височиною до 50 см., майже кубічної форми. У цій масивній деревині був видовбаний отвір „макітра", куди насипали зерно. До „голови" ззаду приладнували два дерев'яні стояки, як ноги, на яких пристроювали вісь-„вал", а до нього спереду довгу підойму. До підойми спереду прикріплювали товкач з міцного дерева й досить масивний, його ще називали „ступірем". Інколи товкач і підойму виготовляли із суцільної лісової деревини,тоді не мусіли з'єднувати товкача клинами. На підойму ставали ногами і часто трималися рукою за стіну або шнурка від стелі. У ступах товкли-„опихали" просо на пшоно, ячмінь на логазу, пшеницю на кутю. На початку нашого сторіччя було уже багато водяних млинів, а згодом і ручних млинків, які очищували просо на пшоно, а ячмінь на пенцак. Все таки деякі селяни користувалися старинною ступою, вважаючи, що „опихане" пшоно швидше розварюється. Таке бувало й з ячмінною логазою, не кажучи вже про пшеницю, яку завжди „обчімхували" в дерев'яних ступах. Насипавши зерна в діру ступи, нутро довкруги діри обводили солом'яним перевеслом, щоб ступар не вибивав зерна на поверхню. Коли зерно було вже частково потовчене, поливали його водою, щоб м'якло лушпиння, і від часу до часу помішували спеціяльною тичкою. На важіль ставали босими ногами, бо в чоботях було незручно працювати.

Після Першої світової війни майже всі селяни зліквідували на своїх господарствах оте невільниче знаряддя, ступу й жорна, як пережиту річ.

Дехто з учених людей твердить, що в історії нема повороту. На жаль, рабство й злидні частенько повертаються на давнє місце. Після Другої світової війни до села прийшло но-

вітнє рабство і змусило український нарід відшукувати старі жорняні камені та знову монтувати новітні рабські жорна XX ст. Поневолі насувається думка: а коли ж ці невільничі жорна насправді стануть пережитком? Василь Симоненко, який давав поетичні перлини свого часу, мабуть не випадково в окупованій совєтській Україні позитивно згадував рабські жорна, присвячуючи матері пережиту трагедію:

. . . При тьмавому мигтінні каганця
Жіночі ніжні материнські руки
Тягли за ручку камінь без кінця.

Журливо мліли очі сумовиті,
І борошно, мов біла кров, лилось!
Це все було в двадцятому столітті,
Що грозами над нами пронеслось.

В. Симоненко, „Жорна", 1966 р.

СЕЛЯНСЬКЕ ХАРЧУВАННЯ

Уже згадувано, що основним прожитком селянина був чорний разовий хліб, з житньої, іноді й ячмінної муки, картопля, молоко, гречані крупи, пшоно, ячмінна „логаза" — пенцак, і городина: капуста, буряки, огірки, цибуля, часник, морква, петрушка, кріп, фасоля, горох, біб, кукурудза, навіть мак.

У Ценеві, а точніше скрізь у подільських селах, хліборобки відживлялися добре, бо страви були різноманітні, хоча, звичайно, прості, але здорові й поживні. Однак, не всі господині вміли їх належно приготовити, себто спекти чи зварити.

ПРИГОТУВАННЯ

В давні часи в господарській хаті при вході ліворуч стояла піч для печення хліба. У ній господині варили страви на снідання, обід, так зв. „полуденок", і вечерю. Господиня розпалювала вогонь в передньому краї печі, біля „челюстів",

і приставляла до вогню глиняні горщики ганчарського виробу, вони були наповнені стравами, які по звареннї всі їли. Щоденною поживою був хліб, картопля й молоко. Второпні господині використовували картоплю для різних страв. На снідання варили обстругану з лушпиння картоплю і рідку, на молоці, гречану або пшоняну, так зв. молочну кашу. Зварену картоплю господиня м'яла „колотушкою", іноді макогоном, викидала їх в миску, або в макітру, перемішувала із сметаною чи сиром, а після великодніх свят, коли в коморі було сало (солонина), вимішувала їх із „шкварками". Поруч поздовжної лави ставила переносний стілець і ставила миски зі стравами, кругом засідала челядь, за вийнятком малих дітей. Всі їли дерев'яними ложками з однієї миски.

Після снідання кожне зокрема бралось за якусь працю, лише господиня доварювала обід — полуденок.

На весні в більшості варили на обід кислий борщ, і капусту. До борщу господиня додавала кілька ложок пшона, фасолі, або гороху, закришувала борщ цибулею, петрушкою, кропом, забілювала сметанкою, або мучною „запрашкою", обгортала горщик вугіллям і затикала піч затулою, щоб борщ був теплий на обід. Споживали його із хлібом, іноді з печеними з картоплі пирогами. До речі пирогів було декілька форм і смаків.

Для варених „пирогів"-вареників господиня вимішувала картоплю із сиром, для печених пирогів — вимішувала картоплю з гречаними крупами й наперчувала перцем, і пекла їх у печі. Іноді пекли в печі більші формою картопляні, вимішані з крупами, перцем і капустою, пироги. Взимку пекли капустяники, тоді обварену і потяту капусту вимішували з гречаними крупами і перчили перцем, а відтак пекли їх у печі. Під час переднівку деякі господині пробували варити огірковий борщ. Якщо кухарка вміла його приготувати, то він був навіть досить смачний.

Увечорі господиня, видоївши корови, розпалювала в печі вогонь й варила вечерю, переважно на молоці з пшеничної муки „клюски". В Ценеві їх звали „стиранкою", а в деяких місцевостях — „щипанкою".

Вліті на переднівку в малоземельних господарствах було уже малувато хліба, і тоді намагали картоплею: м'яли

зварену картоплю, вимішували з сиром і гречаними крупами, і пекли картопляні балабушки, так зв. „катульки", — їх їли замість хліба, з борщем чи капустою.

Варили з кукурудзяної муки густу кулешу, яку ценівчани звали „лемішкою". Її споживали з кислим або пряженим молоком.

Коли пекли в печі хліб, і нагрівалася „верхниця", в той час господиня заквашувала „квашу", всипала в літню воду кілька господарських ложок житньої муки, додаючи трошки кислого тіста, і ставила посудину з розчином на теплу „верхницю". Вранці до розчину досипала гречаних круп і варила винну „квашу", яку споживали з хлібом.

Ясна річ, що кожна господиня готувала їжу за власним знанням і смаком. Одні терли на тертці картоплю й смажили на маслі чи олії бараболяники; інші виходили на грядки і підщипували зелену цибульку, а відтак тяли її ножем, мов січку, розминали пальцями і вимішували із сиром чи сметаною, і їли цю мішанину з хлібом; ще інші мололи на жорнах висушений овес на муку, пересівали через сито й робили розчин, а другого дня варили з цього розчину вівсяний „кисіль". Зварений кисіль заправляли часником і ставили в холодне місце. Коли він застигав мов студенець, тоді його їли з хлібом, іноді „катульками" з картоплі.

У неділю чи свята на снідання господині „ліпили" з пшеничної, раніш разової, згодом білої питльованої муки, картопляні, іноді із сиру, іноді з гречаної каші, або й капусти пироги — вареники. Для пирогів картоплю чи кашу вимішували з квасним, відкладеним під час посту сиром; вареники смарували маслом, іноді топленим салом — шкварками. На обід варили м'ясний росіл і густу гречану кашу, опісля їли кашу з росолом. Якщо не було м'ясного розсолу, їли кашу з пряженим молоком. Варенників було цілі гори, споживали їх ще увечорі, іноді вареники залишались ще й до понеділка.

Щоденне господарське снідання було не скорше, як біля 10 години, з того огляду, що господиня, вставши зрання, вмивалась, молилась і бігла до стайні доїти коров, годувала свиней, курей, качок, щойно після того бралась варити снідання, яке вважала обідом. Мабуть тому господарське снідання завжди складалося з двох страв.

Однак, за словами селян — хліб святий був усьому голова! Селяни ставились до хліба з належною пошаною; коли впала на землю „окрушинка" (крихта) хліба, підіймали її й цілували, бо вважали гріхом розкидати святий хліб.

На весні, коли господар із сином чи слугою виїжджали раненько в поле засівати ниву, він не чекав, заки жінка зготує снідання. Тому господиня на скору руку ставила на припічку „триніжки"(на верх ставила посудину з молоком і палила під нею солом'яними „скрутлями", або конопляним терміттям, іноді тонкими галузками, так зв. „ріщям-хворостом". Коли молоко починало кипіти, всипала туди гречані крупи або пшоно, і готувала молочну кашу. Та бувало й так, що не було часу на варення каші, і тоді господар снідав тільки молоко із хлібом.

На полуденок для орачів господиня вкладала в торбину півбоханка хліба, горнятко масла, або у вузлику свіжого сиру. При тім господар працював до заходу сонця. З подібною їжею господар виїжджав у ліс, по опалове дерево, до міста на всякі закупи, до млина, щоб змолоти зерно на муку. „Триніжки" виготовляли місцеві ковалі з залізної штабки на трьох ніжках, через це їх і звали „триніжками", іноді купували „триніжки" в місті.

Подібне снідання діставали пастухи та школярі. Пастух виганяв зранку на росу пасти корови, мати подавала йому „скибку"-шматок хліба і горнятко пряженого молока, в торбинку вкладала ще дві „скибки" хліба, посмаровані маслом або медом. Школяр вранці ішов до школи й одержував від матері їжу, як і пастух.

Вліті на переднівку, під час сапання картоплі, господині не варили снідання, лише на „триніжках" пражили молоко, або варили молочну кашку і їли її з хлібом. Господиня, якщо не йшла в поле, давала в торбину боханець, (коли було більше осіб, то два боханці) хліба, дзбанок води, череп'яну миску і „молочник" сметани, змішаної із сиром. Під час полуденку робітники насипали в миску сметану і вмочали в неї хліб і їли.

Під час сінокосів, тільки й не почало зоріти, господар виходив з косою на сіножать, щоб якнайбільше втяти з ро-

сою — доки коса добре тяла. Якщо сіножать була поблизу „обійстя", господиня кликала косаря на обід до хати.

Коли ж сіножать була подалік загороди, господиня ще ввечорі вкладала в торбину хліб, масло, іноді сир і кілька свіжих кислих огірків.

В багатих господарствах на сіножать виходило кілька косарів, щоб із росою до полудня все скосити. Заможній господар брав здому для косарів снідання: хліб, масло, сметану і за традицією — літру, часами і дві літри, горілки. Вдома господиня приготовляла обід, робила пироги, варила м'ясний розсіл, гречану кашу, щоб почастувати косарів.

Під час жнив на городах відцвіла рання картопля, так зв. „американка", тож господиня виходила на город, розгортала рядки і пальцями відривала більші картоплини, а відтак їх полоскала і варила з лушпинням; щойно зварені картоплі оббирали і їли їх не м'ятими, помащеними сметаною, з кислими огірками або кислим молоком.

Коли виїжджали в поле, господиня ставила на віз хліб, „молочник" сметани, дзбанок з водою та свіжі квашені огірки. Це усе споживали на полі під час полуденку.

Взимку господині мали більше часу для щоденного варення. Вони варили в більшості кислу капусту, а вміло приготована капуста була навіть апетитною їжею. Однак, щоб зварити смачну капусту, треба було засвоїти від багатих господинь дещо з куховарського знання. Якщо господиня вміла зварити смачну капусту, то для цього вона додавала до варива „жменьку" пшона, осібно варила фасолю чи горох, відтак розколочувала зварену фасолю „колоторкою" і висипала до звареної капусти, підбивала капусту праженою на маслі чи олії мукою, так зв. поливкою. Для смаку перчила перцем, смажила солонину з цибулею і заправляла нею капусту. Зварену капусту їли з хлібом, іноді з картоплею. Під час різдвяного посту, коли в хаті ще не було конопляного олію, варили рідку капусту, так зв. капусняк, і їли його з картоплею.

Заможні господині, в яких завжди знаходився шматок сала, пекли вимішану із салом капусту. Скорше її обварювали, а відтак відціджували квас, наперчували і пекли при

легкому вогні. Правду кажучи, такою капустою можна було частувати найвибагливіших гостей.

У другій половині XIX ст. в господарській хаті, поруч хлібної печі, була уже й огрівальна піч, із залізною „спижевою" плиткою, а позаду неї — бляшана скринька з дверцятами, так зв. „братрура", в якій господині переховували страви на обід та вечерю.

Нові кухні полекшили жінкам вариво. „Спижева" кухонна плитка була майстерно виготовлена, вона мала на середині більшу діру, яку закривали кількома різної величини перстенями, для регулювання величини посудин у яких варили страви. В той час уже користувались новим кухонним начинням: спижеві поливані баняки фабричного виробу господині купували в місті, а поливані горщики і миски вимінювали за збіжжя у проїжджих ганчарів.

Взимку корови були тільні, тому в хаті було небагато молока. Тож господині варили на вечерю рідний крупник, так зв. засипані бараболі": краяли на менші куски картоплю, засипали їх гречаними крупами, іноді ячмінною „логазою", і заправляли цей крупник праженою на олії цибулею, зварений крупник їли з хлібом.

Під час Великого посту дуже часто варили на вечерю картопляну зупу, так зв. „з юшков бараболі": закришували їх цибулею, петрушкою, квашеним кропом, заправляли праженою на олії цибулею і часником, зварені „з юшков бараболі" їли з хлібом або паляницею.

Під час Великого посту в неділю, господиня робила на снідання картопляні, іноді капустяні пироги. Зварену картопую мастили олієм, перчили перцем, і ліпили пироги, зварені пироги мастили олієм і їли. Деякі господині ліпили, так зв. „вурдяні" пироги, тобто господиня розтовкала сім'яний макух, і варила його, відтак переціджувала через полотнце і з цієї „вурди" робила пироги, однак ці пироги не були смачні.

ВИСНОВОК

Все, описане в розділі про харчування, стосується життя середньо-заможнього господаря, і цей опис достовірно малює селянську їжу, не включаючи річних свят, празників та різних оказійних прийнять і гостювань.

В малозаможних господарствах бувало по різному. Там більше відчувались всякі клопоти, від яких ніхто з господарів не був забезпечений, бо навіть заможній господар був залежний від різних чинників, найбільше від погоди, і це вирішувало його добробут і життя. Коли був неврожай збіжжя, а в господарстві — різні видатки, то, очевидно, в хаті хліба було менше, а про солонину чи м'ясний розсіл і не згадувати. В недорідні роки намагали картоплею, буряками, фасолею, бобиком, і все без „омасти" і товщу, бо через нестачу кормової паші для корів, у хаті було менше молока, сметани і сиру.

ЗАГОТІВЛЯ ЇЖІ НА ЗИМУ

Вліті, коли вирастали огірки, господині вибирали їх із грядки, приносили до хати, обчищували, полоскали і висипали в меншу чи більшу бочівку, там їх насолювали, на верх клали зелений городній кріп, бобкове листя, відтак бочівку ставили в коморі в холодне місце.

В тому ж таки часі в меншій бочівці заквашували зелені галузки кропу, для закришки взимку борщу, бараболянної зупи, крупнику, тощо. Восени квасили в більших бочках капусту, а в менших буряки для кислого борщу.

Під час різдвяного й Великого посту, коли всі дорослі, і навіть доростаючі діти, не споживали набілу, господині відігрівали сир, видушували сироватку, насолювали й всипали до меншої бочівки, — відложений сир, накривали чистим білим рушником і дерев'яними кружечками, на кружок клали приблизно 10-фунтовий камінь, щоб притискав сир.

Відложений сир був достатньо солоний, сипкий і квасний; його вживали до пирогів, іноді сиром приймали на швидку руку гостей, іноді їли сир із хлібом чи картоплею.

СІЛЬСЬКЕ РОБІТНИЦТВО

Якщо узагальнювати поняття „сільського робітництва", то, зрозуміла річ, все селянство, яке займалось хліборобством, автоматично входило до хліборобського робітництва, а не панівної верстви. Однак, у цьому загальному робітниц-

тві було ще й маєткове розмежування. Одні трудилися на своїй землі, в інтересі власного господарства, інші трудились на чужій землі чи в чужому господарстві, задля скромного прожитку. Ця друга бідняцька, верства жила виключно з праці власних рук, не посідаючи власної землі, а якщо й мала клапоть землі, то вона, через відсутність власної тяглової сили та рільничого знаряддя, лежала необробленою толокою. В давні часи таких бідняків титулували в селі виключно сільськими робітниками. Бідняки не могли прохарчувати взимку корови, якщо й мали, і тому в більшості тримали овець, які не вимагали так багато зимового корму.

Після знесення панщини ценівські бідняки далі наймалися на всілякі польові та домашні роботи у фільварковому господарстві, влітку на полі, взимку — при обмолоті збіжжя, коли його вимолочували ще дерев'яними традиційними ціпами. Шляхта — дідичі використовували безвихідне становище селян даючи їм таку нужденну платню, що її ніяк не вистачало на прожиток і сільське робітництво попадало в крайню нужду. Як реакція на такі відносини, почалися хліборобські страйки. Спершу спорадичні й не організовані, згодом масові. Найбільших розмірів набрав страйк 1902 р. що огорнув східні, подільсько-покутські округи Галичини. Страйкуючі селяни вимагали збільшення заробітної платні, а також 10-ий сніп замість 12. Селяни виказали незвичайну солідарність, так, що всі зусилля зламати страйк не вдалися і пани дідичі мусіли зробити робітництву деякі поступки. Після страйку фільваркова платня за цілоденну працю, від сходу до заходу сонця, становила для жінок не більше як 20 ґрейцарів, а для мужчин три „шустки", тобто 30 ґрейцарів, дорослаючим хлопцям і дівчатам при сапуванні картоплі, буряків, розкиданні гною платили тільки 15 ґрейцарів. За цю платню в той час юнак, якщо він уже курив, міг купити три пачки тютюну, так зв. „арциґовини". Після селянського робітничого страйку, вже можна було виїжджати сільським робітникам на сезонову працю до Німеччини, що принесло значну допомогу незаможним селянам в Ценеві.

У більшості бідняки працювали в багатих та середньозаможних господарствах, на весні на городі, а влітку на полі. Тогочасні господарі платили за цілоденну працю жінкам

дві „шустки", а мужчинам 30 ґрейцарів, даючи полуденок, інколи й вечерю. Під час сінокосів ґазди платили косареві одну „корону", тобто 5 „шусток", а жінкам три „шустки", але на фільварку за таку працю платили на 10 ґрейцарів менше, як мужчинам так і жінкам. Косареві та женцеві платили по короні за цілоденну працю, але в жнива ніхто не хотів працювати за гроші. В селі було так прийнято, що в жнива все працювало за хліб. Женці та косарі збирали врожай за десятий колосок, себто дев'ять снопів власникові, а десятий — для збирача-робітника. Бідняки працювали в жнива за снопи з таким розрахунком, щоб заробити пашу для зимової годівлі корови чи вівці, без чого не було змоги держати їх, тим більше кормительку-корову. Заможні ґазди, знаючи бідацькі переднівки, давали своїм женцям, які в них постійно жнивували, півкірця жита за їхню дбайливу працю, і за це женці не платили, ані не відробляли. Але женці, які збирали врожай на дідичівських ланах, такої гуманітарної даровизни не одержували. Взимку бідняки молотили в стодолах збіжжя дерев'яними ціпами. Багаті ґазди платили за те в зимовому сезоні дві „шустки", з обідом, полуденком і вечерею. На фільварку, з огляду на короткий зимовий день, також платили дві „шустки", але при своїм харчуванні. Жінки бідняків взимку пряли в хаті днями, вечорами і досвітками своє, а згодом чуже волокно, заробляючи дві „шустки" за один напрядений міток. Деякі спритні прядниці напрядали міток за день.

Тогочасні сільські ремісники, наприклад, шевці за вшиття нових чобіт жадали 7 „шусток", а за підшиття одну корону. Ценівський ткач брав від штуки, тобто за дванадцять міток — півкірця жита, або гроші вартости півкірця жита. Кравець за шиття куртини брав дві корони, так зв. „ринський". Будівельники, теслярі за цілоденну працю жадали одну корону. При цьому, в давнині був такий звичай, що ґазда, несучи до шевця шкіру на чоботи, приносив ще й своє повісмо на сукання дратви, якою той шив чоботи, і буханку хліба. З хлібом заходили до кожного ремісника і навіть до прядниці. Без хліба ґазда чи ґаздиня ніколи не зайшли до чужої хати, за виключенням найближчих сусідів, до яких заходили кількаразово кожного дня.

ВИШКІЛ РЕМІСНИКІВ У СЕЛІ

В давніші часи реміснича праця була суто сезоновою: шевці, кравці, ткачі розпочинали свою працю восени, а весною її припиняли й брались за землеробство на своїм господарстві. В той час сільське ремісництво зосереджувалось у руках малоземельних рільників, бідняки ж не мали змоги навчити своїх дітей якогось ремесла. Тогочасне ремісниче навчання тривало не менше трьох років. За науку батьки не платили, кошти відробляли самі учні, так зв. „челядники". Напр., підросток ішов до шевця на трирічну науку. Два роки був звичайним слугою свого майстра: в день доглядав худобу, приносив у хату воду, різав січку, молотив у стодолі ціпом збіжжя, викидав зі стайні гній, а весною допомагав майстрові обробляти город та поле. За це майстер нічого не платив челядникові, не давав йому навіть одягу — про це турбувалися батьки учня. Ввечорі, коли майстер сидів на шевському стільці, давав учневі латати, а згодом підбивати підметки на дитячих чоботятах. Інколи заплату за цю направу віддавав челядникові, або ж ховав у свою кишеню. Після такої дворічної служби та латання старих чобіт майстер садовив челядника біля себе, давав йому пришивати пришви, зшивати холяви, закладати зап'ятки, прибивати підошви, показував форму краяння шкіри, але ніколи не дозволяв йому краяти самому, натягати позшивану шкіру на копито (копил), тим більше — прибивати обцаси (каблуки). То були засадничо головні частини у виготовленні селянських чобіт. Між ін., тогочасні шевці самі виготовляли форми чоловічих і жіночих „копит", і тому челядник мусів засвоювати форму різної величини. Після трирічної служби й науки приходив додому, але не виробленим шевцем, а тільки добрим помічником-„полатайком". Лише по якомусь часі вироблявся на доброго шевця, або так і залишався „полатайком". Така була система навчання не тільки шевського ремесла, а взагалі кожного ремесла.

Після Першої світової війни сільські шевці та кравці стали кращими фахівцями свого ремесла, вони вже працювали, за виключенням жнив, тільки за своїм фахом. Тоді змінилася й система ремісничого навчання. Тепер уже бать-

ки платили майстрові за навчання, яке тривало два, іноді три роки; майстер від першого дня практично навчав челядника, не змушував його до домашньої служби, хоча траплялося, що учень таки допомагав майстрові в його господарській праці. Але це вже була добра воля та особиста поведінка челядника супроти свого учителя-майстра.

Настали зміни і в сільському робітництві після Першої світової війни. Мужчини й жінки на польових і домашніх роботах заробляли одного злотого за цілоденну працю. Дівчатам платили в сезонових роботах, при обробітку картоплі, буряків, поленні проса, згромаджуванні сіна, вибиранні конопель, 80 ґрошів за день праці. В сезонах сінокосу та жнив косареві й женцеві платили два злотих за цілоденну працю. Восени при копанні картоплі робітник заробляв 1 зл. або 60 кг. картоплі. Молоді дівчата літньою порою, коли мали більше часу, здебільшого їздили працювати на фільварок Потіцький Синьків, заробляли при обробітку буряків, де їм платили 50 ґр. за цілоденну працю, без прохарчування, „у своїм вікті". У жнива малоземельні селяни працювали, як і перед Першою світовою війною, за десятий сніп. Більш заможні господарі додавали своїм женцям на прожиток ще й 50 кг. зерна, жита чи пшениці, бо не забезпечували женців харчуванням. На домашніх роботах господар давав робітникові безплатно сніданок, обід і вечерю, а часом тільки обід і вечерю. Взимку жінки пряли кужелі. За один напряжений міток платилось 1 зл., так само і ткачам, які виробляли полотно з міток. Дівчина чи жінка, що вишивала, а іноді й шила сорочку, брала 5-7 зл. Мулярі селянських будинків заробляли 2, іноді 2 з половиною злотих денно. Тесляр на будівельній праці заробляв 2 зл. Швець брав за одну пару чобіт від 4 до 5 зл. Стельмах, що робив колеса до сільських возів, брав 5 зл. за колесо. Коваль брав 3 зл. за обкуття колеса, коли ж робив цілий віз, то брав від 25 до 30 зл.

Такі, приблизно, були заробітки в повоєнному періоді, в часі польської займанщини. В засаді малоземельні селяни, як перед війною, так і після війни старались навчити своїх дітей якогось ремесла. В їхніх руках був увесь сільський промисел, як у будівельній, так і в сільсько-господарській ділянці: мулярство, теслярство, столярство, кравецтво, шевство,

ткацтво, боднарство, ковальство. Це все було в руках малоземельних селян. Кілька хлопців, що закінчили народню школу, працювали в нашій кооперативі та в її філіях; згодом, коли поставили моторовий млин, декілька хлопців працювали в млині.

СІЛЬСЬКІ НАЙМИТИ

Від найдавніших часів слугами, так званими „наймитами" й „наймичками", в селах були діти бідняків, іноді круглі сироти, яких опікуни послали на службу в багатих господарствах. Тогочасний малолітній слуга чи служниця працювали в господаря тільки за прожиток і одяг до роботи. Щодо одягу, то господиня шила, іноді тільки перешивала із зношеної ґаздівської сорочки, дві пари білизни, тобто дві сорочки й двоє штаняток, до чого додавали ще солом'яний капелюх і якісь, перероблені зі старих, чоботята, і все те з матеріялу власного виробу. Це відносилось і до хлопців, і до дівчаток, лише з відміною жіночого вбрання. Такий був їх цілорічний заробіток, більше платні він чи вона не одержували. Бували випадки, що заможний ґазда за три чверти року відсилав на зиму пастуха додому, до батьків, щоб не годувати взимку так зв. дармоїда, та ще й урізав платню, не даючи слузі чоботят, або другої пари білизни . . .

Коли ж слугами були дорослаючі юнаки чи юначки, котрі могли самостійно орати, волочити, сапувати картоплю, доглядати в стайні худобу, розкидати по полі гній, то для таких ґазда справляв три пари білизни, нові чоботи, ключкову шапку, вовняні рукавиці і літній солом'яний капелюх; подібне і для дорослаючих дівчат-наймичок, лише з жіночою відміною.

В деяких господарствах служили дорослі слуги. Наприклад, слабовита господиня держала дорослу наймичку, яка заступала її в цілому господарстві: місила в діжі тісто, пекла хліб, пряла кужіль, шила та прала білизну, варила страву, доїла корів, годувала свиней, доглядала домашню птицю, робила на городі грядки, сапувала з найманими робітниками картоплю, інколи восени отіпала вимочені коноплі. Такий

служниці господиня шила три сорочки, три спідниці, давала дві шалінові хустки, одну зимову вовняну хустку, нові чоботи, куртину або кожух, „крайку", тобто шерстяний волічковий пояс, коралі та одно повісмо, з якого наймичка сама собі пряла пряжу на полотно. Якщо служниця працювала на одному місці декілька років, тоді господиня давала їй вартісні дарунки, купувала для неї скриню, іноді ще й новий кожух; коли така служниця відходила зі служби, то її перевозили возом.

Траплялись і такі ощадні-„шпарівні" служниці, які не потребували щорічно білизни чи одягу, — тоді господиня платила грішми вартість зробленого кожуха, куртини чи іншої речі. Тому деякі служниці мали заощаджені гроші. Траплялися й особливі наймити, немов би напівсамостійні господарі. Наприклад, помер молодий господар, залишивши дружину, іноді з малолітніми або й зовсім малими дітьми. Заки вона не вийшла вдруге заміж, брала дорослого наймита, який майже повністю заступав господаря і провадив усе господарство. Такому наймитові господиня справляла три пари білизни, нові чоботи, смушкову шапку, вовняні рукавиці, широкий ремінний пояс, куртину або кожух, літній солом'яний капелюх, і щосуботи давала йому дві „шустки" на тютюн. Коли він не потребував білизни й одягу, тоді для нього відпускали половину „шнура" поля, себто півморґа і одну четвертину. Він сам його засівав, очевидно, господарським збіжжям, і збирав для себе врожай, вимолочував, продавав зерно й „шпарував" гроші. Таку платню звали „присівком" Інколи ощадний наймит навіть позичав гроші господареві чи господині. Такого „наймита" зобов'язували відповідати за цілість господарства. Він працював ввечорі при лямпі, різав січку, доглядав худобу, лагодив знаряддя, а досвітками не раз ще й молотив у стодолі збіжжя.

Після Першої світової війни служба в селі не зазнала змін: слуги одержували майже таку платню, як і перед війною, лише матеріял, з якого виготовляли йому одяг та білизну, був міського, фабричного виробу. Хто служив за гроші, тому платили не більше як 15 злотих місячно, інколи 200 злотих річно.

СКАРБОВІ СЛУГИ

Перед Першою світовою війною в Ценеві була особлива, окрема група наймитів — фільваркові, так зв. „форналі". Вона складалась виключно з дорослих мужчин, рідко траплялись і жінки. Вони були поділені за тодішніми вимогами фільваркового господарства: дозорці, польові, скиртники, конюшники, старші службою форналі і звичайні молодші форналі. Пересічний форналь, що утримував меншу чи більшу родину, діставав однокімнатне мешкання у фільваркових хатках, 12 сотнарів твердого зерна (жита, пшениці й ячменю), 15 сотнарів картоплі, три вози опалового дерева, один віз-„фіру" сіна, так зв. „отави", два вози соломи, десять мішків полови, — все для годівлі його корови, а також півморґа городу для вирощування ярини, тобто капусти, буряків, моркви, петрушки, цибулі, огірків, часнику, картоплі, а інколи вони сіяли й коноплі. Старші форналі, як скиртники, або ті, котрі вміли маґазинувати на зиму картоплю, одержували трохи більшу заплату й могли держати ще й ялівку. Влітку їхні корови паслись на скарбових пасовиськах. Така була більш-менш цілорічна платня скарбового слуги-форналя. Зате він не одержував ні харчів, ані робочого одягу. Натомість одержував 120 австрійських корон цілорічної платні на кожного працюючого.

Форналі працювали від сходу до заходу сонця, інколи й при лямпі. Форнальські обов'язки: поорати ґрунти під засів, обсіяти їх озиминою і ярими культурами, звезти з лану збіжжя, звезти картоплю, вивезти на поле обірник, тобто „гній", привезти з лісу опалове дерево й доглядати взимі й вліті фільваркову худобу. Всі інші польові та внутрішні господарські роботи виконували наймані робітники: у жнива бідні селяни збирали збіжжя за десятий сніп, восени заробляли при копанні картоплі, взимку — при вимолочуванні збіжжя. До речі, влітку при збиранні сіна та сапуванні картоплі працювали не тільки бідні, але й ті, хто мав час, щоб заробити на „товпку" соли.

Коли у форналя були дорастаючі діти, вони за платню наймались на щоденну фільваркову працю. Їхні жінки могли теж працювати, коли дозволяв час, але вечорами вони

не різали січки, не пряли кужелів, не прали панської білизни і не доглядали дробу, як це робили слуги в багатих ґаздів. Після Першої світової війни, за польської окупації, там, де ще не розпарцелювали фільварків, а в них були такі слуги-форналі, — їхні діти ходили до народньої школи, якщо батьки хотіли їх посилати. Натомість діти, котрі були в наймах у багатих господарів, не мали можливости відвідувати школу і залишались неграмотними назавжди.

ЕМІГРАЦІЯ ЦЕНІВЧАН ДО ПІВНІЧНОЇ АМЕРИКИ ПЕРЕД ПЕРШОЮ СВІТОВОЮ ВІЙНОЮ

Наприкінці XIX ст. у Ценеві значно збільшився приріст населення, і то переважно в малоземельних родинах. Такий приріст створював тісноту і в селянській хаті, і на землі, яка вже була надто дорога, а передусім — не було де й за що її набути. В той час майже єдиним працедавцем у Ценеві був скарбовий фільварок та ще декілька багатих господарств, які потребували робітника лише на сезонову працю. Поза тим іншої праці для малоземельних селян не було. Економічний тиск дошкульно відбивався на малоземельних господарствах. Деякі молодші господарі намагалися поправити своє господарство й залазили в лихварську кишеню, себто позичали гроші у приватних жидівських купців на високих „процентах"-відсотках. Тодішні приватні банки, зосереджені головно в жидівських руках, не давали позички малоземельним селянам для покращання господарства. Тому селяни позичали гроші у приватних збіжжевих купців, на таких високих відсотках, що вони пожирали увесь їхній прибуток, а борг далі тяжів на їхнім господарстві.

В той час вже були відкриті кордони і можна було виїжджати на заробітки до Німеччини, Словаччини, Канади і Північної Америки.

На початку XX ст., точніше 1905 року, виїхало з Ценева декілька молодших господарів на заробіток до Північної Америки, залишаючи самітніх жінок з малими дітьми. У тій групі виїхали: Теодор Стандрит, Гнат Юськів, Стефан Баран, Михайло Вальорний, Гарасим Лоїк і Григорій Мельник.

Через кілька років вони майже всі повернулись додому, до своїх жінок і дітей, вийнятково залишились на довший побут в Америці Григорій Мельник і Гарасим Лоїк. Всі поворотці сплатили свої борги з високими відсотками несовісним боржникам, покращили свої господарства, а деякі набули ще й по кілька моргів родючої землі

Григорієві Мельникові, єдиному з тієї групи, не пощастило поправити своєї долі заробітком в Америці. Виїжджаючи з дому, оставив дружину з двома малими дітьми в комірній хаті. Він працював в Америці й посилав дружині гроші для сплати свого боргу. Неграмотна дружина Тетяна, з роду Павлюс, носила до Козови гроші й сплачувала борг, не питаючи про поквитування. Гринько повернувся додому з певністю, що його борг повністю сплачений, але несовісний купець почав його напастувати за... борг! Григорія огорнула розпука, він не знав, кому має довіряти: чи своїй дружині, чи несовісному купцеві? Звичайно, він повірив своїй чесній дружині, і не сплачував вдруге боргу. Але купець заскаржив його до суду. Справа тягнулась досить довго... аж одного дня Григорій, йдучи до Козови на термін, зайшов раненько до хати напасного купця і проколов його ножем таки в ліжку. Він сам пішов на поліційну станицю, так зв. „постерунок", і заявив про свій вчинок. Суд покарав його 6-ти роками ув'язнення. Коли розгорілась Перша світова війна, він був звільнений з тюрми і пішов на війну. Ценівчани прозвали його „Різником", і він остався до смерти в селян „Різником"...

**
*

У 1910-12 рр. виїхала друга група ценівчан на тимчасові заробітки до Північної Америки. Група складалась переважно з молодих хлопців і дівчат, за виключенням Ісидора Коляски, який залишив вдома дружину з малою донечкою. У тих роках виїхали хлопці: Василь Стандрит, Осип Несторович, Ілько Мартинюк, Яcько Запоточний, Василь Зазулька, Лука Стандрит, Василь Ухман, Іван Коляска, Василь Павлюс; дівчата: Агафія Павлюс, Анна Осєцька, Анна Стандрит, Варвара Макосій, Анна Макосій, Катерина Корніцька, Анна Несторович, Катерина Павлюс.

Перша світова війна унеможливила їм поворот до рідного села. Ценівська еміґрація сконцентрувалась у Нюарку, Ню-Джерзі, а деякі у промисловому центрі Америки — Пітсбурґу, Пенсильванія.

Після Першої світової війни, на початку польської окупації, тільки двом ценівським очайдухам — Григорієві Ухманові й Василеві Осєцькому — вдалось продертися „циганськими дорогами" до Північної Америки. Натомість Ісидор Коляска й Василь Стандрит повернулись з Америки додому, у рідне село Ценів. Вони, очевидно, як на той час і ціни, мали багато вартісних американських долярів. Закупили, хоч і не в Ценеві, чимало морґів родючої землі, і почали знову, як і колись, гарювати на ній аж до приходу „визволителів" зі сходу — московських большевиків у 1939 р.

В 1912 році виїжджали молоді хлопці і дівчата на заробітки до Північної Америки. Однак, не всі мали гроші на оплату корабля, виїжджали на заробітки до Німеччини. З Ценева виїхали оці хлопці: Теодор Левицький, Микита Павлюс, Петро Кравець, Яцко Чепліцький та Петро Франко; дівчата: Анна Коваль, Варвара Мандзій, Марія Лихолат, Варвара Бойко.

Цю групу молодих людей очолював грамотний, але малоземельний господар Микола Стандрит, який залишив вдома жінку і двоє малих дітей. За рік часу, а може й скорше, він повернувся додому, не доробившись у Німеччині ніякого маєтку, а навпаки — його дружина мусіла продати дворічного бичка і вислати йому гроші на оплату повороту. В 1914 році повернувся з Німеччини й Петро Кравець, і теж не доробився до поліпшення своєї долі . . . Всі інші ценівчани повернулись до свого рідного села щойно по Першій світовій війні. Вони також не придбали якогось маєтку, зате спокійніше перебули на чужині Першу світову війну.

ЕМІҐРАЦІЯ ПО ДРУГІЙ СВІТОВІЙ ВІЙНІ

Друга фаза еміґрації ценівчан мала різні причини. Деякі молодші що були насилу вивезені до Німеччини на різну індустріяльну працю, по закінченні Другої світової війни не

хотіли повертатись додому, під большевицьку диктатуру. Інші були в лавах Української Дивізії „Галичина". Для цих юнаків не було ніякого змислу повертатись прямо в совєтську тюрму, а згодом у сибірську тайґу, десь на Воркуту Ще інші при відступі німецької армії виїхали тимчасово на Захід, з думкою повернутись додому по закінченні війни.

Після закінчення Другої світової війни, коли большевики вдруге окупували Західню Україну, ні одним, ні другим не було ніякого змислу повертатись на рідну землю, яка стогнала й ще стогне у пазурях московського дракона. Ценівська політична еміґрація зупинилась у різних місцевостях Західньої Німеччини, в переселенчих таборах „ДіПі", а згодом помандрувала різними шляхами і оселилась у різних европейських та заокеанських країнах.

У Північній Америці поселились: Іван Мартинюк, Осип Мартинюк, Наталія Хоманчук-„Пайончківська", Осип Пайончківський, Василь Кужда, Василь Миськів, Микола Макосій, Микола Решітник, Гнат Лопатка, Іван Попик, Іван Корник та Євдокія Лопатка.

У Канаді поселились: Роман Мельник, Варвара Мельник, Микола Попик, Іван Микитюк, Осип Коваль, Василь Купчак, Стефан Камінський; у Венесуелі Андрій Мандзій; у Австралії Михайло Білецький з родиною; у Великій Британії — Іван Медвідь, Гнат Коваль, Теодор Вихрущ, Теодор Коваль; у Західній Німеччині — Теодор Лупиніс.

Деякі з ценівчан-іміґрантів уже відійшли назавжди з цього лукавого світу на вічний спочинок . . .

РІЛЬНИЧІ ТЯГЛОВІ ЗНАРЯДДЯ

Як по всій Україні, так і в Ценеві у давнину рільничим знаряддям служили дерев'яне рало, борона, мотика та лопата. Крім того орного знаряддя, були сільсько-господарські, як ціп, граблі, коса та серп.

У селі здавна були відомі два типи тяглових орних знарядь: найпершим було рало, згодом дерев'яний плуг із залізним лемешем і череслом, без коліскового передка. Хліборобське тяглове знаряддя поступово переходило еволюційні

зміни, які були сполучені з поступом хліборобської науки і технічного прогресу. До нашого часу в Ценеві збереглось кілька типів тяглового орного знаряддя: дерев'яні плуги, якими вже не користувались; ковальські плуги, виготовлені з залізної бляхи, з ковальською стовбою із дерев'яним граділем; фабричні плуги із залізною стовбою й п'яткою, виготовлені фаховими майстрами, відтак — фабричні плуги одноабо двоскибові, із залізним граділем на залізному колісковому передку, а згодом кількаскибові плуги з моторовою тягловою силою (трактором).

У селі люди похилого віку розповідали про найстародавніше орне знаряддя — рало. Воно було суцільно дерев'яним, за робочу частину правив ральник, виготовлений сільськими кустарями з твердої породи дерева, загострений і для міцности обпалений. За робочу частину правив „ральник", а відросток за дишель, так зв. „граділь". Щодо конструкції рала, то в довгодишлеве впрягали не менше, як чотирьох волів.

Деякі ценівчани твердили, що однозубі рала побутували в селах навіть дуже довго. Однозубе рало відрізнялося від плуга примітивною будовою та відсутністю колісковго передка-„полоззя", не мало воно й відвальної полиці. Таке орне знаряддя не перевертало при оранці землі, а тільки розривало ґрунт і розсовувало по обох боках, роблячи борозну. В новіших типах рала на передньому кінці граділя прибивали залізний гачок, за який чіпляли так зв. вагу з орчиками, а до них чіпляли ярмо. Коли ж згодом до рала впрягали одну пару волів, тоді почали набивати на робочу частину залізні наральники, які виготовляли місцеві або міські ковалі. Однозубе рало було простим щодо конструкції і легким орним знаряддям, яке менше від плуга потребувало тяглової сили. Треба припускати, що такі однозубі рала побутували в Ценеві впродовж століть. Аж десь на прикінці XVIII ст., поруч однозубого рала на фільварку, а згодом і в багатих господарствах, уже працював дерев'яний плуг. Тому, що він був розрахований на чотириволову тяглову силу, ним користувались виключно на фільварках і в багатих господарствах. Менше земельні рільники використовували однозубе рало, або обробляли поле шляхом супряги. Дерев'яні плуги без колісковго передка, із залізним лемешем та чересломи, бу-

ли поширені в Ценеві приблизно з 1805 року. Вони мало чим відрізнялися в роботі від однозубого рала, хоча й були іншої конструкції. Всі частини кожного плуга мали власні назви.

Основну частину плуга становив граділь, до якого дочіпляли інші частини, що виконували різне робоче завдання. До граділя були припасовані: дерев'яна стовба з „п'яткою", чепіги, тобто ручки, дерев'яна полиця, окута залізним лемешем, чересло, яке відтинало землю, а відтак залізний леміш підтинав і висував її на полицю, яка перевертала скибу й так творила борозну. Передній кінець граділя мав кіль-

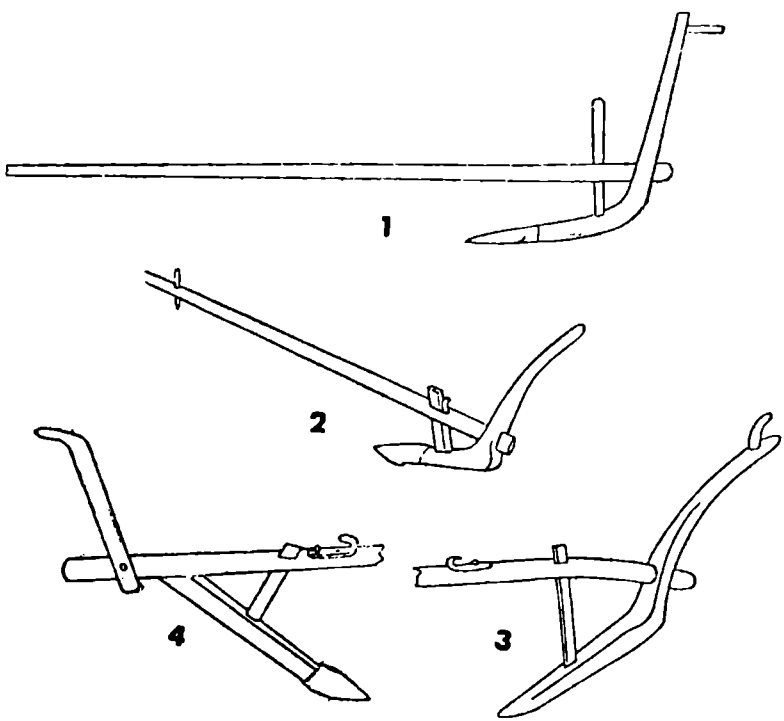

Малюнок 1. Рало з полозом, де ральник і ручка виготовлені з суцільного дерева. Мал. 2. Рало виготовлене з суцільного дерева, і де наральник окутий залізним наральником. Мал. 3. Рало зі стовбою, з трохи коротшим граділем, і залізним гачком. Мал. 4. Рало виготовлене з комбінованих частин дерева, залізним гачком і робочим наральником з припасованою до граділя ручкою, „чепігою". Ці рала побутували на Поділлі ще в другій половині XVIII ст.

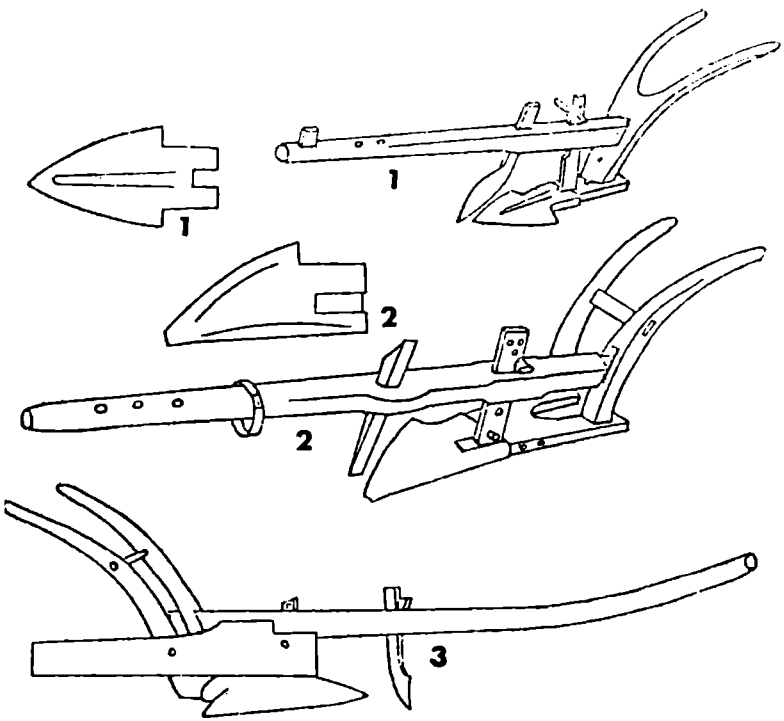

Стародавні дерев'яні плуги без коліскового передка, так зв. подільські плуги, побутували в Ценеві наприкінці XVIII — і на початку XIX ст. Мал. 1. Дерев'яний плуг з залізним рильцем і чересломи. Мал. 1-а залізне робоче рильце. Мал. 2. Дерев'янший плуг з залізним лемешем і з дерев'яним чересломи. Мал. 2-а залізний леміш. Мал. 3. Дерев'яний плуг з залізним лемешем і дерев'яною відвальною полицею. Ці різновиди плугів були занадто важкі в роботі, вони потребували не менше, як дві пари тяглової волової сили.

ка дірок і дерев'яний кілочок: переставляючи його в дірках, регулювали глибину оранки.

У Ценеві виготовляли ці плуги сільські теслярі, за винятком залізного лемеша й чересла, що було ділом скарбових ковалів, або ж купували їх у місті. У кожному господарстві завжди зберігалась відповідна деревина різної форми, з чого й виготовляли чи направляли зламані частини ріль-

ничих та сільсько-господарських знарядь. Як водиться, одні вміли зробити чи направити краще, інші гірше. В селі були й такі майстри, що за свій хист набули собі слави на всю околицю.

В першій половині XIX ст. хлібороби почали виготовляти нові варіянти дерев'яних плугів з колісковим передком, так зв. „коліснятами" У нових плугах за робочу частину правив залізний леміш, дерев'яна полиця і залізне чересло. Нові типи плугів обов'язково мали вигнутий граділь, який з'єднували з робочою частиною і двома ручками — „чепігами", а з колісковою частиною граділь з'єднували дерев'яною шийкою, яку виготовляли з гнучкого лозового прута. Конструкція „п'ятки — підошви" складалась з двох дерев'яних брусків, лівого „нарального й правого орного", обі полози зміцнювали поперечкою.

До колісного складу входили двоє дерев'яних коліс, борозне трохи більше, а підручне менше. Дерев'яної вісі, з подушкою і дишлика, так зв. „ключа". Коли тягловою силою були крутороги воли, то їх впрягали у спеціяльне „ярмо". „Ярмо" було припасоване до окремого дишлика, яким сполучували „ярмо" з колісковим передком. При оранці орачі уживали раніш дерев'яного костура затесаного в лопатку, а згодом залізного істика „єстика". Істиком згортали липку землю, яка часто чіплялась дерев'яної, а згодом і залізної полиці. В той час мало заможні хлібороби, не маючи достатньої кількости тяглової сили, разом спрягались і орали по черзі. Про ці плуги розказували старші віком люди, що тяжка і мало продуктивна була та праця. Плуг треба було міцно тримати в руках, щоб він не вискочив з борозни. Все ж таки дерев'яний плуг був досконалішим орним знаряддям ніж рало. При уважній роботі плугатора він не залишав незораної землі, перевертаючи скибу, плуг загортав різні бур'яни, підрізані в кореннї і тим самим їх винищував.

Коли прийшла знана в історії „весна народів" 1848 р. тоді селяни рільники остаточно були звільнені від залежности дідича, почали докладати більше труду на своїй землі. Але ж без продуктивного рільничого знаряддя, яке грало поважну ролю у сільському хліборобстві їхні труди були мало успішні. В той час дідичі, втративши безплатного робітни-

ка, старалися заступити втраченого продуцента новим рільничим знаряддям. Тоді з'явилися на фільварку, а згодом у селян нові варіянти дерев'яних плугів, з колісковим передком. Ці нові типи плугів також виробляли самі селяни, з твердої породи дерева, лише залізні рильця чи лемеші виготовляли місцеві ковалі, або набували їх у місті. Суттєва відміна від описаного вище плуга полягала в конструкції відвальної полиці — добре обробленої продовгувастої дошки з залізним гачком спереду і двома отворами посередині, що прикріплялася до нижнього кінця чепіг. Заздяки цьому полицю можна було досить швидко скидати й переставляти ліворуч або праворуч стовби і чепіг.

При всій своїй простоті, конструкція нового плуга, як видно з опису, була складніша, як у попередніх плугах. Він

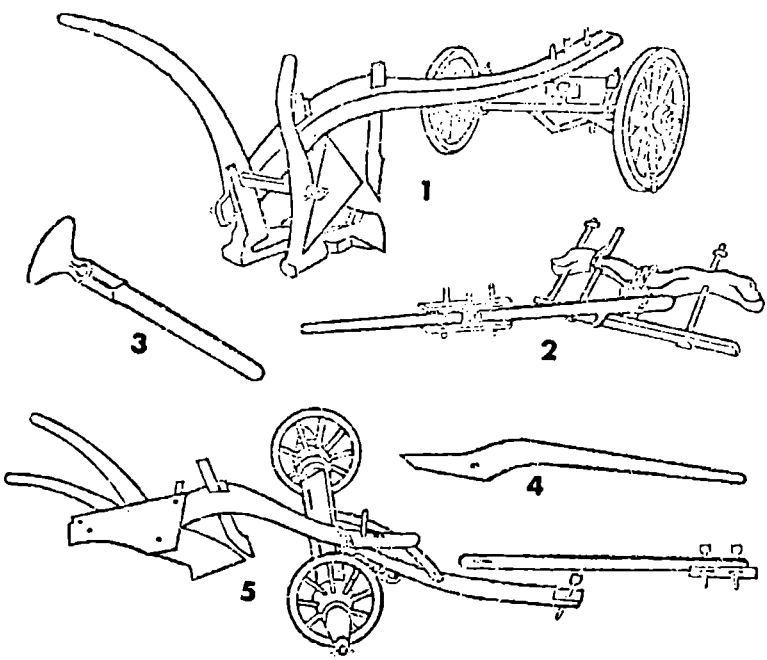

Мал. 1. Дерев'яний плуг з подвійною п'яткою — „підошвою", залізним лемешем і череслом, з колісковим передком. Мал. 2. Старинне „ярмо". Мал. 3. істик. Мал. 4. Плуговий граділь. Мал. 5. Дерев'яний плуг з комбінованим дишликом.

був незрівняно досконалішим орним знаряддям, ніж його попередники. При достатній кількості тяглової сили таким плугом можна було орати на досить значну глибину. Тож це-

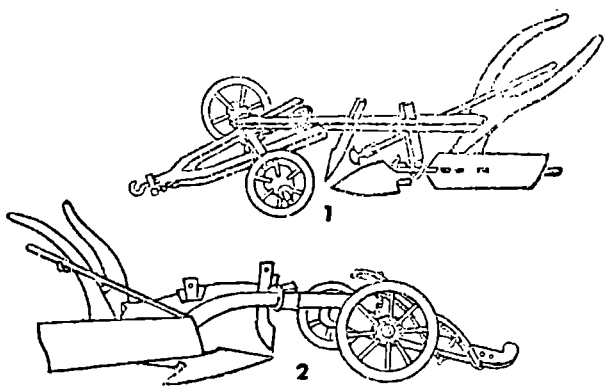

Мал. 1. Дерев'яний плуг з залізним робочим рильцем і дерев'яною відвальною полицею. Мал. 2. Трохи інша форма дерев'яного плуга (друга половина XIX ст.). Ці плуги були багато лекшими в роботі. Вони потребували тільки одної пари волів для тяги.

нівські хлібороби давали новим плугам значну перевагу в хліборобстві. Однак, ці нові типи плугів не довго побутували в хліборобстві.

У другій половині XIX ст. мали місце важливі соціяльно-економічні зміни в житті села. Поширення фабричних тяглових хліборобських знарядь привело в селі до модифікації різного знаряддя праці. У той час з'явилися багато місцевих ковалів, які виготовляли більш удосконалене рільниче знаряддя. Відбувався великий і складний процес переходу від дерев'яного до залізного знаряддя. Плуги модифікували місцеві та міські ковалі за фабричними зразками. Внаслідок цього виникла нова різновидність змодифікованого плуга. У таких нових плугах значно збільшилася кількість заліза, удосконалилась конструкція. Дерев'яну полицю замінено суцільною залізною бляхою, вона становила леміш і полицю. Замінено й дерев'яну стовбу та „п'ятку" залізною стовбою. Зі старого довголітнього плуга остався ще граділь та чепіги.

Зміну в плугах провадили сільські й міські ковалі, задля того їх звали ковальськими плугами. Одначе, не всі ковалі вміли їх виготовляти, найкращі були вироби скарбових ковалів. У той час у Ценеві добрим ковалем був польської національности Міхалко Карнас. Все таки, змодифікований плуг не осягнув свого вершка в розвитку хліборобства.

На початку XX ст. на фільварку з'явився новий тип фабричного плуга, імпортованого з Німеччини — із залізним граділем і колісним передком. В містах з'явились плугові частини фабричної продукції, з новою технічною конструкцією. Тоді заможні господарства почали знову модифікувати старі плуги, з допомогою більш досконалих частин. Плугова стовба була замінена залізною стовбою фабричної продукції, більш раціональної форми леміш прикріплявся до залізної стовби залізними „нютами". Відвальна полиця набула півкругової форми і зручніше перевертала землю при оранці. На передньому кінці граділя був прикріплений спеціяльний залізний зубчастий гребінь, на якому регулювали глибину оранки. Змінено також і передню коліскову частину, до дере-

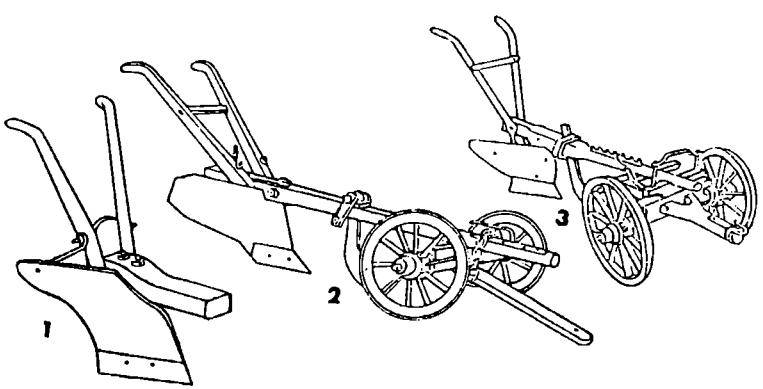

Мал. 1. Плуг ковальського виробу із залізною стовбою і п'яткою залізною відвальною полицею, вигнутою з суцільної бляхи, що правила за леміш і полицю. Мал. 2. Плуг ковальського виробу наприкінці XIX ст. Мал. 3. Змодифікований плуг німецької продукції появився у Ценеві приблизно 1909 р. Він був панівним плугом, аж до приходу большевицьких „визволителів" Західньої України в 1939 р.

в'яних колісцят додали чимало металевих частин. Ці плуги виявились найзручнішими у хліборобстві.

Після Першої світової війни за польської окупації деякі господарства набули більш досконалі плуги німецької про-

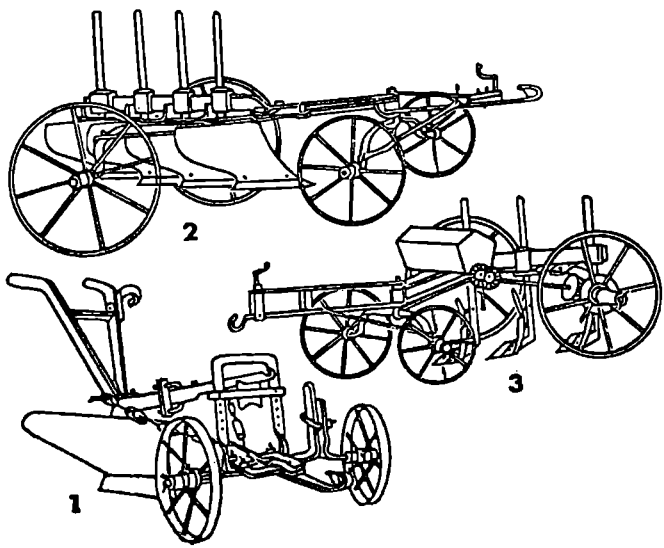

Мал. 1. Залізний плуг німецької продукції побутував у польських колоністів на „Ценівці" в 1936 р. Мал. 2. Чотирискибовий плуг німецької продукції 1937-39 рр. Мал. 3. Сівалка для розсіву зерна по ріллі, німецького виробу 1936 р.

дукції з залізним граділем і колісковим передком (в більшості їх використовували на фільваркових господарствах, а рівночасно їх мали польські колоністи-мазури, на оселі „Ценівка"). Перед Другою світовою війною польський колоніст Вітик спровадив німецької продукції чотирискибовий плуг і трактор для тяглової сили для свого господарства у „Ценівці".

Накінець треба зазначити, що всі змодифіковані плуги ні в чому не відбігали від стародавної початкової плугової форми, хоча й становили кожний зокрема свій різновид, деталів і більше удосконалений.

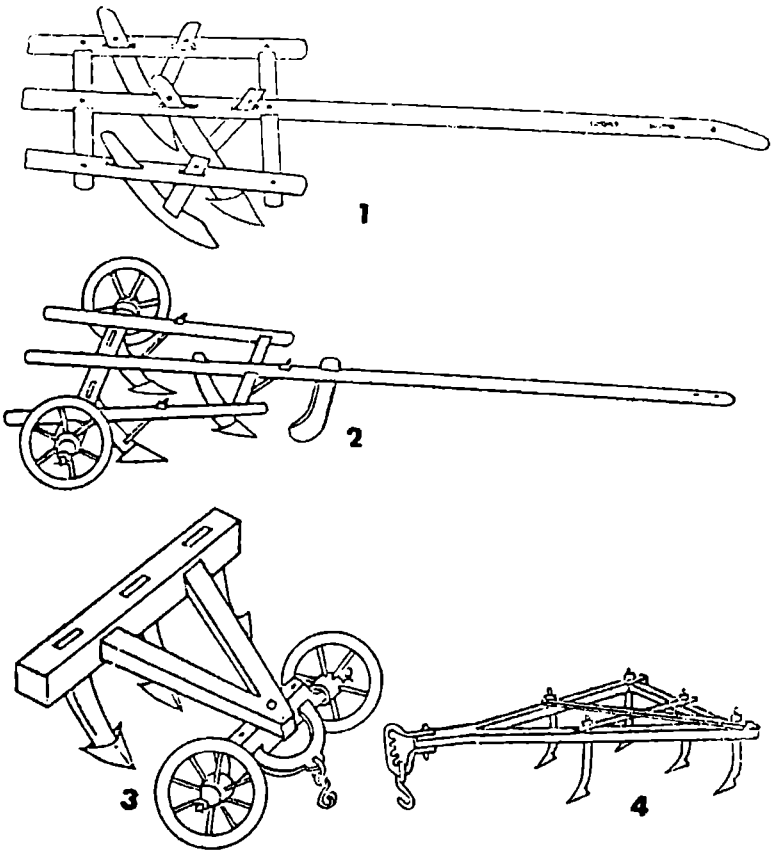

Мал. 1. Боронозубне дерев'яне рало, в другій половині XVIII ст. Мал. 2. Нова форма „трійчаків" в XIX ст. Мал. 3. Відмінна форма дерев'яного культиватора наприкінці XIX ст. Мал. 4. П'ятизубний культиватор фабричного виробу на початку XX ст.

РІЛЬНИЧЕ ЗНАРЯДДЯ ДЛЯ РОЗПОРОШУВАННЯ РІЛЛІ

Коли ще хлібороби обробляли землю примітивними дерев'яними ралами, а згодом дерев'яними плугами, в той час для розпорошування ріллі, і закривання землею зерна, хлібороби для цієї праці виготовляли дерев'яні боронозубні рала. Найдавніше тризубне дерев'яне рало без колісковго при-

ладдя виготовляли сільські теслярі з твердої породи дерева, тільки один передній зубець був окутий залізним рильцем. Вже згадувано, що XIX ст. поширювалась у хліборобів модифікація рільничого знаряддя. У той час подільські хлібороби змодифікували боронозубні „трійчаки", їхні рильця були окуті залізними наральниками. Нова форма „трійчаків" посувалась до переду на колісковому приладдю. Змодифіко-

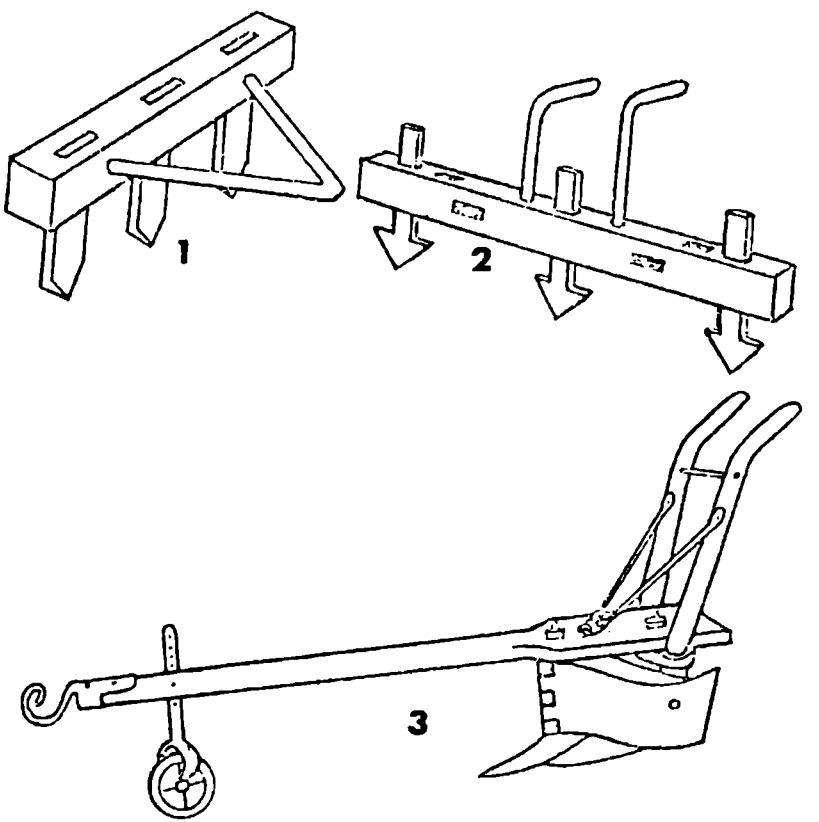

Дерев'яні так зв. „маркери", які рільники використовували в давнині, роблячи рівні рядки для садження картоплі та кукурудзи. Мал. 1. Використовували для кукурудзи. Мал. 2. Для садження картоплі — бараболі. Мал. 3. Дерев'яний, з залізним рильцем, обгортач картоплі. Вони з'явилися у рільників на початку XX ст.

вані „трійчаки" були успішніші в праці й потребували менше, як їхні попередники тяглової сили.

Наприкінці XIX ст. рільники у Західньому Поділлі, змодифікували старі „трійчаки", і переставили колісковy частину до переду. Від 1900 до 1914 рр. зайшли поважні економічні зміни. В той час хліборобство в Галичині поступало скорим темпом у ділянці хліборобства. В ценівському фільварку в той час були вже залізні п'ятизубні культиватори, так зв. „гаки" фабричної продукції. Однак, через вибух Першої світової війни ці нові культиватори не поширились масово у сільському господарстві, вони були використані аж після Першої світової війни.

ПРИЛАДДЯ ДЛЯ СІВБИ ЗЕРНОВИХ КУЛЬТУР

У Ценеві традиційним способом сівби була ручна сівба. Польові зернові культури ценівчани сіяли з „сіви" чи „сімні", торби, яка висіла спереду на мотузку, іноді на спеціяльній шлейці, перевішена через плече сівача. Сіяли виключно мужчини. Сівба вимагала певного роду майстерности. Далеко не всі господарі вміли розсівати насіння по ріллі рівномірно і з потрібною густотою, тому добрі сіячі користувалися належною пошаною. В селі знали два типи сівби: „в один посів" і „в два посіви". При першому сіяч набирав у сіві в жменю зерна і, ступаючи крок за кроком, кидав його попереду себе під праву ногу. При другому типі сівби сіяч кидав насіння також під праву ногу, але зменшував крок, кидаючи насіння праворуч і ліворуч від себе, так, щоб видно було при цьому крайню межу, де падає зерно. Найскладніше було розсівати чорну гречку та вику, яких не видно на чорній ріллі.

Після Першої світової війни багаті господарства набували сівалки для розсіву зернових польових культур. У селі їх було дуже мало, зате значно більше у польських колоністів на оселі „Ценівці".

Городові культури здебільшого саджали, роблячи невеличкі ямки, втикаючи або кидаючи в них зернятка чи роз-

саду. Як правило, цю роботу виконували жінки, носячи насіння поперед себе, в запасці, в мисці, або в решеті.

Просапні культури, як картоплю, кукурудзу, буряки — садили в ямки. Під ці культури землю переорювали двічі, іноді й тричі в році. Для рівномірних рядків використовували дерев'яне приладдя, так зв. „маркери" По Першій світовій війні почали садити картоплю в землю під час оранки, тобто орач робив плугом скибу на неї, — інші клали по картоплині, а відтак слідуючою скибою орач прикривав цю картоплю. Це значно підвищувало продуктивність праці, при меншій витраті робочих рук . . .

РІЛЬНИЧІ БОРОНИ

Побіч хліборобського плуга, другим тягловим знаряддям була борона для розпорошування свіжо зораної ріллі, виривання польової хопти і бур'янів та для прикривання землею посіяного в ріллю зерна. Борони в різних місцевостях мали відмінну форму. В Ценеві однокінну борону-„покліт" виготовляли сільські теслярі з твердої породи дерева, головно з дуба, ясеня, береста, іноді з берези. В основному вона складалася з 6-ти „бильців", 2 „гличок", „посмича" з „орчиком" і не менше як 30 раніш дерев'яних кілочків, а згодом залізних зубків. Два крайні бильця були трохи довші у горішньому кінці, для втулення посмича, до якого чіпляли шлиї, в які впрягали коня. Прямокутна борона була рівномірно розташована на дерев'яних гличках і для міцности скріплена дерев'яними кілочками. Для кращої культивації ґрунту користувалися, крім однокінної борони, й більшою, двокінною, так зв. „сиротою". Вона не відрізнялась від однокінної борони формою, але в конструкції була масивнішою, з сімома бльцями і вигнутими наперед залізними зубками. Завдяки своїй вазі і вигнутим допереду зубкам, „сирота" глибше входила в тверду, зорану під зиму ріллю, так зв. „зяблю", краще розпорошувала цю, ствердлу снігом і морозом, землю.

В той час на фільварку уже завели чотирикінні залізні культиватори фабричної конструкції. На зміну двокінної бо-

рони прийшли спершу п'яти, а згодом семизубні гаки дерев'яної конструкції, з залізними, вигнутими наперед, рильцями. Їх виготовляли ценівські теслярі з твердої породи дерева, у формі крокви, а ковалі виготовляли і допасовували залізні рильця на подобу вигнутого гачка, від чого й походила їхня назва — „гаки". Ними користувались найбільше. В часі польської окупації деякі господарства мали залізні борони фабричної конструкції.

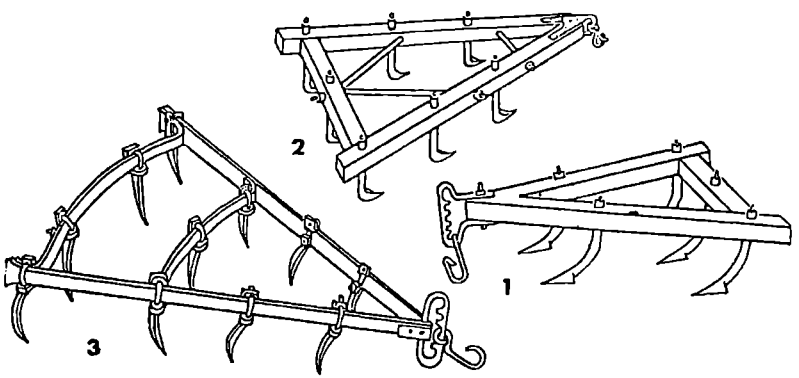

Мал. 1-2. Дерев'яні культиватори з залізними рильцями, ковальського виробу, для розпорошування твердої ріллі. Мал. 3. Багато-зубні залізні так зв. „драпаки" фабричного виробу, польської продукції, 1932 до 1939 рр.

РУЧНЕ ХЛІБОРОБСЬКЕ ЗНАРЯДДЯ

Поряд з тягловим знаряддям, ценівські рільники користувались також ручним, для обробітку ґрунту: мотикою, лопатою, чотиризубними вилами, так зв. „ґралями". Більшість із них були найстародавнішим у селі хліборобським ручним знаряддям. Люди похилого віку ще пам'ятали дерев'яні мотики, але уже з залізним окуттям робочої частини, так зв. „зела".

В епосі бронзи й заліза дерев'яні мотики почали замінювати металевими, продукції місцевих ковалів, враховуючи особливості ґрунту. Мабуть тому ручне знаряддя май-

же в кожному селі мало свій окремий вигляд і форму. Мотикою просапували городину, тобто буряки, цибулю, огірки, капусту, кукурудзу та картоплю в полі. До появи підгортачів картоплю підгортали сапою.

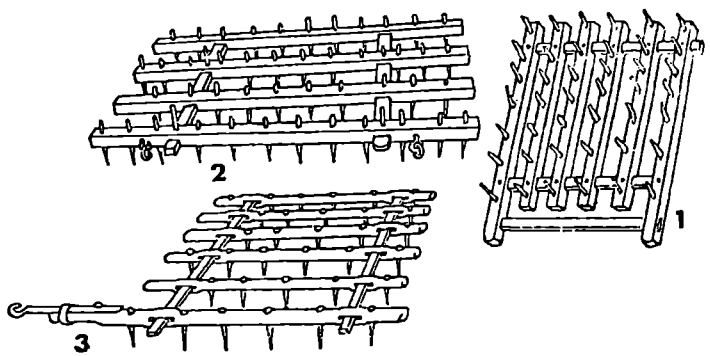

Мал. 1. Однокінна дерев'яна борона з залізними зубками, ковальського виготовлення. Мал. 2. Двокінна дерев'яна борона так зв. „сирота", якою користувалися хлібороби, перед появою справжніх культиваторів. Мал. 3. Двокінна борона наприкінці XIX ст.

Ручні хліборобські знаряддя входили до категорії важкої хліборобської праці.

Сапа складалась із залізної частини — полотна, яке внизу мало гостре лезо, а вгорі закінчувалось обухом, куди забивали дерев'яний держак, так зв. „сапило", завдовжки трохи довше одного метра. Б'ючи нижньою гострою частиною сапи, до себе, витинали польову хопту, а горішнім масивним обухом розбивали тверді засохлі грудки. Сапа, нащадок мотики, збереглась у ценівчан до Другої світової війни.

Не менш важливим ручним знаряддям була копачка або „рискаль", двозубні вила, тризубні „суховила" для розкидання гною. В давнині ценівчани виробляли їх з добірного, іноді суцільного дерева. Копачі виготовляли з твердої породи дерева. Вони були суцільні, долішній кінець правив за робочу частину, а горішній за держак. Робочу частину обковували залізом, так зв. „насадом". Ними викопували картоплю, буряки, жінки копали на городі грядки; копали також колодязі та всякі „ями". Поряд копача була ще лопата,

якою селяни відгортали взимі сніг, болото, або в стодолі вимолочене збіжжя. Її також робили із суцільної, м'ягшої породи дерева, в більшості з липи, берези та верби. Вона була популярна до Першої світової війни. Тризубні суховила виготовляли з гнучкого дерева — ясеня, береста, іноді з акації. У зв'язку з угноюванням ґрунту, суховили використовували на цій роботі поряд з копачем і гаком. Ними накидали на віз гній, або розкидали його шаром по городі чи ниві.

У другій половині XIX ст. всі такі ручні знаряддя були змодифіковані, їх продукували уже з добірного металю, фабричної продукції; деякі дістали й нові назви, як „ґралі", „шуфля" і „рискаль". Після Першої світової війни поль-

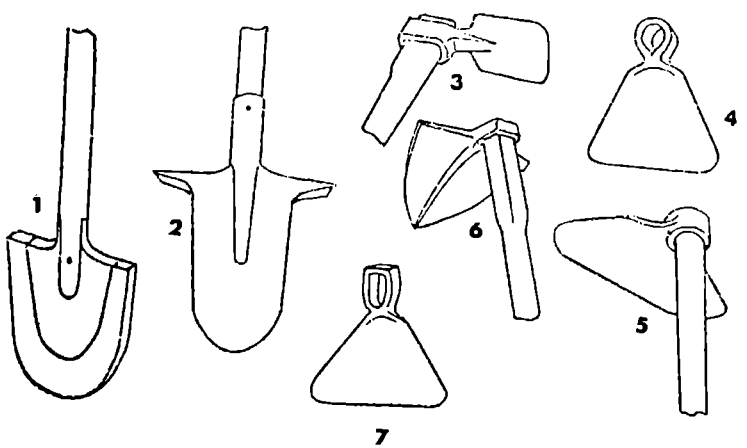

Ручне знаряддя для обробітку ґрунту: Мал. 1. Дерев'яний копач, з залізним окутям робочої частини, XVIII ст. Мал. 2. Залізний копач „рискаль" фабричного виробу, але перед появою копачів фабричного виготовлення, залізні копачі „рискалі" виготовляли місцеві коваі.

Традиційні форми мотик і сап, які побутували в Ценеві в XIX і на початку XX ст. Мал. 3. Давня мотика „корчовик". Мал. 4. Сапа без обуха, лише з діркою для втиснення держака „сапила". Мал. 5. Широка сапа, для обгортання картоплі й кукурудзи. Ці форми сап і мотик побували в Ценеві в XIX ст. Мал. 6-7. Сапи ковальського виготовлення, після Першої світової війни, тобто на початку XX ст.

ські колоністи на оселі „Ценівка" набули для копання картоплі спеціяльні копачки, але ценівські хлібороби, придушені економічно, не могли їх придбати.

ЗНАРЯДДЯ ДЛЯ ЗБИРАННЯ ВРОЖАЮ

Для збирання колоскових зернових культур служили два основні знаряддя, а саме серп і коса. Українські археологи та етнографи твердять, що ці хліборобські знаряддя належать до дуже давніх знарядь праці. Вони виникли на зорі хліборобства. Інколи селяни, копаючи ями чи колодязі, знаходили старі серпи ковальського виробу. Вони були малого розміру, з малим вигнуттям продуктивної частини, гострим полотном, їхні леза були не назублені, клепали їх клепачем, нагострювали спеціяльним бруском. Серпи, які ще побутували в нашому часі, раніш виробляли міські ковалі, з доброї якости твердого металю, наточували й насікали зубці, а відтак гартували. В міру того, як насічка „злизувалась", її знову відновляли. Наприкінці XIX ст. з:явились у селі серпи фабричного виробу. Вони мали форму значно круглішу, наближаючись своїм прутом до півкола. Спочатку вони здавались незручними в роботі, бо жінки звикли до більш прямих ковальських серпів. Ковальські серпи мали перевагу ще до Першої світової війни. Ручка була виготовлена з м'ягкуватого дерева, щоб не муляла пальців женця. Серпами ценівчани збирали озимі зернові культури — жито, пшеницю, просо, біб та „кукурудзянку", себто кукурудзяні стебла. Інколи серпом вижинали приляглий до землі овес. Найспритнішими женцями були жінки, вони виходили в поле з серпами поряд із косарями. Спритні женці були широко популярні в народі, про них українські поети й музики складали пісні.

Досконалішим і продуктивнішим знаряддям для збирання врожаю була коса, відома з незапам'ятних часів. Косою, обладнаною грабками, збирали ярі колоскові культури, як ячмінь, овес, гречку, також стручкові — вику, горох та сочевицю, як казали в Ценеві, „шушевицю". Коноплі, льон і мак виривали з корінням руками.

Сіно, отаву, а згодом культурні трави, якими годували худобу, себто конюшину, орішину, люцерну, звичайно коси-

ли без грабків, „голою косою". Цікаво, що ще наприкінці XIX ст. частина селян продовжувала вважати серп вигіднішим знаряддям, оскільки стинання стебла серпом приводило до менших втрат зерна. Поволі серп все більше й більше поступався косі. Похилого віку селяни оповідали, що до появи фабричних металевих виробів коси виготовляли міські ковалі, з доброго металю.

Основні складові назви коси: дзюбок, прут, вухо, п'ятка й тонке лезове полотно, яке косарі щоранку перед виїздом у поле клепали клепачем, виготовленим із цупкого металю чи сталі (криці). Нагострювали косу спеціяльним бруском, що його носив кожний косар у так зв. „кушці" з водою. Старинні коси були непомірно важкі, тож ними користувалися виключно кремезні мужчини, слабші в більшості продовжували користуватися серпами. В XIX ст. набули значного поширення австрійські (віденські) коси фабричної продукції. Ще перед косовицею чоловіки старалися забезпечити себе доброю косою. Купуючи косу, випробовували її якість досить просто: злегенька вдаряли косою об камінь і коли вона подавала дзвінкий звук, вважалась „доброю косою". Фабричні коси відрізнялися своєю довжиною, і тому були позначені числами: шістка, вісімка й дев'ятка. Косовиця сіна розпочиналася в червні. Косарями були переважно дорослі мужчини, до яких приєднувались і молодші, „парубки"; для молодих косарів це означало наближення їх до повноліття. Серпами працювали нарівні жінки й чоловіки, але косою працювали виключно мужчини. Початок жнив називали зажинками.

Головна вмілість господаря полягала у виготовленні доброго обладнання до коси: зручного кіссяти (держака) і вдалих грабків, а також у доборі добрих частин для гострення коси. Ці речі виготовляли самі господарі. Кісся робили з гнучкого дерева — з береста, берези, інколи з клена. Довжина його в середньому дорівнювала висоті косаря, а ручка вправлялася в держак приблизно на рівні пояса. Така конструкція вимагала від косаря деякого нахилу вперед при роботі, що посилювало розмах при стинанні сухого стебла й допомагало регулювати ритміку поступу вперед, за кожним замахом на півкроку. До виготовленого кіссяти прикріп-

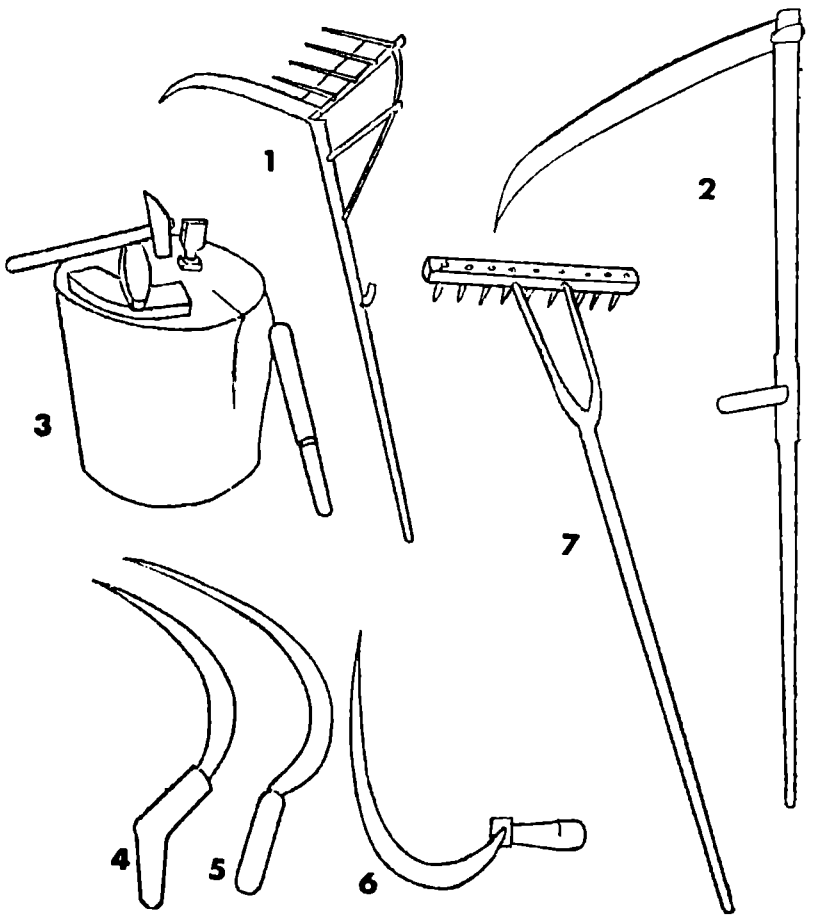

Знаряддя для збирання врожаю: Мал. 1. Хліборобська коса з пристроєними „грабками". Мал. 2. Коса без грабків, для викошування сіножатей, конюшини, люцерні, орішини. Мал. 3. Бабка, клепач та інше приладдя для гострення коси. Мал. 4-5. Старомодні серпи ковальського виробу, які побутували в Ценеві в XIX ст. Мал. 6. Серп фабричного виробу з насіченими зубчиками, німецької продукції, в XX ст. Вони були панівними серпами аж до 1939 р. Мал. 7. Дерев'яні граблі, що відігравали важливу ролю при збиранні в жнива врожаю.

ляли косу за її вухо залізним перснем і дерев'яним клинцем так зв. „пасклином". Ценівчани виготовляли прямі кіссята в формі шестикутника. Долішній кінець, до якого прикріпляли косу з грабками, був чотиригранний. Горішній кінець, за який тримався косар лівою рукою, був округлий, із спичастим кінцем, для надійного опертя об землю при гостренні коси бруском. Складові частини грабкової коси складались з валка з „мотичкою", чотирьох дерев'яних довших зубців, каблучки, банта й „сторожів" Все це було досконало приладжене до кіссяти й виконувало своє завдання. Головну ролю у грабках відігравали згадані зубки, вони були втиснені у дірки валка, щоб рівномірно не віддалялись від прута коси, при виконуванні праці. Зубків було чотири, найдовший долішній, а відтак поступово коротші. Коли лезо гострої коси втинало сухі стеблини, вони падали на грабкові зубці, а вмілий косар скидав втяті стеблини на рівний, мов шнурок, покіс.

Після Першої світової війни, за польської окупації, польські колоністи на оселі „Ценівці" мали уже двокінні косарки для збирання врожаю, але придушені соціяльно й економічно ценівські хліборобі і далі були змушені користуватися старовинним хліборобським знаряддям — серпом і косою. Так тривало аж до Другої світової війни.

Звичайні дерев'яні граблі — необхідне знаряддя у сільському господарстві. Робили їх самі селяни, або купували на міських ринках у теслярів, які їх виготовляли. Валок із зубками, як важлива частина, виготовляли з висушеного дерева, щоб не розколювався в роботі. Довжина валка становила переважно 75 до 80 см. У валок набивали приблизно 20 дерев'яних зубчиків, висотою 5-6 см., а до валка припасовували граблище біля двох з половиною метра довжини. Робили його переважно з лискових жердин, у яких на кінці знаходилася розвилка. Кінці розвилки після відповідної підготови припасовували до середньої частини валка. Граблями накачували висушений покіс збіжжя й в'язали в снопи, при тім згромаджували відірвані колоски. Граблі використовували при громадженні сіна, отави, конюшини та інших кормових трав. Весною граблями видряпували сухе торічне листя. Під час обмолоту їх використовували для відбору соломи. Гос-

подарські граблі та віник були підручним знаряддям, які символізували господарський порядок.

Спорідненим із граблями дерев'яним знаряддям, яким постійно користувались хлібороби, були ще дерев'яні, а згодом залізні вила. В кожному господарстві було по декілька різної довжини та розміру дерев'яних вил. Ними копичили висушене сіло, накидали на стоги снопи, подавали солом'яні снішки для вкриття будинків. Двозубні вила господарі виготовляли самі, переважно з грабового дерева, якщо мало природні розводи-вила. Після Першої світової війни на зміну дерев'яним вилам прийшли залізні, фабричного виробу, але в багатьох господарствах таки користувались дерев'яними, легкими й міцними.

ЗНАРЯДДЯ ДЛЯ МОЛОТЬБИ

Скошені чи зжаті колоскові культури — жито, пшеницю, ячмінь, овес, гречку й просо — в'язали у снопи з допомогою перевесел, які часто скручували заздалегідь з житньої соломи, так зв. „околоту", іноді з осоки. Нажаті чи нав'язані снопи складали в полукіпки. Висушені снопи звозили возами, так зв. „фірами", до господарства й складали їх у стодолах та стогах. Фуру, якою везли з поля снопи, прирублювали дерев'яним рублем, щоб снопи не спадали на дорогу.

Снопи молотили здебільшого в стодолі. Основним знаряддям обмолоту з давніх-давен був ціп. Він завжди складався з бича, так зв. „бияка", і держака-„ціпини". Довжина обох частин залежала від росту молотника. Важливою деталлю було з'єднання бияка з ціпиною, яке загально називалося „капицями". Капиці завершували бияк і ціпину й з'єднувались між собою „ув'яззю" — спеціяльним шнурком, іноді ремінним шнурком, який охоплював шийки капиці й не допускав дотикання бияка з ціпиною та не перешкоджав їм у вільному обертанні. Ціпину виготовляли переважно з ліщини, гнучкої лози, або іншого легкого дерева. До узголів'я ціпини прив'язували насмоленою дратвою капицю, а до бияка її приєднували „наглухо", тобто неповоротно. Бияк, як

ударна частина знаряддя, підбирали дуже старанно з міцного дерева, переважно з грабового кореня, або з акації. Бияки майже скрізь були наполовину коротші від ціпини. Взагалі довжину бияка вимірювали шириною долоні на 10 „кулаків", тобто обхватом долоні. Вимірюючи бияк, промовляли: „Куди йдеш? — До лісу. — За чим? — За деревом. — За яким? — За грабовим. — Нащо? — На бияк. — Як його

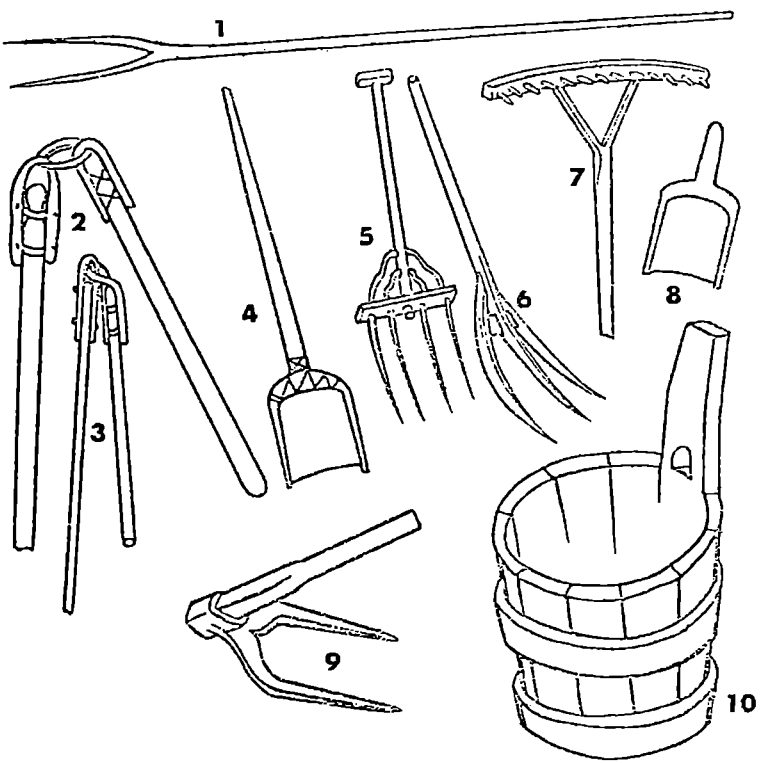

Ручне знаряддя для господарської праці та обмолоту збіжжя: Мал. 1. Дерев'яні вила-двійчаки. Мал. 2-3. Дерев'яні ціпи для обмолоту „снопів". Мал. 4. Дерев'яна лопата, виготовлена з суцільного дерева. Мал. 5. Змодифіковані суховила-четверики, з залізними зубками. Мал. 6. Старовинні дерев'яні суховила, трійчаки. Мал. 7. Дерев'яні підручні граблі. Мал. 8. Дерев'яна лопатка для віяння вимолоченого у стодолі зерна. Мал. 9. Двозубні залізні гаки, для скидання з воза гною. Мал. 10. Стародавня хліборобська міра так зв. „ґарнець".

втнеш? — Ось так!" Бияк завжди був круглої форми. Витяту для бияка деревину господарі кілька разів кидали в стодолі на рівному тоці й приглядалися, яким боком лягає на тік. Після такого випробування прив'язували до узголів'я капицю. Завдяки таким заходам і вимірам бияк щільніше лягав на колосся і вибивав зерно.

В давнині ціп був основним знаряддям обмолоту. Не тільки в сільському господарстві, але й на тодішньому фільварку ціпами вимолочували дідичівське збіжжя. В другій половині XIX ст. у ценівському фільварку була вже восьмикінна трансмісійна кератова молотарка. На початку XX ст. декілька багатих ценівських господарств мали вже чотирикінні трансмісійні кіратові молотарки та січкарні, якими різали січку для корму худоби. В той час на фільварку була вже й парова молотарка. Після Першої світової війни в Ценеві було чимало трансмісійних кіратових та ручних трибкових молотарок, все ж таки, старинний ціп був найголовнішим знаряддям при обмолоті, і так аж до Другої світової війни. Ціп був не лише традицією — він не вимагав тяглової сили, якої потребували модерні фабричні молотарки. Крім того, деякі роди збіжжя не особливо надаються до обмолоту молотарками, наприклад, гречка, горох, вика, коноплі, квасоля та біб. Їх краще вимолочували ціпами. Жито й пшеницю також молотили ціпами, задля „околоту", тобто стеблин, якими вкривали сільські будинки. Тому стародавній ціп побутував у селі й до Другої світової війни.

ВІЯННЯ ЗМОЛОЧЕНОГО ЗБІЖЖЯ

Очищування зерна не відзначалось якоюсь особливою оригінальністю. В основному очищували зерно від сміття й полови з допомогою легкого вітру, або на просторому тоці в стодолі. Стручкові культури як горох, вику, квасолю, а також коноплі та просо, віяли на вітрі. Для цього набирали зерна в решето чи іншу посудину, підіймали вгору, приблизно нарівні з рам'ям правої руки, і похитували посудиною, з якої висувалося зерно й падало на приготований тік; в той час вітрець підхоплював легку полову, яка падала тро-

хи дальше від чистого зерна. Колоскові культури, як жито, пшеницю, ячмінь, овес та гречку, віяли на просторому тоді в стодолі, з допомогою дерев'яної лопатки, так зв. „віяльки". Сидячи, нею перекидали зерно з купи до стіни, вдаряючи в стіну, так що зерно падало біля неї, а полова падала поблизу віяча. Таким способом віяч відокремлював полову, а відтак послід від зерна.

Для основної очистки зерна селяни послуговувалися решетом. Звичайне решето мало в діяметрі приблизно 45-50 см. виробляли їх решетарі й продавали селянам. Решета виготовляли в давнині з повстяного матеріялу, себто з волосіні, згодом із тонесенького дроту. Кожне господарство мало по кілька решіт різної густоти й розміру. Цими решетами селяни „зчиняли" зерно й очищали його від польових бур'янів — кукілю, гірчиці, блавату (волошок) і дикого маку, й рівночасно від зернового посліду.

Наприкінці XIX ст. та з початком XX ст. багаті господарства купували ручні млинки, так зв. віялки, для очищення зерна від полови і всякого хабаззя. Тоді ж деякі кмітливіші сільські столярі почали самі виготовляти саморобні млинки-віялки, які очищували зерно від полови. Після Першої світової війни майже кожне середньозаможне господарство користувалося власною віялкою, яку треба було крутити корбою; малоземельні селяни й далі послуговувались лопаткою, інколи позичали млинка у сусідів чи приятелів.

ГОСПОДАРСЬКИЙ ВІЗ ЗАХІДНЬОГО ПОДІЛЛЯ

Найважливішу ролю в сільському господарстві, поруч із плугом, відігравав віз. Ясна річ, що без доброго воза обробіток землі був неможливий, як і без добрих волів, упряжки та плуга. В кожному господарстві, навіть малоземельному, основну ролю відігравав віз. Він складався з двох осібних частин — з передньої і задньої „снасти". В давнині стельмахи виготовляли дерев'яні прості вози виключно з дерева, з незначним залізним окуттям. Стельмахи, продуценти возів, жили поблизу скарбових лісів. Старші люди оповідали, що важливим центром дерев'яних возів в давні часи було

містечко Рогатин. Там жило багато вишколених фахівців-стельмахів які виготовляли колеса, пелюсти, підтоки, дишлі, взагалі цілі комплекти возів. Стельмахівство було корисним і прибутковим ділом, стельмах удержував біля себе кількох челядників. Це було ремісниче підприємство, головно з ділянки колісної продукції. Стельмахи вивозили свою продукцію на міські ринки і продавали подільським рільникам. Раніш ценівчани купували вози, інколи тільки деякі частини, як колеса, пелюсті, підтоки та дишлі, в містечку Рогатині, згодом у місті Підгайцях. Все інше дорobляли і допасовували самі селяни.

Прості, звичайні вози, як і всі інші, виготовляли з твердої породи дерева, з гнучкого дуба, береста і ясеня. Основні частини воза, як колеса та осі, сільські ковалі для міцности обковували залізними обручами та рихвами, всі інші складові частини зміцнювали і з'єднували дерев'яними кілками з твердого, в більшості дубового, дерева. В деяких селах не було своїх ковалів, і тоді селяни купували комплекти готових возів.

Старий дерев'яний віз був надто масивним і важким. При нім завжди теліпалась мазниця із мастилом-смаровидлом: не раз загорялися його осі й доводилось їх смарувати, часто-густо таки на дорозі. За переказами людей похилого віку, які користувалися такими дерев'яними возами, до тих незручних і незґрабних возів впрягали двох, інколи й чотирьох волів, або пару коней. Коли доводилося навантажувати на „фуру" снопів чи сіна, тоді цей недосконалий віз при кожнім закруті перехилявся набік, а частенько й перевертався догори колесами, при чому дуже часто ламалися деякі його частини.

У другій половині XIX ст. зайшли зміни в сільсько-господарському знаряддi, не оминули вони й селянського воза. Наприкінці XIX ст. заможні господарі й навіть частина середняків значно поліпшили своє господарство новим, більше залізним знаряддям ковальської продукції.

Хоча вартість воза була дуже високою, у порівнянні з іншим знаряддям, все таки саме життя й праця змушувала селянина придбати нового, так зв. „кутого" воза. Наприкінці XIX і на початку XX ст. українські хлібороби масово набу-

вали нові вози кращої конструкції, значно легші від попередніх і далеко зручніші в роботі. Новішій віз у принципі зберігав форми старого воза, складався з таких частин, як і попередній, але вже мав залізні осі, фабричної продукції. В нутро голови (центру) колеса вставляли залізну букшу (втулку, буксу), на якій оберталося колесо. Кінці залізної вісі заґвинчували мутрами, а не примітивними „льониками", які часто губилися серед дороги і тоді доводилося їх розшукувати. Новий, модифікований віз виготовляли значно кращі стельмахи, з твердої породи дерев. Позитивну ролю в зміні воза відігравали міські та й сільські ковалі. Вони були непогано обізнані з залізною продукцією, а багато сільських ковалів займалися ще й сільським господарством, тож, зрозуміла річ коваль-рільник, бачучи недоліки конструкції старого воза, шукав і знаходив позитивну роэв'язку проблем. Нові куті вози були набагато легшими, кориснішими, міцнішими й зручнішими в роботі.

Господарські вози дерев'яної, а згодом і окутої залізом конструкції складалися з багатьох частин. Передній ком-

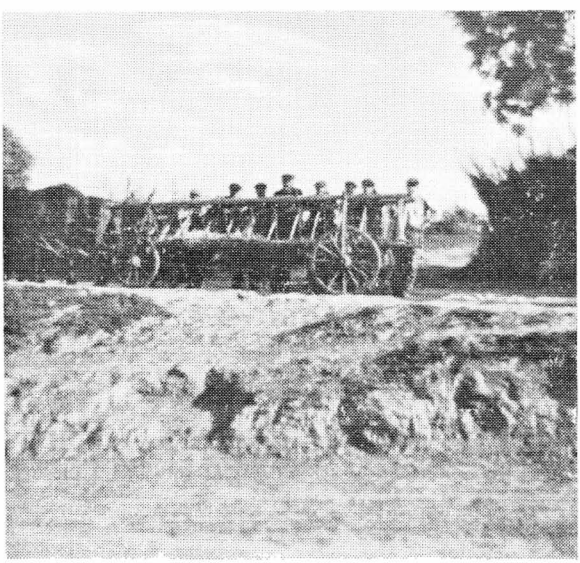

Господарський віз Західнього Поділля, тепер уже в колгоспному господарстві, ценівських колгоспників.

плект воза складався з осі, двох менших у діяметрі коліс, пелюстів, дишля, штельваги, орчиків, подушки, вертлюха-„скрута" з двома ручицями, передніх люшнів, налюшників, підвісся й підойми. Задній комплект воза становили його вісь, двоє трохи більших у діяметрі коліс, подушка, підтоки, насад з двома кульпаками і двобічні задні люшні. Ці два зовсім осібні комплекти сполучували довшою, або коротшою дуже рівною жердиною, з дубового чи грабового дерева, так зв. „розворою", й залізним сворнем, що й становило цілість господарського воза. У розворі було виверчено декілька дірок, в які встромляли залізний сворінь і так регулювали довжину воза. Завершенням воза був „поденок", тобто липова, інколи вербова дошка. На верх воза ставили коротші або довші драбини, залежно від потреби. Напр., під час жнив чи сінокосів хліборобські вози розсувалися на розворах, ставали майже вдвічі довшими й мали довгі снопові драбини.

Ілюстрації сільсько-господарського знаряддя використано з книжки Володимира Федоровича Горленко, виданої Інститутом мистецтвознавства, фольклору та етнографії, при Академії Наук Української УССР. Наукова думка Київ 1971 рік. Знаряддя зберігається в народньому музеї у Львові, яким користувалися рільники західнього Поділля.

ГОСПОДАРСЬКІ САНІ

Взимку, як правило, для переїздів-перевозів селяни користувались саньми. Як без воза, так і без саней годі було провадити хоч би найменше господарство. Саньми селяни забезпечувались опаловим та будівельним матеріялом, вивозили гній на поле, виїжджали до міст чи містечок на торги, для полагодження всяких господарських потреб; взимку саньми їздили до млина, на коляди, вечерниці, весілля, інколи навіть до церкви.

В давнині сани майстрували звичайні теслярі, які жили поблизу скарбових лісів, — з вигнутого полоззя, з добірно-

го гнучкого дерева, як граб, берест, або акація. Люди, які вигинали полоззя, мали потрібне до цього приладдя, виготовляли з полоззя гнуті сани і на міських торгах продавали їх подільським селянам.

В пізнішому часі господарські сани покращали, бо їх виготовляли виключно з грабового дерева, викопаного з коренем, який зайняв місце вигнутого полоззя. Дерево розпилювали на дві половини і виготовляли сани, так зв. копаниці, тобто з викопаним корінням. Такі сани складалися з копаниць, копилля, ув'яззя, душі, дишля, прикрута, кривуль і помісниць.

ДОМАШНЄ ГОСПОДАРСЬКЕ ЗНАРЯДДЯ

Крім землеробських знарядь, у господарстві було ще й ручне домашнє знаряддя: металева сокира з дерев'яним топорищем (держаком), для розколювання і перерубування опалового дерева, залізний молоток з дерев'яною ручкою, так зв. „клепач", для клепання коси та забивання в дерево металевих цвяхів, декілька свердликів-„свідерків" і доліт, для проверчування різного розміру круглих дірок та продовбування більш подовгастих дір і жолобків. Дерев'яною масивною довбнею били по сокирі й дерев'яних клинцях, коли розколювали товсте дерево; нею ж забивали в землю кілля, так зв. „коли", для городження плоту.

В давнині згадані ручні знаряддя виготовляли з доброякісної криці й гартували місцеві ковалі, дерев'яні частини виготовляли самі господарі з гнучкого, переважно грабового дерева. Згодом господарі купували в місті готове знаряддя фабричного виробу.

Тоді у господарствах вже користувались невеликою одноручною пилкою, якою перепилювали чи перерізували тонше дерево, обрізали всохлі гілки на овочевих деревах. У багатших господарствах були й довгі дворучні зубчасті пили, ними перепилювали товсті колоди. При конечній потребі бідніші господарі позичали таку пилу в сусідів чи приятелів. Перерізане пилою на коротші кусні дерево розколювали сокирою, висушували взимку на печі, а влітку під сонцем, і ним огрівали хату та варили страви.

Бідняки в давнині огрівали хату солом'яними скрутлями, в пізнішому часі взимку опалювали хати тоншим порубаним гіллям, а влітку — підсушеним хворостом, тобто тоненькими гілками.

Поруч звичайної сокири, сільські теслярі й будівельники використовували трохи ширший теслярський топір, так зв. „барду", з дерев'яним, вигнутим у праву сторону, топорищем-держалном, щоб не оббивати пальців при кантуванні товстого дерева. В більшості в середньозаможніх господарствах був ще так зв. „вісний стілець" — точило з круглим

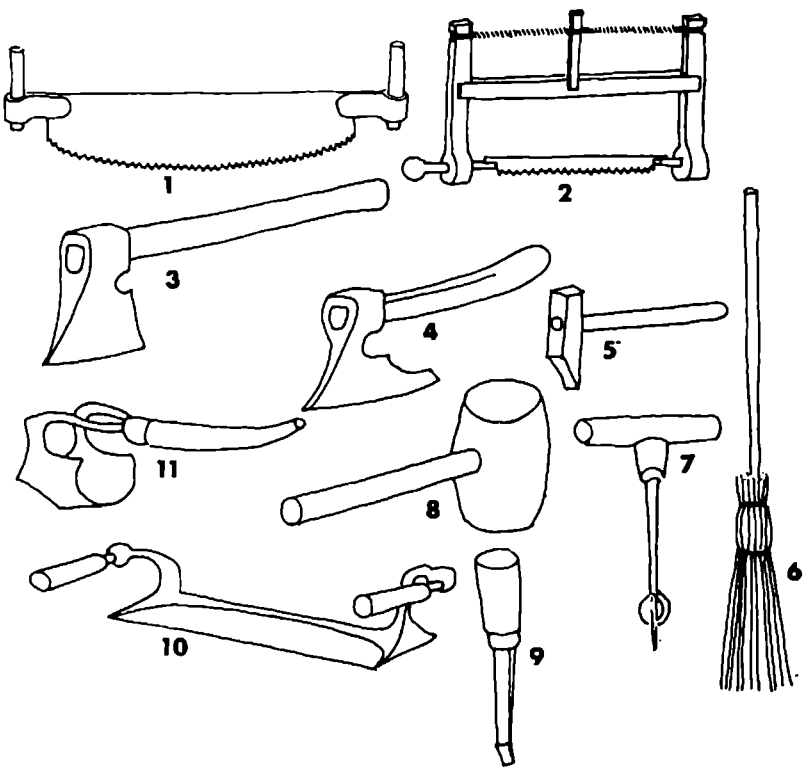

Домашнє господарське знаряддя:
Мал. 1. Дворучна пила. Мал. 2. Одноручна пилка. Мал. 3. Сокира. Мал. 4. Теслярський топір „барда". Мал. 5. Молоток „клепач". Мал. 6. Мітла „драпака". Мал. 7. Сверлик „свідерок". Мал. 8. Довбня. Мал. 9. Долото. Мал. 10. Вісний ніж. Мал. 11. Стругач.

пісковим каменем, а також залізний, з двома ручками ніж, так зв. „вісняк". Цим ножем господарі вистругували на вісному стільці всякі держаки, тобто „ґралиська", „рискалиська", „топорища", „граблиська", коцюби, вила, зламані кульпаки для воза, ручиці, люшні, орчики і дерев'яні обручі, які колись виготовляли з лозових, іноді ліскових рівних (без сучків-ґуцків) довгих прутів. Готові обручі набивали на череваті бочки, барилки-бочівки, навіть на дійниці, так зв. „скіпці" й „маснички", у яких збивали масло. На початку XX ст. обручі були вже металеві, з тоншої бляхи фабричного виробу.

На точильному камені, що його помічник обертав корбою на дерев'яній осі, гострили сокири, сапи, рискалі, іноді навіть серпи, а згодом гострили різаки з трибкової січкарні для різання січки, якою годували в стайні худобу (до цієї січки домішували вівса, і робили для коней „обрік").

Перед появою фабричного виробу січкарень господарі, а вірніше їхні наймити, різали січку на дерев'яній скриньці спеціяльним, у формі коси, різаком. Це була дуже важка й мало видайна праця. В нашому часі себто XX ст. на таких скриньках пошивальники обтинали рівно сніпки, так зв. „стріхачі", якими вкривали рівненько, мов під шнурок, хату — солом'яну стріху та причільні угольники.

Крім згаданих ручних знарядь, у господарстві були ще коловорот, крисельці, різного розміру дерев'яні ключки, для виготовлення з конопляного волокна мотузків, посторонків, віжок, крижиків і тонких шнурків, з яких під весну виробляли нову портяну упряж. Накручені на коловороті тонші шнурки навивали на крисельці, а відтак плоскою дощинкою переплітали ці шнурки, немов ткач, тугими нитками і виплітали портяні шлеї, нашийники і вуздечку. Останню накладали коневі на голову аж за вуха. До вуздечки чіпляли суканий тонший мотузок, так зв. „поводи", за які погонич рівно водив коня під час оранки чи волочення, а в стайні прив'язували-„впинали" коней до стовпчика при „жолобі". До виплетеної шлеї чіпляли товстіші мотузки, виплетені дерев'яними гачками, міцні „посторонки", які зачіпляли обабіч орчика, а відтак у шлею впрягали коня. Цими кульками сукали теж довші, приблизно на шість метрів, так зв. снопові мо-

тузи. Ними прив'язували снопи, звозячи з поля збіжжя. Це довге мотуззя використовували і при перевозі опалового дерева з лісу, зв'язували ними дерево на возі чи на санях. Нашийники накладали на шиї коням для регулювання дишлем рівноваги воза.

Кожне господарство мало щонайменше дві чи й більше різної довжини господарських драбин. Менша стояла у сінях, і по ній господині щодня вилазили на горище-„вишку" збирати курячі яйця; по тій драбині кури злазили вниз, щоб визбирувати насипане для них зерно. Трохи довша драбина стояла в стодолі. По ній господарі вилазили на складені снопи і скидали їх на тік для обмолоту, а також сіно — для годівлі худоби. В багатих господарствах, які тримали овець, були ще обов'язково дротяні, міського виробу, „гремплі", для

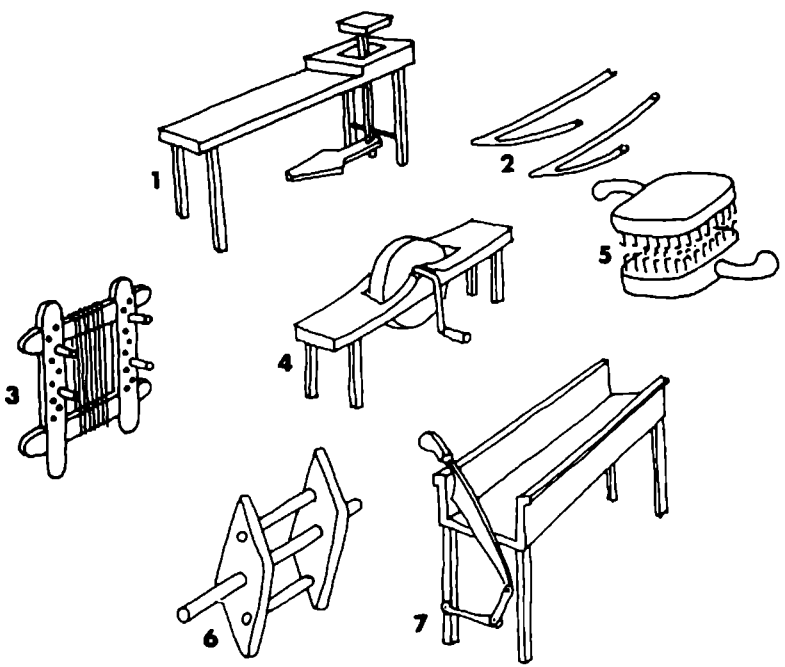

Мал. 1. Вісний стілець. Мал. 2. Дерев'яні гачки. Мал. 3. Крисельці. Мал. 4. Точило. Мал. 5. Гремплі. Мал. 6. Коловорот. Мал. 7. Скрипка для різання в давніші січки, якою годували худобу.

чесання чи ґремплювання" овечої вовни. Взимку прядниці пряли її на „полуйки", місцеві ткачі виробляли з цього прядива „сірачину", яку заносили на так зв. „фолюші" й виробляли своєрідне сукно; з цього ж прядива „ключкували", себто виплітали теплі вовняні рукавиці.

Кожний двір мав чималого господарського віника, яким господарі літньою порою, щосуботи при заході сонця, підмітали подвір'я, а деякі навіть дорогу біля своїх воріт. Цей віник, так зв. „драпака", був ніби символом господарського порядку. В деяких господарствах були гострі півкруглі стругачі, ними господарі вигладжували дерев'яні „нецки", тобто дерев'яну посудину для тіста тощо.

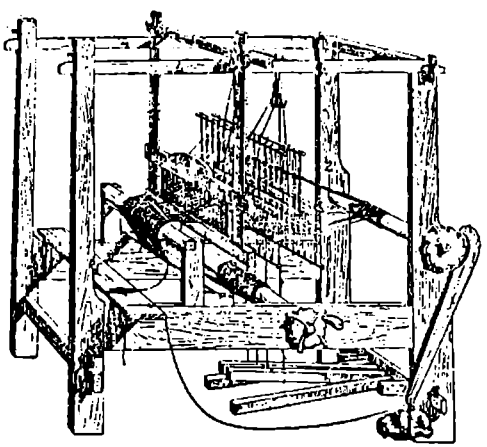

Ткацький варстат, на якому виробляли сільські ткачі туге селянське полотно. Малюнок використано із Енциклопедії Українознавства том І. стр. 212.

ЖІНОЧЕ ХАТНЄ ЗНАРЯДДЯ

Кожна господиня в селі мала сито й решето. Вони висіли в коморі або в меншій хаті на дерев'яному кілочку. При потребі їх вносили в хату, для просівання муки для печення хліба, чи пирогів; решетом кружлили, підсівали зерно, коли везли молоти на муку, і також коли засівали зерном ріллю.

Сито й решето були зроблені з тонкої вигнутої колом дерев'яної „обвідчайки", і дротяної, в сині густішої, а в решеті більш прозорої сітки.

В селянській хаті в кутку біля мисника стояв дво, — іноді одновухий цебрик, зроблений з дубових дощинок-„клепок". Двовухий цебрик використовували для прання білизни-„шмаття", в ньому розробляли гарячою водою спалений попіл, так зв. „луг", і „сокотали" білизну тощо на дерев'яній „магільниці". В одновухому цебрику м'яли малою коцюбкою варену картоплю-„бараболі", змішували її з гречаною половою і годували такою мішаниною свиней та малих поросят-„пацєт".

Позад цебрика в кутку стирчала коцюба (кочерга) з довгим держаком, так зв. „вожігом", якою вигортали вугілля, а помелом вимітали з печі попіл. Біля коцюби стояла березова мітла-„віник", яким щодня, іноді двічі денно замітали хату й сіни. Поруч мисника на лавці стояла раніш дерев'яна коновка, а згодом бляшане ведро, наповнене водою для пиття. На верху печі, так зв. „верхниці", видніла сіра боката макітра ганчарського виробу, в якій терли макогоном мак для куті, а щонеділі у макітрі були цілі гори „пирогів" (вареників). Іноді біля макітри стояла дерев'яна масничка, в якій господині робили масло.

В кутку сіней за дверима стояла дерев'яна лопата, якою жінки саджали в піч круглої форми хлібне тісто. Поруч лопати — дерев'яне коромисло, виготовлене з м'ягкої породи дерева, на нім приносили з „кирниці" воду, на ньому ж носили на річку прати білизну.

Біля коромисла стояв дерев'яний праник, яким жінки прали, б'ючи ним на річці білизну. Його робили з твердої породи дерева, переважно яблуні, груші або черешні, щоб був гладенький.

У селянській хаті майже ніколи не було стільниці. Замість неї господині використовували дерев'яні „нецки", іноді менші „нецїта", які виробляли самі селяни з м'ягшої породи дерева, у більшості з верби, липи, осики, берези. У них жінки місили прісне тісто на пироги й вареники. Трохи більші нецки використовували для очищення луски від греча-

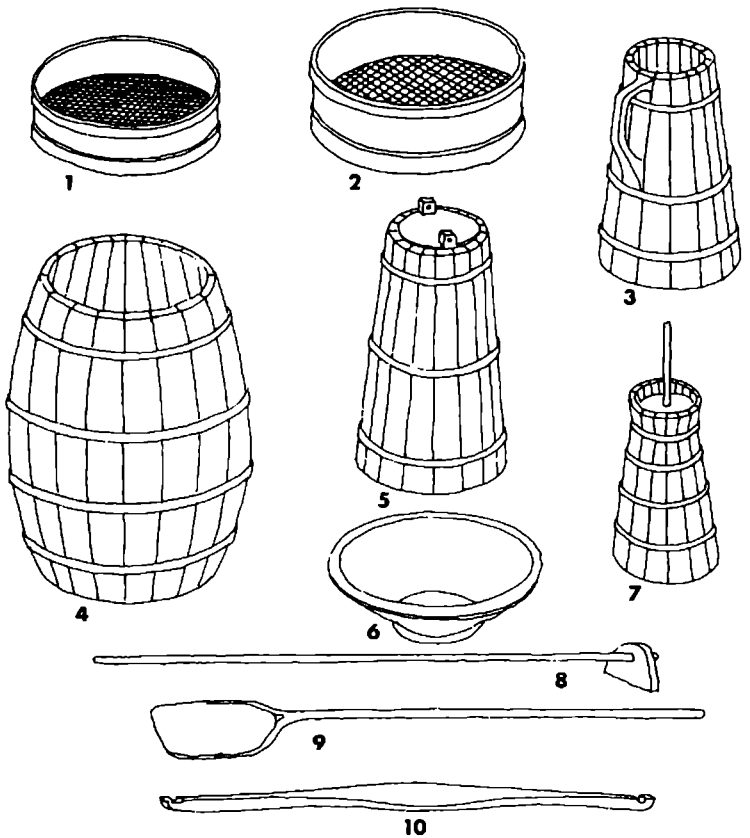

Мал. 1. Сито. Мал. 2. Решето. Мал. 3. Коновка. Мал. 4. Черевата бочка. Мал. 5. Менша бочівка. Мал. 6. Макітра. Мал. 7. Маснічка. Мал. 8. Коцюба. Мал. 9. Лопата для всадження у піч хлібного тіста. Мал. 10. Коромесло.

них круп, як казали — „опалали в нецках крупи". Молоді мами в тих нецках купали немовлят.

Кожна господиня мала в хаті кухонне дерев'яне знаряддя: чималу дерев'яну ложку-ополоник, кописткy, колотушку, тачілку і т. п.

У кожному господарстві мали дерев'яну терлицю. Деякі господині мали їх дві й більше. На терлиці восени, коли снувалась по землі павутина, так зв. „бабське літо", жінки отіпа-

ли вимочені білі коноплі. Терлицю виробляли сільські теслярі з дерева, яке мало природні розвилки для її ніжок. В горішньому кінці задовбували дві широкі дощинки, переважно з букового дерева. Поміж ці бічниці засували трохи ширшу дощину, з виробленою ручкою, так зв. „мечик", яким вільно порухували й розтинали сухе терміття. Після осінніх польових робіт жіноцтво бралося до отіпання конопель. Жінка переламувала на терлиці сухі горстки, а відтак з розмахом вдаряла горсткою об передню ніжку терлиці. При цих ударах відлітало сухе терміття, а рівночасно отіпальниця посікала гострим „мечиком" дрібне терміття, витріпувала його й скручувала волокно, так зв. „ладінку". Опісля просушувала волокно на печі, чесала на спеціяльній дротяній щітці й в'язала з двадцяти „ладінок" повісмо. В зимові вечори вносила повісмо в хату, навивала волокно на „кожілку", яку закладала на кілок „прислиці" і, покручуючи веретеном, навивала починок сірої нитки.

Коли починок був уже надто важким, відривала нитку від кужіля й мотала в чотири боки на мотовило, рахуючи кожну нитку. 24 нитки становили одно „пасмо". Тоді перев'язувала кожне пасмо зсуканою вдвоє ниткою, так зв. „пасемником". 20 пасем звали мітком, з якого ткач виробляв одну міру тугого полотна, приблизно один метр.

Вліті вироблене полотно прали, золили і вибілювали під сонцем, поливаючи його кілька разів щодня нагрітою сонцем водою. Деякі господарства, власники сіножатей біля свого городу, копали копанку на сіножаті, і там вибілювали полотно. Полотно, білизну й ін. жінки вліті прали на дошці праником на річці, а взимку, коли річка замерзала, прали біля криниці. Ввечорі випране шмаття посипали знову попелом і клали у дерев'яну зільницю. В печі розпалювали вогонь, гріли воду і розпікали до червона круглі камінчики, або залізні обухи із зламаних сокир. Це розпечене каміння вкидали до зільниці, поливаючи кип'ячою водою. Це утворювало багато пари, а щоб вона не виходила — зільницю накривали старою веретою. В минулому зільниці купували на міських ринках, згодом їх виробляли сільські боднарі, переважно з дубового дерева. Зільниця стояла на трьох довгуватих суцільних клепках-брусках. У її дні була дірка для солом'я-

ного чопа, для спускання золи. Другого дня виймали із зільниці виварений матеріял, клали його на кінці коромисла й несли знову на річку, де виполоскували від попелу і прали праником. Висушене полотно, сорочки тощо навивали на дерев'яну тачілку-„макогін", і вигладжували на хатньому стільці дерев'яною зубчастою „магільницею". Макогін і магільницю виробляли переважно з букового, або з березового дерева.

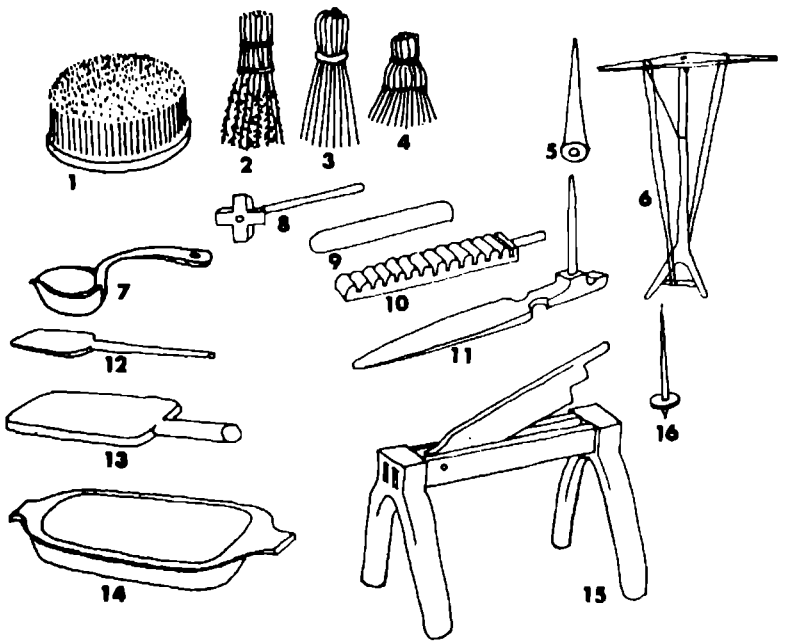

Мал. 1. Зубата щітка, для прочісування волокна. Мал. 2. Мітла-„віник". Мал. 3. Помело. Мал. 4. Щітка, якою білили стіни хати. Мал. 5. Кужілька. Мал. 6. Мотовило. Мал. 7. Ополоник. Мал. 8. Колотушка. Мал. 9. Макогін. Мал. 10. Магільниця. Мал. 11. Прислеця. Мал. 12. Копистка. Мал. 13. Праник. Мал. 14. Нецки. Мал. 15. Терлиця. Мал. 16. Веретено.

Необхідною у господарстві була дерев'яна хлібна діжа, в якій господиня робила розчин і заміс для печення разового житнього хліба, а перед Великоднем розчиняла й вимішувала великодню пасху. Діжу виробляли сільські боднарі

з дубових клепок. Вона також стояла на трьох довгуватих суцільних клепках-брусках, ніби на плоских ніжках.

До незамінних речей у господарстві належала одна, або й дві чималі дерев'яні череваті бочки і декілька менших бо-

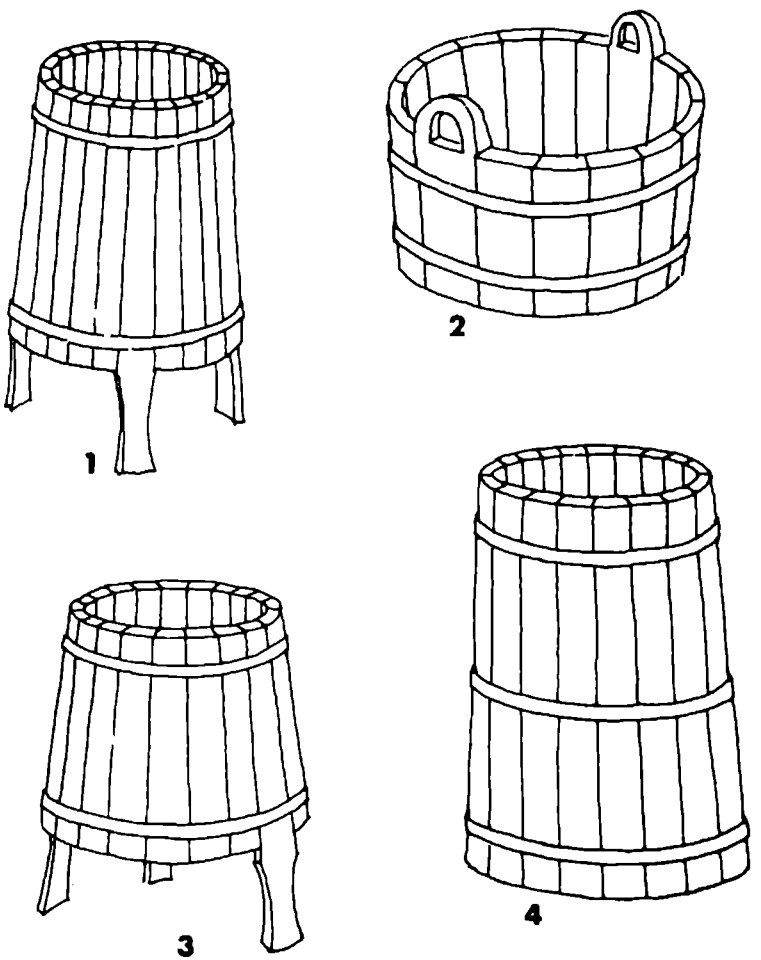

Мал. 1. Зільниця. Мал. 2. Цебрик. Мал. 3. Діжа. Мал. 4. Бочівка.

Рисунки домашнього знаряддя і хатнього приладдя, нарисував мистець Богдан Савчук. Ню Йорк, 1975-го року.

чівок (барилок), вироблених з дерев'яних, переважно дубових, клепок. У більших, приблизно 150-літрових, бочках господині восени під зиму квасили капусту, огірки, буряки, з яких взимку варили кислий борщ; у менших квасили кріп, насолювали в часі Різдвяного та великого посту відложений сир.

В давніші часи у Ценеві майже не було фахових боднарів, котрі вміли б виробляти великі бочки. Їх виробляли фахові боднарі й вивозили свої вироби на міські ринки, де й продавали подільським селянам.

Восени при копанні бараболі ценівчани використовували лозові кошики. Їх виплітали переважно пастухи, які пасли на сіножатях рогату худобу. В ті часи на сіножатях росло багато молодих глучких лозових прутиків (дубців). Пастухи їх стинали й виплітали лозові кошики, які продавали по 25 ґрейцарів. Бувало, що й самі господарі плели такі лозові кошики.

Описуючи хатнє господарче знаряддя, треба згадати, що кожна господиня мала завжди під рукою глиняник і щітку, якою щосуботи підмазувала („підмащувала") припічок. Щітку жінки робили з трави осокору, „осоки". Готову щітку господиня намочувала нижнім кінцем у кип'ячій воді, а відтак на камінці била її праником і прочісувала гребенем, щоб була м'ягша й не розприскувала по хаті білої глини чи вапна.

СІЛЬСЬКА ТОРГІВЛЯ В ДАВНИНІ

Під час польської займанщини в XIV — XVIII ст. дідичі виключили будь-які господарські взаємини села з містом. Селяни мусіли збувати надлишки своєї продукції й задовольнити свої потреби згідно з волею власників фільварків, сплачувати їм данину сільсько-господарськими продуктами і відбувати панщину. Тоді селянин у своєму житті спирався лише на власні сили. Ношу, за вийнятком чобіт, кожуха, хустки й пояса, виготовляли власноручно. Вози та бочки для заквашування капусти і огірків виробляли місцеві боднарі й теслярі.

Тогочасні річні ярмарки відбувались після осінніх свят: Преображення „Спаса", першої Богородиці, Воздвиження Чесного Хреста, Покрови Пресв. Богородиці, Архангела Михаїла і ін. На ярмарки їхали чи вибирались пішки. Відбувалися вони в подільських містечках: Козові, Зборові, Підгайцях, а згодом у Бережанах. Туди міські ремісники привозили свої вироби, кожухи, хустки, чоботи, шапки. Продажем і купівлею сільських продуктів і худоби займались дідичі через своїх посередників — жидів. Скарбовою горілкою, визначеною контингентовим порядком для кожного господарства, торгував у Ценеві лихвар — орендар Ліпа.

Перший розбір Польщі 1772 р. не приніс поважних змін для українського рільника-хлібороба. Щоправда, панщину обмежено, дано селянам деякі права, одначе торгівлею й далі займались дідичі з орендарями — жидами. Щойно з „Весною народів" 1848 року в дечому змінилось і в торговельній системі, на міських ярмарках селянин мав право збувати свої продукти і купувати продукцію міського виробу.

Кожне місто мало певний ярмарковий день. Міські управи визначали спеціяльні площі-торговиці для продажу й купна коней, корів, овець та свиней. Одначе, і тоді майже вся торгівля зосереджувалась у жидівських купців. Тож український хлібороб дальше віддавав свої продукти за дуже низьку ціну безсовісним купцям, натомість платив високі ціни за товари міського виробу. З бігом часу в містах на ринках, згодом і в більших селищах дозволено щоденну торгівлю. Нова економічна зміна позбавила дідичів контролювати в селі торгівлю сільсько-господарськими продуктами, а рівночасно й купувати товари щоденного вжитку міського виробу. В той час скарбові корчми в Ценеві перебрали місцеві жидівські купці, вони рівно ж мали в селі приватні крамниці споживчих товарів щоденного вжитку, і дальше контролювали сільську торгівлю. На прикінці XIX ст. великим, раніш роковим, а після Першої світової війни щотижневим „торгом" для збуту і купівлі худоби був ярмарок у подільському містечку Козові, куди прибували купці з довколишніх міст і містечок. Нова торговельна реформа була нібито сприятливіша для хлібороба, але на ділі селянинові й далі приходилось боротися з жидівською лихвою. Завдяки товариству „Просвіта"

й українському греко-католицькому духовенству, під проводом митрополита Йосифа Сембратовича, започаткували боротьбу з лихварським купецтвом і його визиском українського селянина хлібороба. Найбільшим лихом в селі була пиятика, з якою започаткували селяни впертісну боротьбу. В той час з іменем митрополита Йосифа Сембратовича були пов'язані в Галичині при греко-католицьких церквах „Братства Тверезости", які провадили непохитну боротьбу проти пиянства в селі.

В тому часі українські гумористи писали насмішкуваті вірші, які відносилися переважно до селянського пиянства. Мені ще пригадуються деякі з них:

Чи знаєте добрі люди, як Луця христили,
Коли з церкви повертали в снігу загубили.
Бо кумоньки, як звичайно додому вертали,
Та й „поправді" не тверезі на сани сідали.

Сани з Луцем заточились баба в сніг упала,
І чим скорше і зо снігу себе добувала,
Дитя в снігу заграбіло, тріс губоньками,
Така його перша днина з тими пияками.

Псевдо Я. Чорнобривий

З давнозвісного в селі пиянства пригадуються деякі пісеньки, що їх приспівували при чарці старші віком ценівські жінки:

Ой, кумо, кумо, добра горілка,
Будемо пити, до понеділка,
Будемо пити, до понеділка.

Ой, пила, пила, ой, пила, пила,
Пропила моток, но з мотовила,
Пропила моток, но з мотовила.

Пропила моток, куділку клоччя,
Не називай м'я, милий піяче,
Не називай м'я, милий піяче.

Ой, пила, пила, без три неділі,
Аж ї під корчмов муравлі з'їли,
Аж ї під корчмов муравлі з'їли . .

Інша пісенька чоловічої композиції:

З'їв я двох москалів, тепер ся холоджу,
Я ще двох Климаків сьогодня походжу,
„Старі гроші" скасували, нових наробили,
За що будем, пане брате, мід горілку пили.

Заходи митрополита Йосифа Сембратовича, проти п'янства, яке ширилося серед українського селянства не подобалося польським дідичам, бо позбавляло їх чималих прибутків. Через польські інтриґи проти митрополита Сембратовича на цісарському дворі, проти поширення в Галичині москвофільства, яке підтримувала частина галицького духовенства, і перехід о. Івана Наумовича та інших на москвофільство, на домагання цісаря Франца Йосифа I, 1882 р. змушено митрополита Сембратовича нібито „добровільно" зрезиґнувати з митрополичого престолу. В тому ж таки році митрополит перенісся, на вигнання до Риму. Помер він 23.10 1900 р. у Римі, і там лежав похоронений на центральному цвинтарі в братській могилі, аж до 18.11. 1973 р. Того пам'ятного року Блаженніший Кардинал Української Помісної греко-католицької Церкви Йосиф Сліпий, переніс мощі митрополита Йосифа Сембратовича до Храму Св. Софії у Римі.

У 1898 р. прибув на парохію до Ценева вже згадуваний о. Григорій Кончевич, щирий прихильник селянства і активний працівник у просвітянському русі. Щоправда перед приходом о. Гр. Кончевича в селі були окремі люди, які відважно виступали проти старих в селі порядків. Однак, без авторитету, який мали в той час сільські парохи-священики, вони не могли чогось путнього вдіяти. В 1906 р. о. Гр. Кончевич з малою горсткою громадян заснували у Ценеві читальню „Просвіти", а 1907 р. заснували кредитову касу, яка належала до кредитової кооперації у Львові. Тоді Яків Кравець позичив у тій касі гроші для відкриття в селі споживчої крамниці. Ці свідомі люди очолені о. Гр. Кончевичем, у важких обставинах і при завзятому спротиві жидівських купців по-

чали в Ценеві нову торговельну історію. До них крім о. пароха Григорія Кончевича, належали його син Роман, управитель школи Григорій Кісь, Яків Кравець, Микола Смик, Йосиф Прийдун, Данило Мартинюк, Ілько Розвадовський, Кирило Ухман, Тома Бесага, Михайло Вальорний, Дмитро Попик. Вони багато попрацювали й для національного відродження в залишеному на Божу волю Ценеві.

Нововідкрита споживча крамниця не мала ні кооперативного статуту, ані управи, але через позичку в кредитовій кооперативній касі її уважали кооперативою. Тим більше, що члени кредитової каси були нею зацікавлені й морально її підтримували. Свідомі українці вели завзяту пропаґанду проти жидівських корчем та споживчих крамниць, у яких безконтрольно визискувалось нашого селянина. Натомість старші віком селяни, які ходили босоніж від Благовіщення до Чесного Хреста ,переважно неграмотні люди, все ще називали себе „руськими хлопами", які повинні лише сіяти, орати, молотити і платити податок, а все інше повинні робити пани — адвокати, судді, а також жиди.

В селі постали два протилежні табори. Молодші, національно свідомі, критикували старих консерватистів, які мали у своїх руках суспільно-громадський та церковний провід і вперто виступали проти всяких політичних рухів. Найбільшими авторитетами в селі були священик, війт і орендар Ліпа. Отець Кончевич пропаґував національне відродження, перетворюючи старого русина на свідомого українця, який досі навіть не знав, що значить слово українець. Він втішався великою пошаною серед ценівського загалу, і що сказав о. парох, з тим війт погоджувався. Мусіли погоджуватися також з парохом і прибічники орендаря Ліпи.

Новостворена крамниця Якова Кравця приміщувалася на його господарстві, і вона була ніби символом розвитку українського торговельного руху, який поширювався у Галичині. Про цей рух старші віком люди мало що знали, а можливо й зовсім не знали. Отець Кончевич промовляв до серця старого русина, що наспіла пора національного відродження, а рівночасно конечність творення української торгівлі, що має поліпшити економічне становище нашого селянина. Жиди підштовхували старого „руського хлопа" до нев-

тралітету в цій справі, а іноді й розпалювали в ньому глупу заздрість. Мовляв, ось бачите, Яцко має крамницю, бо не хоче працювати на ріллі, як його батько, хоче бути паном. Але про своє лихварство вони, звичайно, не згадували.

Крамниця Якова Кравця була пов'язана з „Січчю", товариством „Відродження" й кредитовою касою. На цьому тлі в селі велася завзята полеміка між батьками й їхніми синами: куди кому дорога? Парох о. Кончевич признавав молодим рацію і вказував нові шляхи, молодь його розуміла і вела аґітацію за те, що треба йти купувати тільки до свого, українського „склепу". Крамниця Якова Кравця мала дозвіл на продаж споживчих товарів щоденного вжитку, а також на закуп сільсько-господарських продуктів — яєць, клоччя, збіжжя. Пізніше дістала дозвіл на продаж горілки і тютюнових виробів. За три-чотири роки свого існування вона розвинулась до розмірів великої крамниці, хоча у селі були три жидівські крамниці і корчми.

В 1911 р. Тома Безвушко відкрив у Ценеві крамницю солодощів, цукорню.

Яків Кравець присвячувався виключно своїй крамниці, а господарством займався його батько з молодшим сином Іваном. Чужонаціональні продавці посилювали з ним конкуренцію, видумували всякі наклепи і доносили на „постерунок", неначе в його крамниці пропаґувалось москвофільство. В тому часі комендантом австрійської жандармерії був поляк Ярош, який не симпатизував жидам і випив не одну склянку коньяку в хаті Якова Кравця. Тому він не тільки не шкодив Кравцевій крамниці, а інколи навіть давав поради, як поступати з тими ворожими лихварями.

В 1912-му році від удару блискавиці частина Кравцевих господарських будівель і крамниця погоріли. Конкуренти уважали, що Яків, зазнавши значної матеріяльної шкоди, перестане займатись купецтвом. Але погорілі будівлі і крамниця були заасекуровані в українському банку у Львові „Дністер". Отож, одержавши асекурацію, Кравець відновив торговельну діяльність і продовжував її до липня 1916 року, коли покликано його до австрійської армії. Залишившися з двома малими дітьми, його дружина зліквідувала крамни-

цю. І так, від 1916-го до 1921-го року в Ценеві не було жодної споживчої крамниці.

КООПЕРАТИВНА ТОРГІВЛЯ В ЧАСІ ПОЛЬСЬКОЇ ОКУПАЦІЇ

Після Першої світової війни жиди, хоч також значною мірою були матеріяльно знищені воєнними діями, все ще мали багато набутої перед війною запівдарма родючої землі. Вони продавали цю землю, відреставровували свої будинки, а згодом повідкривали споживчі крамниці та корчми. Зруйновані селяни сяк-так відновлювали свої господарства, а про народню торгівлю й не думали.

В 1922 році парохом у Ценеві став о. Стефан Комар, гідний наслідник сл. п. о. Гр. Кончевича і визначний патріот. Він уміло об'єднав селян під своїм душпастирським, а згодом і суспільно-громадським проводом. За його наполегливим старанням восени 1923 року в селі відкрито кооперативу „Єдність" на основі статуту і з членськими „уділами" — п'ять злотих від кожного члена. Перший провід кооперативи складався з таких осіб: о. Стефан Комар — голова надзірної ради, його заступник Микола Смик, книговод — управитель школи Петро Савчук, члени надзірної ради — Михайло Вальорний, Тома Бесага, Антін Пайончківський, Василь Ребій, Іван Ковадла, Роман Нирка, Іван Попик. Кооперативу відкрито на тому місці, де колись була крамниця Якова Кравця, він же й став у ній першим керівником.

На початку в кооперативі було близько 80 членів. Вона мала дозвіл на продаж споживчих товарів, а також на закуп сільсько-господарських продуктів, але не мала дозволу на продаж горілки і тютюну. На продаж алькогольних напоїв у Польщі діставали дозвіл передвоєнні корчмарі, очевидно, жиди, а тютюневих виробів — виключно воєнні інваліди та корчмарі. Перший дозвіл на продаж тютюневих виробів у Ценеві одержав воєнний інвалід Матвій Кусень, при цьому він мав дозвіл і на роздрібний продаж товарів фабричного виробу. Однак, Куснева крамничка проіснувала ледве кілька років, бо 1924 р. він помер. Тоді дозвіл на „трафійку" одержав інвалід Йосиф Лопатка. Після пацифікації, на продаж тю-

тюнових виробів одержали дозвіл ще два воєнних інваліди — Франко Морозовський та Стефан Ціжевський.

У Ценеві після Першої світової війни відновлено три жидівські крамниці і дві корчми, Шимона Ґрімберґа і Лейби Дуршта. В конкуренції з українською кооперативою „Єдність" їм допомагала поліція, яка часто безпідставно накладала на неї грошові та адміністраційні кари. Яків Кравець, вимучений московською неволею, занепадав на здоров'ї. Молодий продавець Іван Атаманчук не мав комерційного досвіду, і мабуть, це було основною причиною, що кооператива почала занепадати. Кінець-кінцем кооператива зближалась до закриття і її управа з надзірною радою перенесли в мішках кооперативне майно до хати Петра Франка.

Петро Франко був шляхетною людиною з виробленим комерційним фахом. Він із своєю дружиною Рузею, національно свідомі люди, доклали багато зусиль, щоб подолати фінансові труднощі і за півтора року допровадили кооперативу до кращого матеріяльного стану. Очевидно, що управа і члени кооперативи жертвенно допомагали Франкам у цьому ділі.

Після Першої світової війни в малому містечку Козовій кожного понеділка відбувався ярмарок, на якому селяни продавали й купували коні, корови, телята, поросята, а також дріб. Отож, щопонеділка хтось із членів чи управи виїздив на цей торг і при цій нагоді Франко передавав йому з кооперативи сільськогосподарські продукти для обміну на промислові товари. Як і всі інші кооперативи в Галичині, ценівська кооператива працювала під гаслом „Свій до свого, по своє".

Негативно відбивався на сільських кооперативах брак української гуртівні споживчих товарів, а також збуту сільсько-господарських продуктів. Кооператори вивозили ці продукти до поблизьких міст і віддавали їх купецьким змовникам за ціну нижчу, яка була на збіжжевій біржі.

Брак української гуртівні використовували чужонаціональні купці, які підносили ціни на товари фабричного виробу. Хоч ідейні сільські кооператори присвячували не мало труду для піднесення української торгівлі, це не могло задовольнити вимог селянина. В селі зайшли великі зміни

не лише у народній ноші, але і в побуті — у щораз більшій кількості появлялось знаряддя, післявоєнні селяни ставили вищі вимоги до культурного життя. Отож, сільська торгівля не задовольняла молоду ґенерацію. Соціяльно-економічний тиск змушував селянина, щоб він міг пов'язати кінці, купувати споживчі товари в місті, трохи по деревшій ціні, а це підривало працю кооператорів-ідеалістів.

В 1927 р. на річних загальних зборах у Ценеві вибрано нову управу кооперативи та надзірну раду. Новообрана управа, мабуть для своєї вигоди, перенесла кооперативу на східній кінець села, у т. зв. Раківку, до хати голови надзірної ради Миколи Смика. На продавця поставлено Смикову доньку з мізерною платнею, а члени управи працювали безплатно.

Коли кооперативу перевезено майже на кінець села, число покупців значно зменшилось, і селяни йшли до жидівських крамниць, розміщених серед села. Протягом року кооператива зовсім підупала.

1928 р. вибрано нову управу. Головою надзірної ради став чесний громадянин Антін Пайончківський, керівником, т. зв. справником, Роман Нирка, книговодом Михайло Вальорний. Рештки товарів перевезено до хати Івана Ребія. На продавця покликано Василя Пайончківського. Кооператива помалу видряпувалась із фінансових труднощів.

Того ж року в Бережанах постав Бережанський Союз Кооператив. Ценівська кооператива приступила зі своїм уділом в сумі сто злотих до цього Союзу, і справи її пішли ліпше. Союз обнижував ціни на споживчі товари, внаслідок чого чужонаціональні гуртівники також обнижували свої ціни. Не раз такий гуртівник пхав до кишені справникові злотого „на махорку", щоб їхав до нього на закуп.

В 1930-му році зловісна польська паціфікація зруйнувала Бережанський Союз, який після того не мав спромоги відновити своєї діяльности. 1929 року кооперативу „Єдність" перевезено з хати Ребія до „Народнього Дому", якого співвласником була кооператива. Продавцем став там Григорій Медвідь. На вимоги членів відкрито навесні 1930 року філію кооперативи на південній стороні села, т. зв. „Тамтому боці", в коморі Івана Барана. Її продавцем був Іван Сута-„Колясків".

У вересні 1930 р. польські пацифікатори вдерлися до кооперативи, поскидали товари на долівку, нитки, сіль, риж, цукор, поташ, синьку, перець, цвяхи, голки, наперстки вимішали й полляли нафтою. Залишилося трохи не знищених товарів у філії. Після такої руїни важко було управі відновляти кооперативну торгівлю.

Голова надзірної ради А. Пайончківський скликав надзвичайні загальні збори, на яких вибрано нову управу та надзірну раду. Кооперативний провід перебрали молодші люди повні запалу і бажання працювати для спільного народнього добра. Головою надзірної ради став Михайло Вальорний, Іван Зазулька — керівником, т. зв. „справником", Василь Ребій — скарбником, книговодом Михайло Корніцький, членами надзірної ради — Юрій Лопатка, Іван Мартинюк, Микола Коваль та інші. Новообрана управа винесла рішення, щоб кожний член управи придбав якусь кількість нових членів кооперативи з готівкою в сумі п'яти злотих членського уділу. Після жорстокої пацифікації важко було повірити в якийсь успіх, однак, на загальне здивування, пацифікація створила нового, свідомого українського селянина, управі кооперативи за два чи три тижні вдалось приєднати приблизно 120 нових членів. Новообраний „справник", мав 600 злотих, але не було куди їхати по товари, бо Кооперативний Союз в Бережанах був зруйнований. Тоді кооперативна управа змушена була продавати сільсько-господарські продукти в чужі руки по дешевій ціні, а споживчі товари набувати у жидівських гуртівнях по значно вищих цінах. Однак, не відступаючи від союзної методи, вона закуповувала споживчі товари також у своїх мало засібних приватних гуртівників.

В той час відкрили в Бережанав при Тернопільській вулиці гуртівню сільські комерсанти з села Вибудів, Дмитро Кутний, Волощук і третій учасник спілки, ім'я якого забулось. Ця гутівня замовляла споживчі товари в Тернопільському Союзі, який після пацифікації також стояв над берегом провалля, але продавав товари по союзових цінах. Ця мала приватна українська гуртівня змушувала й жидівських гуртівників придержуватись нормальних цін на споживчі товари.

Після пацифікаційного 1930-го року кооператива „Єдність" мала 219 ідейних членів, які купували споживчі товари лише в своїй кооперативі і лише їй доставляли свої сільсько-господарські продукти.

Завдяки цьому товарові приходи покривали платню продавців та кооперативної управи і при замкненні рахунків кооператива виказала деякі зиски. Але, на жаль, частину цих зисків забрали собі нечесні продавці, в наслідок чого 1932 року усунено продавця філії Івана Суту, а на його місце поставлено чесного молодого Михайла Корніцького, який поводився з покупцями ввічливо і цим прихиляв до кооперативи щораз більше покупців. З кооперативи „Єдність" усунено продавця Григорія Медведя, а його місце зайняв Василь Кужда-„Олійників". Однак, на цьому юнакові кооперативна управа трохи попеклася, про що буде ще згадка.

Після усунення І. Сути з філії він за якийсь час відкрив свою приватну крамницю, але не мав жодного успіху.

1932-го року в західній частині села, т. зв. „Під-Ліс", відкрито другу кооперативну крамницю під назвою „Праця", з осібною управою та продавцем Миколою Осєцьким. Проте, з огляду на мале число членів кооперативи крамниця ледве животіла. Кооператива „Праця" мала ще й інші перепони, які гальмували її розвиток: поблизу неї була приватна крамничка Миколи Чепліцького, який, крім споживчих товарів, торгував ще й м'ясними виробами. І так, за яких два три роки кооператива „Праця" стала на грані банкрутства, а її продавець Микола Осєцький вийшов з фінансовим недобором в сумі понад 200 злотих. Його усунено, але фінансова втрата залишилась не покритою. Управа „Праці" поставила на продавця чесного, пильного та ідейного Василя Кужду-„Гулового", який з'єднав для кооперативи чимало членів і нечленів, і при замкненні річного балянсу вийшов без дефіциту, а в деяких кварталах виходив навіть з малою надвишкою. Він дістав похвалу від ревізора Бережанського Союзу Івана Ханика та ревізора Центросоюзу у Львові.

Натомість Микола Осєцький поблизу кооперативи відкрив свою приватну крамницю і повів з нею гостру конкуренцію. 1935 року Миколин молодший брат Теодор, у зв'язку з крадіжкою та убивством двох ценівських селян Парас-

кевії й Миколи Гловин, був арештований і засуджений Бережанським трибунальним судом на п'ять років ув'язнення. Очевидно, що внаслідок цього Миколина крамниця скрахувала.

На основі кооперативного статуту, після замкнення річних рахунків члени кооперативи вибирали нову управу та надзірну раду. Інколи затверджували стару управу або тільки внутрішньо міняли її склад, тобто скарбника ставили на місце книговода чи навпаки. В 1934-му році до управи кооперативи „Єдність" увійшли такі громадяни: Михайло Вальорний — голова надзірної ради, Іван Зазулька — його заступник, Іван Мартинюк — „справник", себто керівник, Іван Ребій — скарбник, Василь Пайончківський — книговод. Членами надзірної ради обрано: Павла Конфедрата, Миколу Медведя, Теодора Несторовича, Миколу Пантелемона, Івана Ухмана, Григорія Попика, Петра Пантелемона. У той час продавцем був Василь Кужда-„Олійників". При замкненні річного балянсу вийшов він із значним фінансовим дефіцитом і за те його усунено з кооперативи. Частину недобору покрито з його платні, а більша частина пропала. В 1934-му році поліційні власті напосілись зліквідувати філію „Єдности", яка приміщувалась у коморі Івана Барана, — нібито за порушення правила гігієни: мовляв, крамниця мусить бути віддалена від „убірника" не менше як на десять метрів. Отож треба було перенести або крамницю, або убірник, на що господар не погодився. Тоді управа кооперативи добудувала відповідне приміщення до хати Григорія Кравця з такою умовою, що не буде платити йому комірного так довго, доки не покриється коштів будови. Але війна перекреслила цей борг, і з приходом большевиків Кравець зайшов до своєї нової хати без ніякої доплати.

В той час польські осадники відкрили на колонії „Ценівка" свою крамницю під назвою „Кулко Рольніче", що нею займався Людвік Карнас у своїй хаті. 1935 року на східньому кінці села, на т. зв. „Рахівці", зліквідував свою споживчу крамницю, а рівночасно монопольну тютюнову „трафіку" Стефан Ціжевський, Кооператива „Єдність" погодилась перейняти від Ціжевського „патент" на продаж тютюну, хоч для української кооперативи справа була не надто попу-

лярна, бо українська молодь бойкотувала монопольні вироби.

Кооперативні управи ішли різними, правильними й неправильними, шляхами. До кооператив приїздили зі Львова вряди-годи ревізори з Ревізійного Союзу, які виготовляли річні балянси, і тоді щойно вилазили всякі фінансові та гос-

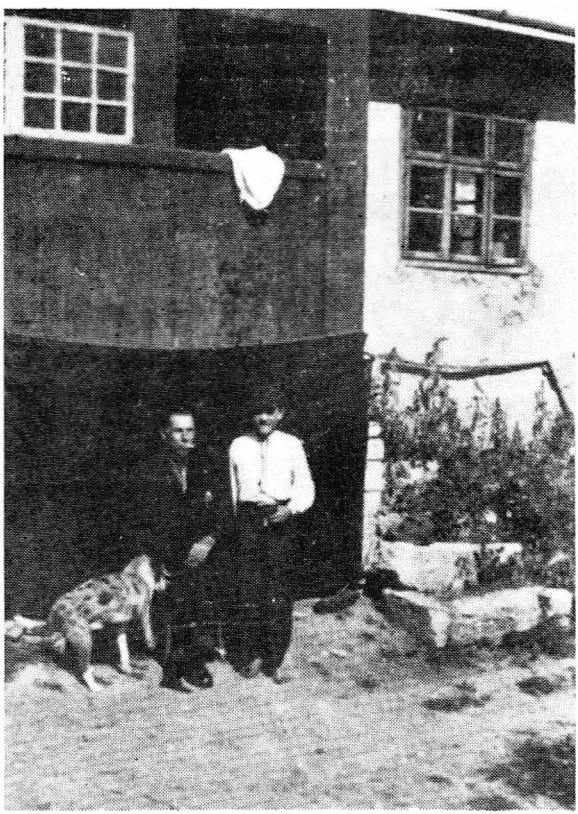

Іван Мартинюк із сином Осипом, суспільно-громадський і кооперативний діяч в селі Ценів.

подарські болячки. А здорова фінансова система має бути побудована на строгій і частій контролі. Та по якомусь часі Підгаєцький Союз відчинив свою філію у Бережанах і вказав правильний шлях розвитку сільських кооператив. Ценівські кооперативи „Єдність" і „Праця" вступили до Підга-

єцько-Бережанського Союзу, із своїми уділами в сумі ста злотих, не вчисляючи попередніх уділів, які пропали під час пацифікації. Союз стабілізував кооперативну діяльність, встановлював справедливі ціни, які були основним постулятом кооперативної господарности, запровадив взірцеву торговельну дисципліну, яка зобов'язувала кооперативну управу, а зокрема продавців пильнувати кооперативного майна, як свого власного.

Така конструктивна праця принесла помітні успіхи. Попередні продавці та управи одержували місячну платню, визначувану надзірними радами. Союз змусив кооперативні управи відповідати за всякі самовільні витрати. За новою реформою продавці одержували місячну платню в розмірі 2,5% від денного виторгу. Тож недбалий продавець, який частенько кудись виходив поза крамницю, одержував заледве 20 злотих. Коли ж продавець пильнував свого діла, то його платня досягала 45, а то й 50 злотих, а це були тоді не малі гроші. Три члени кооперативної управи діставали місячну винагороду в сумі 3% відсотків від денного виторгу, а також 7 ґрошів від опакування „копи", тобто 60 штук яєць.

Союз наладнав збут майже всіх сільсько-господарських продуктів, крім конопляного волокна, яке продукували подільські селяни, і тому на цьому волокні збагачувались чужі купці. Кооперативні справники процентували союзові й не союзові фактури на споживчі товари в сумі 10% Раніше процентували значно вище, і мабуть тому товари припадали порохом на крамничних полицях, а селяни купували необхідні товари в місті. Коли ж впроваджено справедливі ціни, тоді число покупців потроїлось. 1935 р. на бажання членів кооператива „Єдність" відкрила ще одну філію на східньому кінці села, в т. зв. „Раківці". Крамницю приміщено в хаті Івана Чорновуса, а на продавця поставлено Івана Суту-„Данчика". В кооперативі „Єдність" працював довголітній продавець філії число один Василь Корніцький-„Бабусин", а до філії число один покликано пильного продавця кооперативи „Праця" Василя Кужду-„Гулового" Згідно з новою реформою кооперативна управа не мала права взяти на продавця молодого хлопця чи дівчину, якщо батьки не погоджувались в разі потреби покрити за них всякі фінансові недобори. Отож,

батьки підписували ґарантії в сумі ста злотих, хоч звичайно цих ґарантій майже ніколи не використовувано.

В 1937-му році кооператива „Праця" об'єдналася з кооперативою „Єдність" і тоді відкрито третю філію „Під-Лісом". Продавцем у ній була Євдокія Кужда, сестра Василя Кужди. Не зважаючи на всякі перепони та конкуренцію жидівських і своїх таки українських купців, яких підтримувала польська поліція, в 1937 р. рухоме й нерухоме майно кооперативи з усіма її філіями становило вже понад 10.000 злотих. Тому не раз на кооперативних зборах у Бережанах інженер Іван Бакалець, директор Підгаєцького Союзу, а рівночасно директор Союзової філії у Бережанах, складав щиросердечні слова подяки кооператорам за дбайливе ведення справ у селі Ценеві. При цьому до речі буде згадати про прихильне ставлення до ценівської кооперативи директора Бережанської ґуртівні Теодора Боянівського і директора збіжжевого маґазину — д-ра Івана Шкіра, з якими мені доводилось зустрічатись щотижня, а іноді й двічі на тиждень.

Дирекція Союзу кожного півріччя виставляла список, т. зв. реґулямін, і ценівська кооператива завжди виходила на третє, а інколи й на друге місце. Перше місце займав Вербів.

З ценівської кооперативи щотижня від'їздило до Союзу два вози, навантажені збіжжяб, яйцями та клоччям, а літньою порою доставлялись не менше як 150 кіп, тобто 9.000 штук, яєць і 5 сотнарів збіжжя. Майже 100 кілограмів клоччя віддавалося в чужі руки, з огляду на те, що Союз не мав збуту цього волокна. Тижневий товаровий закуп у Союзі становив не менше як 400-500 злотих. Ґалянтерійних товарів у Союзі не було, хоч у селі був на них попит, і тому дирекція Союзу давала справникам апробату закуповувати ґалянтерію у приватних крамницях без зобов'язання відповідати за неї перед повітовим, а відтак і центросоюзовим ревізором.

Яку ж користь з кооперативи мали її члени! Вони діставали трохи більші ціни на свої продукти, а рівночасно платили значно меншу ціну за споживчі товари. Члени кооперативи на початку кожного року одержували 2% відсотків від цілорічного торгу.

Після замкнення річного балянсу голова надзірної ради скликав загальні збори. Управа звітувала перед членством про фінансовий стан кооперативного майна, а члени ухвалювали висоту уділової дивіденди. В останніх роках дивіденда майже дорівнювала членському уділові.

В 1938 р. кооператива „Єдність" мала 1,000 злотих чистого прибутку, найвищий від початку її існування. Того року в Ценеві вже не було чужонародніх конкурентів і приватні українські торгівці задля браку покупців закрили свої крамниці.

В 1937 р. у взаємній співпраці кооперативної управи з молочарською філією в селі Лісники, встановлено молочарські машини в хаті Петра Франка. Молочарнею рядила кооперативна управа, і вона дуже швидко розвивала свою діяльність. Малоземельні селяни доставляли до молочарні молоко, за сметанку одержували гроші, а пісне молоко споживали самі. В молочарні працював Петро Михалишин, а згодом Стефан Камінський. За здаване молоко виплачував кожного місяця скарбник централі, Пилипів.

В тому ж 1937 р. в Ценеві засновано щадничо кредитову кооперативу „Надія", так зв. „Райфайзенка". Її основоположниками були Антін Пайончківський, Микола Коваль, Іван Зазулька, Іван Мартинюк. До її управи входили: А. Пайончківський скарбник, Микола Коваль книговод, Іван Зазулька голова надзірної ради, Іван Мартинюк — його заступник і члени: Василь Ребій, Іван Баран, Степан Стандрит, Юрій Лопатка, Іван Ухман, Іван Павлюс, Теодор Яремко, Осип Лопатка, Іван Купчак і Микола Стандрит. Кооператива приміщувалась у „Народньому Домі" Кожної неділі після обіду по селі ходили збирачі, збираючи по декілька яєць у кожнім господарстві, як дрібні ощадності, з яких селяни могли пізніше користати. За два з половиною років ці дрібні ощадності дорівнювали вже 2,000 злотих, а кооператива уже мала власну вогнетривалу касу. За час свого існування уділила вона селянам шістдесят коротко термінових позичок від 25 до 50 злотих з нормальними, а не лихварськими відсотками.

З приходом большевицького „визволення" 1939 р. кооператива „Надія" перервала свою діяльність, а зложені дрібні ощадності у валюті польських злотих віддано нібито для ви-

міни на совєтські рублі до державного банку, однак, банк ніколи не розчислився з кооперативою „Надією", а навіть забрано її вогнетривалу касу і віддано державному банкові в містечку Козові.

Рухоме та нерухоме майно споживчої кооперативи „Єдність", до розвалу Польщі в 1939 р. становило близько 11,500 злотих, які були заінвестиґовані в будинку, сільсько-господарських продуктах і споживчих товарах. Важко говорити без точних касових потверджень, скільки кооперативного майна забрала польська адміністраційна влада. Впродовж останніх 9 років польська поліція шукала всякого роду зачіпок, щоб перешкодити праці української кооперації, безпідставно накладала на неї грошеві кари. Наприклад, недобре вимита долівка — 2 злотих кари, несвіжа вода в плювачці — 2 злотих, не в час поцехована вага — 5 злотих кари, розтята пачка махорки — 2 злотих. Карали й тоді, коли крамниця була відчинена по восьмій годині вечора, коли ж була відчинена у неділю чи в якесь польське державне свято — 10 злотих кари. Таких адміністраційних кар було без кінця. А скільки ще треба було давати поліції хабарів! Все ж таки в 1939 р. кооперативні прибутки були багато більші за попередні роки. Але ж члени кооперативи не мали жодної користи з того прибутку. Все забрали большевицькі визволителі до спільного банку, як воєнний здобуток для наживи завойовника окупанта.

КООПЕРАТИВНА ТОРГІВЛЯ ПІД СОВЄТАМИ

Після окупації Галичини большевиками відійшов від кооперативного діла Іван Мартинюк, незабаром після того заарештовано довголітнього книговода Василя Пайончківського і з управи кооперативи залишився тільки Іван Ребій. Моє становище як керівника заняв колишній кооперативний конкурент Григорій Фаріон, може й з думкою, що при новому режимі можна буде спекти з кооперативного борошна й для себе сякий-такий пляцок. Однак, де ж було йому перехитрити москаля? За декілька днів з кооперативи випродано зденаціоналізовані товари і залишились порожні полиці

та запорошені ляди. Сільсько-господарські продукти тобто збіжжя, волокно й яйця завезли до Союзового „маґазину", і одержали за все гроші у совєтській валюті. Польські злоті віддано до совєтського Державного банку нібито для вимін ни на московські рублі. І майже три місяці до кооперативи ніхто ніяких товарів не привозив.

Пізною осінню 1939 р. на прохання селян мені таки довелося поїхати з новим керівником кооперативи Григорієм Фаріоном, до підгірського містечка Болехова на закуп волової шкіри, з якої сільські шевці виготовляли чоботи. Нам вдалося дістати кілька волових шкір, але тільки на верхню частину чобіт. При продажі тієї шкіри неможливо було всіх задовільнити, а проте багато селян скористали з мого труду. Після цього ніхто нікуди на закупи не їздив. Натомість „визволителі" вивозили з Галичини всі запасові товари з Українського Центросоюзу та приватних жидівських складів і гуртівень на східні області України, а може й у Москву?

Під час цього вивозу виарештували майже всіх українських чільних кооперативних і політичних діячів. Частина їх, разом з родинами, опинилися на Сибіру, а більшість потайки замордовано у тюремних підвалах в Західній Україні, як „ворогів народу"...

На початку 1940 року замість Тимчасового Управління прибула цивільна совєтська адміністраційна влада. Бережанський повіт поділено на два райони: Бережанський та Козівський. Село Ценів попало до Козівського району. В тому часі відбулися перші в нових обставинах загальні збори й перевибір кооперативної управи, яка в совєтській кооперації складалася з трьох людей, тобто голови кооперативи, скарбника і заготівельника. Під голосування подано кандидатів, складених у районовому партійному комітеті. Керівником кооперативи вибрано Івана Ребія, на заготівельника Григорія Фаріона, з правом адоптування вразі потреби помічника. Іван Ребій, як довголітній скарбник, прийняв ще працю касира. Від того дня члени кооперативи перестали бути власниками кооперативного майна, воно вже було власністю „всього народу". Однак, без права голосу народу до кооперативного майна.

Районова влада відчинила в Козові „кооперативний маґазин" під державною контролею, з допомогою фінансово-контрольної залежности кооперативи від державного банку, через який мусіли переходити всі розрахунки. А за передані для обміну польські гроші на совєтські — кооператива взагалі не діждалась розрахунків. Всі директиви господарського й організаційного характеру передавано кооперативним управам згори. Для досвідчених кооператорів було очевидним, що цей „маґазин" нічого спільного не мав із справжньою кооперацією, бо ніхто не турбувався, щоб задовольнити покупця, і покупець мусів брати те, що йому давали. Внаслідок цього постав „чорний ринок", де продавалось все по спекуляційних цінах. Працівники совєтської „кооперації" одержували місячну платню з державного банку і задоволенням потреб громадян не цікавилися. В першу чергу вони задовольняли себе.

Задля браку споживчих товарів районове керівництво наказало зліквідувати філію Під лісом, а продавця Євдокію Радій поставлено на продавця кооперативи. В той час перевезли філію „Тамтой бік" з хати Григорія Кравця до хати Костя Вальорного, при тому усунено продавця Василя Кравця і поставлено Демка Вальорного; згодом перевезено цю крамницю до хати Данила Халупи, а продавцем був там Михайло Радій.

Філія на Раківці залишилась у хаті Івана Чорновуса, лише звільнено продавця Івана Суту і поставлено там малолітнього хлопця Ілька Пантелеймона. А проте в совєтських „кооперативах — горілки — ніколи не бракувало, бо з її продажу держава мала великі зиски. Щоб було чим закусити горілку, привезено бочку маленьких солоних рибок „сардінок", декілька кілограмів „халви", тобто солодощів, а для курців махорку — „шахтьорку" і також сірників. Горілку селяни розкупили, але „сардінок" не поспішали купувати. Вони стояли в бочці якийсь час у коридорі, а коли засмерділися, їх всипали в річку Ценівку. Коли ж до кооперативи привозили горілку, „халву", чи оселедці, то ще можна було добитись до цього товару. Але коли привезли перкалеві хусточки, то селяни малощо не виважували своїми плечами дверей кооперативи, разом із одвірками. Однак, за прин-

ципами совєтської торгівлі, першими покупцями звичайно були кооперативні керівники, члени сільради, комсомольці та активісти.

В тому часі селяни не збували в кооперативі своїх продуктів, а вивозили їх до поблизьких міст і продавали на чорному ринку по спекуляційних цінах. Але державний податок мусіли платити не совєтськими рублями, а зерном, м'ясом та іншими сільсько-господарськими продуктами. Зерно для держави селяни здавали ніби через кооперацію, а фактично везли в районове місто і там одержували за нього платню без покриття достави. Державна ціна за 100 кілограмів жита була 6 рублів, а за 100 кілограмів пшениці 10 рублів. Тим часом за 1 кілограм хліба у державній крамниці платилося 80 копійок. М'ясопостачанням займались кооперативні заготівельники, платячи 60 копійок за кілограм воловини чи телятини. В державних м'ясарнях за 1 кілограм волової ковбаси треба було платити два рублі п'ятдесят копійок. На чорному ринку селяни продавали м'ясо по 2,50 іноді й 3,00 рублі за кілограм. Отож, селяни різали свиней та молодняк рогатої худоби і вивозили на продаж в більшости до Львова, звідтам повертались додому з повними кишенями совєтських рублів.

На початку винагороджували селян, які здавали державі м'ясо мануфактурними миробами, і вони могли частину мануфактури залишити собі, а решту продати на чорному ринку, щоб заплатити державну позичку та протипожежну асекурацію. Однак, „бідняки", що не мали худоби, голосно протестували, що нібито кооперативна управа йде на руку „куркулям", і систему заготівлі м'яса змінено. В той час законом заборонялося забирати в селян їхню власність на м'ясозаготівлю.

Отож, заготівельник м'яса Іван Розвадовський ходив до заможніх господарів, страхаючи їх, що коли вони не віддадуть свою худобину на заготівлю м'яса для держави, то попадуть на список людей, призначених для вивозу на Сибір.

Такими засобами заготівельники заготовляли для держави м'ясо. Книговодів у совєтській кооперації не було, їхні обов'язки виконували скарбники. У Козівському „магазині" було два чи три бухгальтери, які перевірювали банкові конта. Кооперативний заготівельник одержував усі товари з „ма-

ґазину" через банкове конто, а гроші за продані товари віддавав до банку. Коли б на конті не було грошей, а заготівельник забрав з „маґазину" товари, тоді його судили за „крадіжку народнього добра". Ценівський заготівельник Григорій Фаріон пробував був пекти собі пляцки на московській сковороді: забрав у „маґазині" товари, коли не було в банку покриття. Над його головою зависла прокурорська сокира, але якось йому вдалось вимотатися з халепи. Однак, при черговому повороті совєтської влади в 1944 році Фаріона вивезено на Сибір.

У совєтській кооперації керівники „маґазину" одержували споживчі товари майже на 30% зіпсуті, тож керівники „маґазину" списували їх, як „втрату" Заготівельник мав право не приняти зіпсованого товару, але коли він не добачив, якої вони якости, тоді платив за такі товари зі своєї кишені. Іноді бувало, що продавець прийняв від заготівельника зіпсуті товари, тоді він сам покривав кооперативну втрату.

Напередодні вибуху большевицько-німецької війни до кооперативної управи прибуло розпорядження, щоб кооператива обов'язково вибрала з „маґазину" 10.000 кілограмів солі. Цією сіллю заповнили майже увесь „Народній Дім", у якому приміщувалась крамниця. Ця сіль в часі німецької окупації дуже придалась селянам, бо її трудно було дістати. На цій солі й скінчилась совєтська кооперативна торгівля в 1941 році...

КООПЕРАТИВНА ТОРГІВЛЯ ПІД ЧАС НІМЕЦЬКОЇ ОКУПАЦІЇ

30-го червня 1941 року з приходом німців у Львові проголошено „Акт" Відновлення Української Держави. Постав український державний провід під кермою Ярослава Стецька. Кооперативні трудівники, які щасливо уникнули большевицьких арештів, вивозу чи розстрілів, у перших днях війни ще поки з'явилась німецька цивільна влада, взялись відновлювати українську кооперацію. В селі Ценеві зорганізовано сільську управу і створено кооперативне керівництво, до якого увійшов і автор цих рядків. Не оминув цієї почести довголітній книговод Василь Пайончківський, який щасливо по-

вернувся з тернопільської тюрми. Однак, Іван Ребій відійшов від кооперативного діла. На становище скарбника покликано Павла Конфедерата. І так наша „руська трійця" відновила в добрій надії кооперативну працю, на основі вільної довоєнної торгівлі.

Большевики, втікаючи з Галичини, не встигли вивезти чи знищити всього кооперативного майна та всіх товарів із Західньої України, і кооперативні трудівники перебрали їх у свої руки.

Керівництво козівського „маґазину", тоді вже під назвою Союзу, перебрав енергійний кооператор Мілько Котлярчук. В той час ценівська кооператива належала ще до козівського Союзу. Приміщувався він у просторому будинку, але товарів було зовсім мало. Мені, як постачальникові споживчих товарів, доводилось їздити декілька разів до Козови по обіцяні товари, але ніхто не спішився їх доставляти до українського Союзу.

Лінія фронту швидко пересувалась на схід. Незабаром до Бережан прибула німецька цивільна окупаційна влада, і від того часу почалося знову нищення кооперативної торгівлі. Все те, що було знаціоналізоване большевиками, німці уважали за свою воєнну здобич, і наклали на все свою окупаційну руку. Текстильні, шкіряні, алькогольні та залізні вироби видавались лише на „бецуґшайни", тобто на спеціяльні дозволи, при тому в першу чергу одержували їх фольксдойчери. Тютюнові, цукрові та інші вироби на початку видавали і сільським кооперативам, які доставляли до Союзу сільсько-господарські продукти, переважно збіжжя, яйця і мед.

З приходом до Бережан німецької адміністраційної влади відновлено збірні громади, які большевики поліквідували. Отож ценівську громаду приділено знову до Конюської збірної громади, Бережанського повіту, під назвою „крайсляндвірт", тобто округа. У зв'язку з цим ценівську кооперативу приділено до Бережанського Союзу, в якому працювало декілька знаних мені передвоєнних кооператорів. Однак, у Союзі було замало споживчих товарів. Можна було дістати не більше, як 50 літрів нафти, 150 кілограмів соли, 2 фунти дріжджів, кілька фунтів цукру, але тільки в обмін за яй-

ця, мед або збіжжя. Інколи можна було дістати 500-700 цигарок. І так за кілька тижнів через нестачу товарів кооперативні філії зліквідовано.

Під час німецької окупації по містах і містечках поширилась спекуляція, корупція, лихварство та відбирання в селян безплатно всяких продуктів.

Совєтські добродії годували українського селянина „халвою", оселедцями та горілкою, а німецькі окупанти не давали селянинові за його мозольну працю навіть „ерзац мармеляди". В 1942 році було накладено на селян воєнну данину у формі „контингентів". „Континґент" на сільсько-господарські продукти визначала німецька окупаційна влада. Визначаючи той воєнний тягар, вона цілковито не рахувалася з дійсною господарською спроможністю українського селянина.

„Континґент" офіційно збирали й відповідали за нього сільські управи. Але окупаційна влада, а можливо провідники УДК, залучили до цієї справи й кооперативний Союз, з його виробленими працівниками, як апарат для заготівлі сільсько-господарських продуктів.

При відборі „континґенту" союзові працівники видавали т. зв континґентові пункти, за які в Союзі можна було дістати горілку, цигарки, інколи черевики з дерев'яними сподами. Тож моїм завданням було доставляти тим людям, які здали „континґент", ці оказійні товари. З горілкою та цигарками не було неприємностей, натомість з кількома парами черевиків, які були потрібні майже всім людям, було немало нарікань, мовляв, „одному дають, а другого києм б'ють". В той час кооперативним продавцем був юнак Степан Медвідь. Він завжди відбирав ці всі скарги.

Серед таких обставин трудилась кооперативна управа, продавці та надзірна рада. В той час з дня на день підносилось чим раз більше голосів невдоволення, а члени ОУН виступали відверто з протестами проти німецької окупації, за її жорстоку поведінку і терор супроти українського народу. Але „будівничі Нової Европи" не брали до уваги ніяких протестів.

В 1943 році німецька армія заламалась на сході й почала відступати на захід. Тоді військова команда в „Дистрикті Галичина" почала, з одного боку, шукати якогось порозу-

міння з українцями, а з другого боку — посилювала визиск і терор. Все таки в Союзі трохи збільшилось споживчих товарів, а згодом відкрито крамницю текстильних і шкіряних виробів, де видавали ці вироби селянам, які віддали „контингент" Цими товарами займалась кооперативна управа.

23 вересня 1943 р. увечорі трапилась мені прикра пригода. Повертаючися із Василем Ребієм із Бережан з контингентовими товарами, біля села Баранівка ми побачили Григорія Чорновуса в уніформі українського поліціянта, який направляв свого ровера. Чорновус покинув направляти ровера і спитав Ребія, чи не міг би він підвезти його додому. Ровера прив'язали до драбини і Чорновус сів на воза.

Був погідний осінній вечір. Дорогою назустріч нам їхали вози, на яких сиділо по 6-8 дівчат і хлопців. Чорновус, бажаючи довідатися, куди ці люди їдуть, попрохав Ребія, щоб зупинив воза. Я сидів крайнім, тож зіскочив швидше й спинив третього, а може четвертого воза з тієї валки. Раптом назустріч мені стрибнули два ґестаповці і один з них, щось крикнувши німецькою мовою, якої я зовсім не знав, ударив мене в лице, а відтак почав бити палицею по голові. Я впав на дорогу. Але Чорновус вирятував мене, кажучи німцям, що він український поліціянт і має право спинити вночі кожного воза. Отож за свою і чужу цікавість я одержав незабутню пам'ятку.

„Кооперативних пам'яток" було в мене багато, і то в різній формі: добрі й погані, милі, веселі, смутні та огидні

Вже згадувано, що в Бережанах була відкрита крамниця з текстильними і шкіряними виробами, т. зв. „ундич". Керівником крамниці був німець, уродженець Шлезьку, який поправно говорив польською мовою. В цій крамниці видавали мануфактурні й шкіряні вироби селянам, які повністю виконали наложений збіжжевий і м'ясний „континґент". А що ці вироби видавали виключно через кооператуву, то, самозрозуміло, що мені, як заготівельникові, припадала складна роля діставати ці вироби і доставляти до кооперативи. Восени 1943 року приїхав я до цієї не всім доступної крамниці. На моє здивування побачив там знайомого кооператора з села Лісники, Легету, як працівника крамниці. Приступив до нього та й розпитую, до кого треба звернутись, щоб одержа-

ти текстильні вироби, які видаються у цій крамниці. Легета показав мені пальцем на директора крамниці, гостроносого німця. Тоді я підійшов до нього і представився, з якої громади з'являюсь на закуп континґентових товарів. У крамниці було вже кілька т. зв. справників, які забирали оплачені текстильні й шкіряні вироби, а тому мені довелося довго чекати і приглядатись, які товари видавали кооперативним справникам. З першого погляду можна було бачити, що німець, директор крамниці, напихає собі кишені чужим майном.

Коли ж нарешті прийшла моя черга, директор видав для моєї кооперативи декілька метрів поганенького перкалю, за 700 „генерал-губернаторських" марок негодящої волічки для плетення светерів і ниток для церування панчіх та шкарпеток, яких у селі не багато носили. Я запротестував проти такого трактування людей, які віддали за ці „товари" останній кусок свого хліба, і відмовився їх брати. Німець почав мене переконувати, що він видає такі товари, які йому наказують видавати з „ґеносеншафт-штелле". Після такого пояснення я повкидав до мішка всі ті тандити і вибрався з крамниці.

В Союзі Українських Кооператив зустрінув знайомого справника з села Рибники, Олексія Бобка, якого бачив у крамниці „ундича", і спитав його, куди б мені вдаватися, щоб добитись кращих мануфактурних виробів? Бобко порадив не заїдатись з німцем, а „посмарувати" його добре горілкою, медом і салом. При тому дав мені адресу того німця. З цією адресою й негодящим крамом я вибрався додому і оповів співпрацівникам управи та голові надзірної ради про неґативне ставлення директора крамниці до ценівської кооперативи.

Оповів також про пораду Олексія Бобка і заявив, що вдруге не поїду до цієї крамниці.

Однак, після спільних нарад мені таки довелось їхати до директора крамниці, і то ще з тією „смарою", яку треба було доставити до приватного мешкання несимпатичного німця. Зрозуміло, що з таким приносом треба було зайти на світанку, коли ще населення міста спало, головне міська поліція й ґестаповці. Вибираючись туди з головою надзірної ради Іваном Зазулькою, ми взяли 5-літровий бутель меду, 2 кілограми масла і 3 літри континґентової горілки. Коли ми до-

їхали до будинку, в якому мешкав директор крамниці, і я подзвонив у дзвінок на входових дверях, вибігла служниця, українська дівчина, і впустила нас до середини. За кілька хвилин вийшов директор німець і ласим оком зиркнув на принесений кошик. За десять хвилин ми домовились з німцем, коли маємо приїхати до крамниці по текстильні вироби. Отак, з допомогою хабарів мені вдалося привезти до кооперативи 1,500 метрів тандитної мануфактури — в більшості сатини, перкалю та дерев'яного „цайґу" Все те продукувалось у „Генерал-Губернаторстві", а не в Третьому Райху. Хоч не легко було дістати все те у директора крамниці, але багато важче було його розподілити серед селян, що повністю віддали наложений німцями континґент. Після розподілу цієї мануфактури було немало нарікань, мовляв, усе вартісне розхапали кооператори. А все мало вартісне нам видають.

В березні 1944 р. коли наблизився фронт над річку Стрипу, німці вивезли з Бережанського Союзу все континґентове збіжжя і всі споживчі товари. Селяни залишились без нафти, соли, чобіт, а навіть сірників. На цьому закінчилась також і моя кооперативна праця . . .

НАРОДНЄ ШКІЛЬНИЦТВО

Про народнє шкільництво в Галичині писало вже багато авторів з відповідною вищою освітою. З праць різних авторів та з публіцистики довідуємось про початки народнього шкільництва в Галичині, а згодом і в селі Ценів.

Коли Австрія зайняла Галичину в 1772 р., в краю був майже цілковитий занепад народнього шкільництва. Для загалу населення шкільництво взагалі не існувало, і воно потопало в духовій темноті, хоч український народ завжди мав потяг до освіти. Любов до науки і освіти пронизує червоною ниткою всю історію України, від найдавніших часів. У науці й освіті український народ шукав допомоги й порад, горнувся до неї і в найкращі періоди свого розвитку, і в часах лихоліть.

У кінці XVII ст. українське селянство на Західній Україні перебувало у важкому культурному занепаді. Колишня укра-



Будинок народної школи в селі Ценів, збудований 1925 р.

їнська еліта греко-католицького обряду перейшла на римокатолицизм і спольщилася, і так зв. „простим" народом чи простолюддям — взагалі не турбувалась і ним не цікавилась. Міщанство, що мало до XVI-XVII ст. світлу традицію церковних братств, під натиском міських адміністраційних властей майже винародовилось. При українському селянстві залишилися священики, і то переважно тому, що уряд давав душпастирям змогу на прожиття. Отож, біля того духовенства тулились селянські, закріпачені й позбавлені всяких людських прав, маси, котрі відробляли стоденну панщину річно. Про освіту цих мас ніхто й не думав.

Нарешті в 1818 р. вийшли в Австрії так зв. шкільні закони, якими наказувано заводити в громадах школи, а окремим цісарським розпорядком з 12 травня того ж року дозволялося заводити українську мову навчання у школах з більшістю греко-католицьких дітей. Тоді заворушились наші села і почали закладати в себе школи. Напр., на 113 стор. у збірнику „Бережанська Земля" згадується, що в 1818 році у селі Ценів була вже народня школа, під керівництвом пароха о. Венедикта Яремовича і дяковчителя Михайла Обер-

ського. Вчили дітей у домі пароха, бо шкільного будинку не було. В 1827 р. шкільний візитатор о. Михайло Павликів, парох Бережан, подав у звіті, що в Ценеві шкільне навчання відбувалось у шкільному будинку під солом'яною стріхою, побудованому посеред села, і що селяни радо посилали дітей у школу. В той час ценівська школа була одноклясівкою. Дяковчитель М. Оберський учив дітей з церковного псалтиря церковно-слов'янського письма, і то книжною, а не живою українською мовою. До Ценівської школи належали діти й сусіднього села Олесина, як діти однієї парохії. Шкільні завдання учні писали на звичайній дошці, взагалі не існувало жодного шкільного устаткування. У „Шематизмі", виданому у Львові 1836 р., згадується, що в школі вчилось 47 хлопців і 19 дівчат: читати, писати і рахувати арабськими числами, а також церковного-кирилицького письма. З тих часів у селі збереглось багато пам'яток: у кожній старинній хаті на сволоці були вириті написи церковно-кирилицьким письмом і книжною мовою. З розповідей старих віком селян довідуємось, що над проблемою мови в школі провадилась кількалітня боротьба між поляками і українським духовенством: якою саме мовою починати шкільне навчання? Чи прийняти народню „хлопську" мову, як свою рідну, чи користуватись книжковою з домішкою народньої мови, чи польську? Над цим принципово важливим питанням тривали внутрішні суперечки біля двох десятків років.

За австрійським шкільним законом з 1866 р. шкільництво в Галичині було дуже змінено: парохіяльні школи перестали діяти, зате введено обов'язкове навчання, і в селі з'явився новий працівник — народній учитель. Тоді ще, на основі шкільного права, громадська рада сама вирішувала давню проблему так: якою мовою розмовляла більшість шкільних дітей, такою мовою й провадилось навчання. У ценівській школі навчальною мовою завжди була українська. Тямлю ще стару граматику української мови, з якої учився мій покійний батько, яку написав, здається, о. Іван Могильницький. Очевидно, вона не була такою, яку маємо нині, але вона була українською.

**
*

Згодом до села прибули народні вчителі Маріян Войсович і Кароль Гапт (мабуть, з німецького роду). Вони мешкали в селянських хатах: Войсович у Івана Миськова, Гапт у хаті Стефана Безвушко. В той час у селі працювала так зв. „статова" школа, власність Станіслава Потоцького. Про неї, як двоклясову, згадується у географічному словнику „Крулєвства Польскєго", виданому Географічним Інститутом у Варшаві 1880 р.

Хоча з приходом нової системи у народньому шкільництві о. парох перестав бути офіційним опікуном вселюдної школи, все таки шкільництво було тісно пов'язане з о. парохом і церквою. Сільський священик прибував щотижня до школи на одногодинну науку релігії, так зв. „катехизм", згодом посилав до шкільної влади метрикальні свідоцтва дітей, які закінчили семиліття й мали вступати до народньої школи.

Треба зазначити, що в ті часи неграмотні селяни не вміли цінити шкільництва. Таке відчуження від культурно-освітнього життя тривало в селі майже півстоліття. Навіть наприкінці XIX ст. в селі ще було близько 50 відсотків неграмотних селян, у більшості малозаможних та жіночої статі. Тямлю початкові труднощі шкільного навчання: мати вдягала мене взимі в теплу „кацабайку", а бабуня ломила руки і лаяла матір, для чого вона в таку студінь висилає дитину до якоїсь там „школи", „з нього й так ніколи пан не буде, хіба тільки перестудиться і буде більший в хаті клопіт". Таких бабусь уселі було багато і, мабуть, всі вони так оцінювали народню школу.

Після відходу директора школи Маркіяна Войсовича, в 1882 р. прибув до Ценева народній учитель Лев Лотоцький. Він учителював до 1892 р., а відтак перейшов учителювати до села Тростянець біля Бережан.

При тому треба згадати, що Лев Лотоцький народився 1850-го року, в священичій родині о. Антона Лотоцького таки у тому селі Тростянці. Помер Лев Лотоцький 1926 р і похоронений на тростянецькому цвинтарі. Він також працював довгі роки на літературній ниві, поміщуючи оповідання з селянського життя в „Літературно-Науковому Віснику" за редакцією Івана Франка, в „Ділі" і „Світі".

Друком вийшла збірка його оповідань під назвою „Горицвіт" і декілька драматичних творів, а це: „Два домики й одна фіртка", „Заверуха" та інші.

Два його сини народилися в Ценеві: Володимир Богдан 1882 р. і Михайло 1885 р. Володимир Б. працював як співредактор „Діла" у Львові, а відтак в Америці (працював від січня 1914 до червня 1916 р. як співредактор „Свободи"). Від серпня 1919 р. до кінця 1920 р. був головним редактором „Свободи" в Джерзі Сіті. Молодший син Михайло Лотоцький працював у „Ділі" у Львові від 1909 до 1939 року, тобто до „визволення" Львова большевиками в 1939-му році. Тепер проживає в Америці у місті Філаделфія.

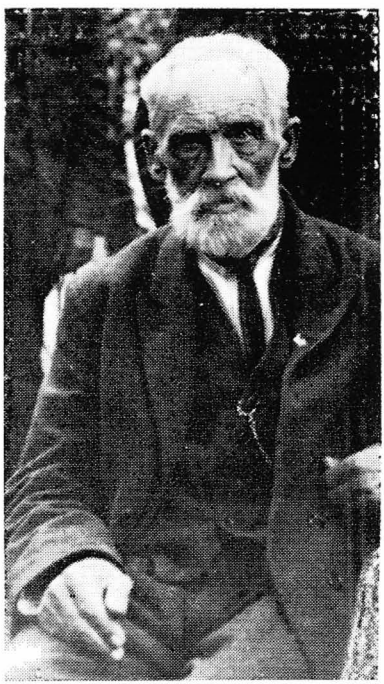

Учитель народної школи в Ценеві, Лев Лотоцький, від 1882 до 1892-го року.

Після відходу учителя школи М. Лотоцького прибула на його місце самотна панна Сембратович, яка довший час була управителькою школи. Жила вона на приходстві о. Івана Мойсовича. Про неї розказували старші селяни дуже багато й прихильно. Була улюбленою директоркою серед ценівських селян, бо підтягнула народню школу, і так здобула авторитет і пошану. Після її відходу на заслужену пенсію до села прибув молодий енергійний педагог Григорій Кісь, а незабаром прибула, як допоміжна учительська сила, молода панна, на жаль, забув її прізвище. Ці двоє молодих педагогів, повні запалу та енергії, взялися з правдивою посвятою за вчительське діло, працюючи над навчанням і вихованням селянських дітей. Відтоді народня школа почала проникати і до хати бідного селянина.

Навіть неграмотний почав пізнавати конечність і вартість освіти й культури у своїй родині і в суспільно-громадському житті.

Після смерти пароха о. Івана Мойсовича, в 1896 р. прибув на пароха о. Григорій Кончевич, про якого вже згадувалось. Він був ревним любителем культурно-освітнього життя і добросовісно працював для освідомлення своїх, придушеих темнотою, парохіян. О. Кончевич у дружній співпраці з молодими енергійними педагогами значно пожвавив і покращив народнє шкільництво. Про тодішню вселюдну школу згадував у „Шематизмі" з 1909 р. парох о. Гр. Кончевич, що двоклясова народня школа з двома учителями налічувала 250 шкільних учнів й була поділена на чотири відділи, тобто 1, 2, 3 і 4 кляси. Повітова шкільна рада карала батьків, які не посилали чи відмовлялись посилати своїх дітей до народньої школи. Та все таки бідняки через матеріяльні недостатки не могли посилати дітей до вселюдної школи і їхні діти залишались неграмотними.

Незабаром у Ценів прибули два молоді вчителі, здається початкові педагоги, Петро Савчук і ще хтось, якого ім'я призабулось. П. Савчук влаштувався в селянській хаті Демка Кусня-„Бугерового", а другий у хаті Якима Кулиняка. Шкільне навчання відбувалось українською мовою в слові й письмі. Лише старші учні третьої і четвертої кляс вчились по три години тижнево читати й писати латинкою (по-польському). Кожної п'ятниці до кляси приходив священик і вчив релігію, катехизму. Навчання розпочиналось о 8-ій ранку, закінчувалось о 12,30, з півгодинною перервою. Старші учні 4 кляси вчилися 4 години, молодші — третя і друга кляси — три години, а решта 2 години, з півгодинною перервою. Старші учні починали навчання зранку, молодші по полудні.

Всі учні розпочинали навчання молитвою „Отче наш", а закінчували молитвою „Богородице Діво, Маріє". Коли входив директор чи вчитель, усі учні підіймались на ноги й вітались словами: „Слава Ісусу Христу", виходячи з кляси — повторяли те саме. Після молитви дуже часто навчання розпочиналось популярним віршиком:

З Богом працю починаймо
І вперед все поступаймо,
А кому Бог допоможе,
Той всі труди переможе?

Коли приходив священик на релігію, тоді часто-густо учні співали одну з побожних пісень, як „Пречистая Діво, мати нашого краю", або „О, Мати Божа, до серця твого" чи іншу. Отець Кончевич любив таку релігійну пісеньку:

Царю Небесний, Боже могучий,
Ти утішителю, Дух правди Ти!
Іже вездісий і всевидючий,
Твоєї ласки на нас зішли!

„Шематизм", виданий у Львові 1913 р. (парох о. Гр. Кончевич), подає, що народня школа мала офіційне затвердження як чотириклясна, з чотирма учителями, з 233-ма учнями; працювали також вечірні курси в середу й п'ятницю, на яких учні вчились німецької абетки, а згодом і мови. Ці виклади офіційно звались „доповняючою п'ятою клясою". Ходили на ті курси Коваль Микола, Сколяк Стефан, Мартинюк Юрій, Стандрит Михайло, Прийдун Дмитро, Кусень Матвій та інші. В тому часі школярики першої кляси співали такі пісеньки:

Мамо моя люба,
Рідна моя мати,
Ти про діти, свої цвіти, (2 рази)
Дуже любиш дбати.

Я тебе сердечно
Всюди споминаю,
О твою я щастя-долю (2 рази)
Господа благаю.

Інколи співали:

Куку-куку, чути в ліску,
Ходім, співаймо, радо вітаймо
Божу, Божу, Божу весну!

Куку-куку, чуємо все,
Гаєм лісочком, бором поточком
Голос, голос, голос гуде!

Старий шкільний будинок став замалим, щоб там успішно продовжувати навчання. Громада вирішила, за дозволом і допомогою повітової шкільної ради, побудувати новий. Після затвердження пляну шкільною радою, приступили до будови, і так у 1912-13 роках побудовано двоповерховий будинок, покрито білою бляхою. Зовнішня праця була майже закінчена, залишилась внутрішня частина. Будинок мав сім викладових кляс та помешкання для управителя школи (до того часу управитель і вчителі жили в селянських хатах).

На превеликий жаль, воєнна хуртовина знівечила мозольну селянську працю! 1914 року багато членів будівельного комітету покликано на війну. Пішли й управитель школи Григорій Кісь та його допоміжна сила, педагог Петро Савчук. Обидва шкільні будинки світились пусткою, а діти й підростки бездільно пустували на громадському майдані майже чотири роки. Безпорадне жіноцтво зо страхом очікувало невідомого завтра. Восени 1916 р. фронтова лінія простягнулась обабіч річки Ценівки. Московська армія, розташувавшись у селі, розвалила обидва шкільні будинки: дерево спалили, а бляху й цеглу вивезли для будівлі фронтових ококів. Так і пропали шкільні будинки, в які було вкладено багато грошей і мозольної праці.

Хоча передвоєнне шкільництво мало свої успіхи, все таки до Першої світової війни в селі було майже 30% неграмотних, переважно жінок, старих та бідняків. Впродовж чотирьох воєнних років у селі перебували інколи довше, інколи коротко дві, ворожі собі армії, які складались з вояків різних національностей, і ні одна з них не турбувалась долею цивільного населення, залишеного на примхи воєнної долі.

***

Взимку 1918 р. повернувся з війни управитель школи Григорій Кісь зі своєю дружиною, яка після його відходу на війну виїхала з села, мабуть до своїх батьків. Весною того ж року війт села з кількома старшими ґаздами винайняли селянську хату, у Дмитра Попика, в якій примістили шкільне приладдя.

Тоді управитель Гр. Кісь з дружиною почали відроджувати шкільне навчання. Як і перед війною, наука розпочиналась привітанням „Слава Ісусу Христу", а відтак молитвою „Отче наш". Учні співали в той час уже воєнні пісеньки, на зразок такої (наводимо повний текст):

За горою та й за лугом
Ходить жовнір та й за плугом,
Оре ниву не свою,
Добре, що в своїм краю.

Оре ниву та й тужить,
Хто ж родині вдома служить,
Хто ж їм зоре та й пожне,
Як нестане вже мене?

Як лише відчинились двері в селянській хаті-школі, до неї вписались так багато охочих дітей, що годі було їх помістити в одній селянській хаті. Отож, старших річників, які переросли шкільні роки, довелося відкинути. Вони були жертвою воєнного часу й залишились малограмотними на все життя. Молодші річники поділено на першу й другу кляси: старші відвідували школу зрання, молодші після обіду чи по полудні. Директор Кісь з родиною примістився в селянській хаті Демка Кусня. Навчання розпочалось весною 1918 року, але тривало заледве до жовтня того ж таки року, бо в селі з:явилась епідемічна недуга, „плямистий тиф", який скосив багатьох середнього віку селян та їхніх дітей. Потім почались Визвольні Змагання, а згодом формування Української Галицької Армії. Знову покликано управителя Гр. Кісь до Армії. Його дружина, щоправда, залишилась з донечкою в селі, але шкільного навчання не продовжувала через інфекційну недугу. Тиф забрав і її семилітню одиначку-донечку, і тоді заклопотана дружина виїхала з села, мабуть до своїх батьків. Померли від тифу і власники хати, у якій приміщувалось шкільне устаткування. Так знову перервалося шкільне навчання в Ценеві майже на три роки. В 1919 р. перевезли шкільне устаткування з хати Попика до хати Андрія Вальорного, але вчителя не було, без огляду на обіцянки шкільної управи в Бережанах. Кількох дітей учив звичай-

ний селянин Йосиф Павлюс, і то лише час до часу. Нормальне навчання відновилось аж у 1921 р., коли повернувся передвоєнний фахівець-педагог Петро Савчук.

Треба підкреслити, що народні вчителі мали перед війною і після війни дуже великий авторитет. Вони були повноправними виховниками шкільних дітей, нарівні з батьками, а не технічно-інструкторським інструментом, який виконує свого роду призначення. Народній учитель мав моральне і законне право виховувати малолітню дитину, даючи їй батьківський приклад, словом і поведінкою, а коли заходила потреба, міг і покарати дитину різкою чи пояском. Певна річ, не всі вчителі мали однакові знання й педагогічний талант, все таки вони мали право пригрозити чи навіть вдарити школяра за його байдужість у науці, чи за невиконання шкільного завдання. За такі й подібні недоліки вчителі карали учня різкою, так зв. „пацою", двома-трьома ударами по долоні, за більші промахи — краяли по спині, ставили учня „на гречку", або залишали по школі: після закінчення денної науки всі учні виходили з кляси і йшли додому, а „гунцвота" учитель залишав на годину-дві в клясі, щоб виконав завдання. Народні вчителі звертали увагу кожному учневі, як треба поводитися в школі, в церкві, на вулиці і вдома. Коли б учитель довідався від інших учнів, що котрийсь із школярів не вклонився на дорозі бабуні чи дідусеві, і не привітав їх словами „Слава Ісусу Христу", — то школяр дістав би різкою по долоні. Не дай, Боже, було бавитись з сірниками, за те діставалось декілька різок. У школі видніла табличка з написом „не бавтеся сірниками". За такі та їм подібні прогріхи учителі карали учнів різкою, і вони не скаржилися на вчителя батькам, бо інколи батьки додавали кари ще й своїми поясками чи різками.

КОРОТКА БІОГРАФІЯ ПЕТРА САВЧУКА

Довголітній управитель народньої школи в селі Ценів Петро Савчук народився 11 липня 1892 р. в селі Угринів, Сокальського повіту. Вищу педагогічну освіту закінчив у Сокалі, до Першої світової війни працював народнім учителем

у селі Ценів, Бережанського повіту. Молодий, ще не пов'язаний родиною, він виконував свої обов'язки з непересічним педагогічним хистом. Здібностями і працею здобув собі повагу в директора школи Григорія Кіся, а згодом пошану й прихильність селян. З вибухом Першої світової війни покликано його до австрійської армії, на італійський фронт. Під час Українських Визвольних Змагань як поручник УГА був приділений до Окружної Команди в Коломиї. За Збручем був у „Чотирикутнику смерти", де перебув двократно тиф. Після ліквідації УГА був в'язнем у польському таборі для полонених в Домбю біля Кракова. Вийшовши на волю, повернувся до Ценева на учительську посаду, тепер уже не сам, а з дружиною і донечкою Корнелею.



Петро Савчук, в уніформі австрійського старшини, директор вселюдної школи в Ценеві від 1921 до 1938 рр.

У 1921 р. став управителем народньої школи. Тоді ще і школа й мешкання управителя містились в селянській хаті. Отож, на якийсь час управитель влаштувався в хаті Павла Мартинюка, згодом перейшов до Романа Коваля, а в 1925 р. — до новозбудованого шкільного будинку, де було приміщення для управителя. Крім шкільних обов'язків, приділяв немало часу кооперативній праці, як книговод. Любив і розумів селян у горю, в хворобі чи в нещасті старався допомогти, бо й сам походив із селянської родини. Дітей привчав до садівництва та городництва; інколи дораджував пасічникам — мав власну пасіку, в якій залюбки працював і міг багато дечого навчити. В 1933 р. польська влада почала підозрівати його й переслідувати за приписувану співучасть у шкільних саботажах. З польської колонії „Ценівки" сипались доноси до інспекторату на управителя Петра Савчука.

В 1937 р. польська влада зажадала від нього зміни обряду, себто переходу на римо-католицький обряд, на що П. Савчук відповів категоричною відмовою. Тоді польська влада позбавила його звання управителя школи, хоча все одно мусів виконувати працю, яка належала до управителя. Під кінець 1938 р. П. Савчука навмисне перевели до села Куряни, з майже виключно польським населенням. З приходом большевицьких „визволителів" у Західню Україну в 1939 р. працював у Бережанах, у відділі народньої освіти. З приходом німецької армії у Західню Україну, в 1941 р. він учителював у Торговельній Школі в Бережанах. В 1944 р., коли багато українських інтеліґентів евакуювались на захід, еміґрував і він зі своєю родиною, тимчасово поселившись у Німеччині, в місті Реґенсбурґу, в таборі „ДіПі", де працював у таборі в культурно-виховній ділянці. 1948 року прибув з родиною до З'єднаних Стейтів Америки, і зупинився в Ню Йорку. Тут, як і всі новоприбулі іміґранти, мусів виконувати фізичну працю для прожитку й утримання родини. Якраз напередодні пенсії перестало працювати його добряче серце: відійшов у вічність 6 жовтня 1957 р., на 65 році трудолюбивого життя. Тлінні останки сл. п. Петра Савчука покояться на нюйоркському цвинтарі „Кальварія"...

ПІСЛЯВОЄННЕ ШКІЛЬНЕ НАВЧАННЯ

Вже згадувано, що шкільні будинки були знищені в часі Першої світової війни, нормальне навчання в народній школі розпочалось у 1921 р., в селянській хаті Дмитра Прийдуна. Започаткував його тоді, вже як управитель школи, Петро Савчук, з першою клясою навчання українською мовою в письмі і слові, маючи близько 285 сільських пустунів, які підростали в роках війни без батьківського догляду й виховання. Батьки були на війні, самотні матері мали повні руки турбот на господарствах, а діти підростали на пустирах. Управитель П. Савчук поділив учнів на два відділи: деякі прибували до школи зранку, інші по обіді; взимку багато дітей перестали відвідувати школу, не маючи одягу, тоді навчання відбувалося тільки зранку. В 1922 р. багато дітей пе-

рейшли до другої кляси. Того ж року прибула допоміжна учителька Марія Дичківна. Громадська управа, а фактично війт, винайняли ще одну селянську хату, в Теодора Левицького-„Федика" (на північній стороні річки Ценівки, званій „Тамтой бік"), і в тих господарів влаштувалась учителька Марія Дичківна, яка провадила другу клясу. Ззовні здавалося, що шкільну проблему сяк-так полагодили, але насправді було немало проблем. Селянські хати були затісні для шкільної праці. Вчителі мучились у тісних хатах, а стиснені діти, не маючи найнеобхідніших речей для науки, не завжди встигали засвоювати шкільні завдання. До того, у півгодинові перерви школярі не мали де побігати, провітритись чи по-дитячому погаласувати. Вони бігали по подвір'ї господарів хати, а господарі сердито гукали на дітей, щоб не розганяли їхніх курей, не кричали, не бешкетували. Задля того шкільна проблема була насправді надто пекучою, і висіла на раменах селян, а головно на раменах війта й громадської ради. В 1923 р. шкільне устаткування перевезено до хати Олекси Лопатки, на східній кінець села, так зв. „Раківку", і тоді до школи прибули кільканадцятеро дітей польських колоністів, які знали тільки польську мову. Все таки, навчання продовжувалось українською мовою в слові й на письмі, лише старші учні мали три години тижнево — вчились читати й писати польською мовою. В 1924 р. шкільне устаткування знову перевезли до іншої хати, до Миколи Зазульки. На тому й закінчилась повоєнна шкільна „мандрівка", коли майже щороку тягали з хати до хати шкільні лавки.

Польська окупаційна влада, розбудовуючи на українських землях свої колонії, не поспішала з будовою в селі шкільного будинку. Тому громадська управа наклала на селян шкільний податок на закуп будівельного матеріялу та винайм фахових працівників. Звичайну будівельну працю, зокрема доставу матеріялу, селяни виконували безплатно. В 1924 р. почали будову, на старому фундаменті, шкільного будинку, яку завершили в 1925 р. Того ж таки року восені розпочалось у ньому шкільне навчання. Аж тоді припинилися шкільні муки по селянських хатах, і управитель школи нарешті зміг влаштуватися у шкільному будинку. Лише учи-

телька М. Дичківна залишилась на давньому місці, звідки її кудись перекинено в 1932 р.

В новому приміщенні учнів поділили на кілька відділів. Старші починали науку зранку, від 8 г. до 12,30, молодші від 1-ої години до 3,30 по полудні, з півгодинною перервою. В такій формі шкільне навчання тривало аж до розпаду Польщі. Щоправда, польські адміністраційні власті декілька разів змінювали шкільну програму.

Після брутально-жорстокої польської „пацифікації" в 1930 р. польські колоністи відсепарувались від ценівської громади, створивши нову і назвавши її „Ценівкою" — (Ценювка). Польська влада збудувала на тій Ценівці новий шкільний будинок, в якому вчили польські учителі, тільки і виключно польською мовою в слові й письмі. В 1932 р. шкільна адміністраційна влада виселила учительку-українку Марію Дичківну і прислала до українського села поляка Браха — вчити українських дітей польської мови. Влаштувавшись у селянській хаті Стефана Мельника, учитель Брах започаткував польську мову в нижчих клясах, де перед його приходом її не було зовсім. Українські діти не вміли і не хотіли говорити польською мовою, батьки дітей скаржились управителеві школи П. Савчукові,який, очевидно, не міг зарадити чи зупинити польонізування українських дітей поляком Брахом. Між ним і помічником Брахом тривала постійна боротьба. На весні 1933 р. прибув ще один учитель-поляк, Францішек Флис, який влаштувався в селянській хаті Ілька Розвадовського. Учителі-поляки почали настирливо польонізувати українських учнів. Брах підривав дітям вуха, щоб вони говорили польською мовою. Беззахисні українські діти прибігали, плачучи, додому, батьки покривджених вносили скарги і протести до шкільного інспекторату в Бережанах. Однак, всі ті скарги та протести не мали жодного успіху. Польські шовіністи калічили душі українських дітей.

Проти геноцидного польщення українських шкіл виступила Організація Українських Націоналістів, ОУН, під красвим проводом Степана Бандери. ОУН заплянувала провести відому шкільну акцію, яку здійснено в пам'ятнім місяці вересні 1933 р. Після акції було чимало часописних коментарів, з різними політичними поглядами-судженнями, але в се-

лах підбадьорились доти беззахисні батьки й почали підвищувати голоси протесту проти польонізації народньої школи. Хоча ті протести й не зупиняли наміченої у Варшаві польонізації, все таки вчителям-полякам довелося злагіднити систему тероризування шкільних дітей. Можна припускати, що самі вчителі побоювались викликати серед українців ще більшу ненависть. В „Шематизмі", виданому 1936 р., парох о. Стефан Стець подав, що народня чотириклясна школа в Ценеві налічувала 249 учнів, а в школі польських колоністів на „Ценівці" — лише 23 учнів.

В 1938 р. окупаційна влада переселила довголітнього управителя П. Савчука, управителем школи став учитель-поляк Брах, а його помічником такий же самий „колеґа" Францішек Флис.

***

Напередодні розпаду Польщі в 1939 р. учителі-поляки покинули школу напризволяще й вибрались із села, правдоподібно кудись на захід, звідки раніше прибули до села Ценів. Повоєнне навчання в народній школі, під керівництвом фахового педагога й щирого українця, мало позитивну сторінку. Народня школа, а відтак „Просвіта" зліквідували, врешті-решт, в селі духову темноту. Перед Другою світовою війною майже 90 відсотків населення було грамотним, між ними було багато здібних і добре підготованих дітей, котрі сміливо могли вступити до середньої школи, гімназії, на дальші студії, щоб поглибити знання. Однак, і економічний утиск українців у Польщі, і політична дискримінація не дозволяли селянинові відіслати свою дитину до міста, для осягнення вищого знання. Здібні селянські діти доповнювали знання в самоосвітніх гуртках, а згодом включалися в суспільно-громадську працю, виявляючи себе в читальні „Просвіти", кооперативі, „Кружку Рідної Школи", „Союзі Українок", театрально-аматорському гуртку, „Лузі", відтак в ОУН. Першою учасницею, котра пішла до міста Бережан здобувати вищу освіту, була Наталія Пайончківська, дочка свідомого селянина Антона й Євдокії Пайончківських, другою була Стефанія Коляска, потім діти пароха о. Стефана Комара, діти управителя школи П. Савчука .

СПОМИН ВІД АВТОРА

Як згадувано, передвоєнного вчителя Петра Савчука з родиною селяни і колишні учні щиро привітали, як учителя, патріота і ще так недавно — поручника Української Галицької Армії. Але село перебувало в повоєнній руїні, із збі-



Директор вселюдної школи в Ценеві зі своєю родиною, сидять зліва: дружина Кароліна, наймолодша донечка, Петро Совчук. Стоять зліва: Богдан, Кароля і Зенон.

дованими селянами. Управитель школи Петро Савчук шкільні обов'язки виконував точно, вміло, розумно і терпеливо, з незмінною привітною усмішкою на устах, а в його очах яснiла батьківська любов до селянських дітей. Як кол. старшина УГА був свідомий, що хоча фронтова війна й програна — розпочиналась стихійна національна боротьба. Тому він наповнював дитячі душі найвищим добром: знанням і любов'ю до своєї церкви, українського народу й своєї Батьківщини-України. Поза шкільними обов'язками, цікавився також суспільно-громадським життям: був активним відновником, а відтак книговодом кооперативи „Єдність", підготовляв статут для відновлення читальні „Просвіти", був дорадником і прихильником молодечого т-ва „Луг", цікавився театральним аматорським гуртком і допомагав Марійці Палажій підготувати театральну виставу в селянській стодолі „Ой, не ходи, Грицю". За це польська влада недолюблювала П. Савчука й почала його переслідувати, особливо коли почались на нього доноси з боку мазурських колоністів, які злобно закидали йому співучасть у шкільних саботажах. Так змусили його зменшити активність в суспільно-громадській праці. Однак, управитель школи П. Савчук і далі радо служив порадами та в міру можливости допомагав селянам в різних потребах своєю щирою працею, а головне — пильнував школи й дітей, неначе своєї родини. Відзначався всіма шляхетними прикметами. Перш за все, був віруючим і практикуючим християнином, добрим і прикладним батьком, дбайливим мужем своєї дружини; тактовною поведінкою та веселою усмішкою наближав до себе селян, котрі його завжди сердечно зустрічали. Довголітнього управителя ценівської школи шанували не тільки учні, а й усе населення села.

Не виходить мені з пам'яті один нещасливий випадок, коли загинув 23-літній юнак Стефан Попик, син Йосифа Попика. Його присипала земля при копанні будівельної глини. На місце нещасливого випадку швидко прибув і управитель школи Петро Савчук, старався рятувати нещасливого з допомогою руханки — штучного дихання. Не вдалося йому врятувати молоде життя, але всі бачили директора школи, людину благородного серця, в гуртку доведених до розпачу

батьків та селян. Він співчував батькам у їхньому горі, розраджував, заспокоював, як тільки міг.

Ще один незабутній родинний спогад з часу, коли моєму синові ще не можна було відвідувати народньої школи, бо не мав визначених шкільним законом літ. Хлопчина „перся" йти до школи, дармащо я пояснив, що ще не прийшов час, що він замалий бути школярем. Це все, однак, його не переконувало. Одного погідного ранку, коли сільська дітвора бігла наввипередки у школу, побіг за гуртом і наш синок. Від нашого двору до шкільного будинку було приблизно півкілометра, досить далеко, як на дитину. Коли хлопчина з'явився сам у школі, управитель Петро Савчук не насварився на нього, як то завжди бувало в шкільних директорів. Петро Савчук ніколи таких метод не практикував, а вже особливо до дітей, він мав дійсно батьківський підхід. Він лагідно розпитав, чий це синок та скільки йому років? Не знаю, яка була дальша їх розмова. П. Савчук, як досвідчений педагог, пояснив хлопчині, що йому ще потрібно з'їсти багато каші, щойно тоді його приймуть до школи. З великою втіхою прибіг хлопчина додому й попрохав матір наварити йому багато каші. Очевидно, мати не знала, чому це раптом синкові так страшенно захотілося каші... Вечором зварила йому кашу, наш синок з'їв з незвичайним апетитом і ліг спати. Рановранці він знову побіг до школи й заявив управителеві, що вже з'їв багато каші! П. Савчук знову спокійно вислухав благання дитини й сказав: „Нехай прийде твій батько завтра до мене". Повернувшись додому, синок сказав мені, що професор Савчук кличе мене до себе, і то „конечно завтра". Я запитав, чому саме пан Савчук кличе мене через нього, а не через когось іншого? Тут, очевидно, таємниця синочка мусіла виявитись, а мені не лишалося нічого іншого, як піти до управителя й перепросити за те, що наш малий так наполегливо перешкоджає йому в праці. Я зайшов до канцелярії, перепрошую, але він не звертає на це уваги, лише сказав, що зробив би все можливе, щоб прийняти хлопчину до школи, але не може, бо дитина ще не має 6-тьох років. Після того подав мені цінні вказівки, як потішати дитину, щоб її заспокоїти.

Згодом через утиски окупаційного режиму Петрові Савчукові довелося залишити шкільний будинок, з молодим садом при нім, який сам виплекав, де вчив учнів садівництва та городництва. Там стояла взірцева пасіка, де сл. п. Петро Савчук залюбки працював у вільний час. Тоді вже наш синок ходив до школи. Якось увечері він сумовито заявив: „Тату, вже вибирається від нас цей пан професор, котрий казав мені їсти багато каші"... Так уміло підходив П. Савчук до селянських дітей та їхніх батьків.

Я переконаний, що коли б був ще в живих П. Савчук, тоді й цей спогад був би наполовину повніший і змістовніший, бо він знав село Ценів багато краще від мене. Шкода, що не пощастило йому залишити спогаду, який збирався написати.

Після відходу П. Савчука з села Ценева селяни завжди згадували та ще й нині згадують з вдячністю про свого доброго директора й фахового педагога. Нехай же чужа земля буде йому легкою!

З початком воєнних дій між Польщею і Німеччиною 1939 року учителі тимчасово припинили шкільне навчання, а згодом учителі польської національности виїхали зовсім із села.

В другій половині жовтня 1939 р. прибув з Бережан представник із тимчасового управління совєтської влади, старшина червоної армії, здається інженер Доценко. Він заявив голові сільської управи, що „Комісаріят Народньої Освіти" наказує сільській управі скласти список народніх учителів і вислати їх до Бережан на шкільну нараду, яка мала відбутись через декілька днів. Але ж учителі-поляки виїхали з села в часі розпаду Польщі, і тому совєтського старшину поінформували про відсутність у селі учителів. Він оглянув шкільний будинок, в якому стояли лавки та інше устаткування. Усунено тільки зненавиджених польських „вождів" та білого символічного орла, якого раніше вперто скидали члени ОУН зі шкільного будинку й чіпляли на дверях стайні Миколи Чаки, в якій він плекав домашню кізку. По кількох днях після тих оглядин прибула до сільської управи молода панна Марійка Дика з дорученням управління відділу Народньої Освіти в Бережанах, як управителька народньої школи в селі Ценів. Крім неї, на допоміжні учительські сили

покликано молоду громадянку села, із закінченою учительською семінарією, Наталію Анастазію Пайончківську, згодом замужню Хоманчук, Ярослава Абрагамовського та учителя польської національности (забулось його прізвище). Він учив у близькому присілку Потіцький Синьків, що в той час підлягав доглядові ценівського управителя. Врешті-решт, розпочалось шкільне навчання, після довгої перерви школярики побігли до школи. Учителі були змушені вчити за новою, совєтською шкільною системою, яка була протилежною до системи в Польщі: усунено релігію, молитву, а також християнський привіт „Слава Ісусу Христу". Так мала б виростати й виховуватись селянська дітвора, а згодом і українська молодь. Та, очевидно, малі школярі, які раніше засвоїли ці духові вартості, не так то радо приймали нову совєтську шкільну систему. Батьки також ставилися з відразою до атеїстичного виховання. Навчання відбувалося українською мовою в письмі і слові, але не було ні підручників, ані докладно розроблено шкільної програми. Управителька М. Дика взагалі не цікавилася шкільними справами, якими турбувались її попередники, директори школи, тобто шкільним устаткуванням, канцелярійним приладдям, опаловим деревом та гігієнічною сторінкою. Всі ті важні обов'язки спадали на голову молодої учительки Наталії Анастазії Пайончківської. Управителька школи часто виїжджала до Бережан, нібито в шкільних справах, постійно вимагала від сільської управи підводи. Вона швидко познайомилася з інженером Доценком і так же швидко вийшла за нього заміж. Голова сільської управи мав також досить клопоту: Дика часто їздила до Бережан, бавилась там до пізньої пори, поверталась серед ночі. Візники, які чекали на директорку в Бережанах до півночі, сердито на неї нарікали, та й сама поведінка молодої панни-управительки народньої школи не приносила їй того респекту, яким користувались попередні шкільні директори. Одначе, все це тривало коротко — згодом зліквідувалось тимчасове управління, і так розпочався новий період в галузі освіти й культури, головно в системі українського шкільництва.

Коли перестало діяти тимчасове управління, тоді управителька М. Дика залишила шкільні обов'язки й переїхала,

разом із чоловіком, до Києва; виїхав у східні області й учитель Ярослав Абрагамовський, і в школі залишилася тільки Наталія Пайончківська. З початком 1940 р. прибула окупаційно-адміністраційна совєтська влада, „влада селян і робітників". Для кращого охоплення й контролі над вихованням української молоді новітні володарі поділили повіти на менші райони. При цьому поділі вони розмежували Бережанську землю надвоє, село Ценів припало до маленького подільського містечка Козова, в якому швидким темпом творились всякі керівництва й установи, включно з відділом Народньої Освіти. Тоді з новоствореного району прибув голова відділу Константин Сачко: прикріплений до Ценева, він мав контролювати і шкільництво, і все суспільно-громадське життя. Відділ Народньої Освіти призначив до Ценева шістьох молодих народніх учителів: Софію Смачило-„Кусень", Романа Прийму, Ярослава Ваврика і двох учительок із Полтавщини — Олю Гавриленко та Марію Диньку, а керівництво школою доручив Наталії Пайончківській (Хоманчуковій). Чотириклясна школа охоплювала 230 дітей у віці від 7 до 12 років. Наука відбувалася в дві зміни, бо шкільний будинок мав лише три приміщення-кляси, а учнів розділено на 6 відділів, а саме: перша кляса — понад 40 учнів, друга й третя кляси — по два відділи і четверта кляса.

„Комісаріят освіти радянської України" наресті розпочав свою плянову працю на окупованих землях Західньої України нищенням культурних надбань українського народу, ліквідацією культурно-освітніх інституцій та їхніх бібліотек, а рівночасно й знатніших громадських діячів. Заведено значні зміни і по школах. З програм, як згадувано усунено молитву, хрисиянське привітання й науку релігії, зате з великою увагою слідкували, щоб діти заучували „ідеї" Леніна й Сталіна. До тих великих і раптових змін ні молоді учителі, ні населення не були приготовані, і тому до всього ставились байдуже, а то й з відразою, що значною мірою утруднювало виконання плянів большевицької верхівки.

В той час до відповідальности директорки школи в Ценеві ще належали одноклясні школи в польській колонії „Ценівці" та в присілку Потіцький Синьків, де вчилося близько 80 учнів і працювали вчителі-поляки. Молода директорка Н.

Пайончківська опинилася перед важким завданням. В першу чергу, треба було придбати більше приміщення під шкільні кляси, дістати устаткування (лавки, таблиці, столи, яких у той час годі було роздобути), а також забезпечити вчителів відповідними житлами. Завдяки її наполегливим старанням, при співпраці тодішнього голови сільської управи Івана Мартинюка, ті труднощі подолано. Дуже важкою справою, якою в попередніх роках займався війт у співпраці з директором школи, була справа забезпечення шкільного будинку опалом на зиму. За московсько-большевицького режиму, треба було в Райвиконкомі, себто в „Районовому виконавчому комітеті", дістати приділ і дозвіл на заготівлю опалового дерева. На превелике здивування, вперше в історії адміністрації шкільництва в Західній Україні одержано наказ, що для огрівання шкільних будинків треба брати, крім дерева, також торф! Який глум! Огрівати шкільні приміщення невідомим досі торфом, який у висліді давав багато пороху й бруду, але дуже мало тепла . . .

Праця з дітьми, дармащо серед важких обставин, ішла своїм руслом. Молоді вчителі навіть при відсутності шкільних підручників і навчального приладдя все таки добивалися певних успіхів. У той час поступив до семиклясної школи в Козові визначний учень Микола Несторович. Після відступу московських комуністів він доповнював гімназійну освіту в Бережанах (тепер учителює в десятирічній школі десь біля Львова). Найбільше старань докладала дир. школи Н. Пайончківська. Вона, крім обов'язків при керівництві шкіл у трьох дільницях, давала методичні й дидактичні вказівки та поради молодим учителям, провадила навчання на дві зміни з двома клясами учнів; дуже часто її викликали в канцелярію сільської управи виповнювати списки населення чи виборчі листи, які були пропаґандивним конем соціялістичної влади, що творила в селі багато пропаґандивного шуму, нібито в найдемократичнішій країні світу Натомість, на практиці та декларативна демократія безоглядно ліквідувала духові вартості українського народу. Таке обманство пригнічувало свідомих селян, а тим більше національно свідому директорку школи.

БІОГРАФІЯ НАТАЛІЇ АНАСТАСІЇ ХОМАНЧУК-ПАЙОНЧКІВСЬКОЇ

Наталія Анастасія Пайончківська народилася в селі Ценів, Бережанського повіту, в селянській родині господарів Антона й Євдокії Пайончківських. Початкову школу закінчила в рідним селі, проявивши великі здібності в навчанні.

Не можу поминути події й особи, яка мала значний вплив на розвиток культурно-національного життя. Вперше в в історії Ценева селянин наважився післати дитину в місто здобувати вищу освіту. Ним був шанований і люблений господар, добрий ремісник Антін Пайончківський. Його дочка, четверта дитина в родині, Наталія Анастазія, вже в початковій школі проявила здібності до науки, тож 1925 р. за намовою тодішнього директора школи Петра Савчука вона опинилася в Бережанах, в 5-ій клясі державної школи. Раптова зміна, себто перехід із села в місто, як також зміна викладової мови на польську спричинили для молодої учениці багато труднощів, які вона поборювала з великою дбайливістю і впертістю. Цьому сприяли її ніжна вдача і витривалий характер. Невеличка ростом, ясна бльондинка, весела й доброзичлива, вона скоро здобула симпатії серед нового довкілля. Постійні розмови з товаришками та читання книжок допомогли їй опанувати польську мову, так що незабаром вже виступала на шкільній сцені в ролях королівен чи янгелів. Свої акторські здібності виявила опісля на сцені в Ценеві, де вис-

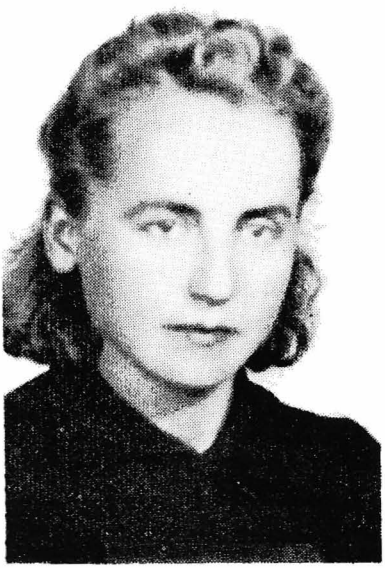

Директорка 7 клясової школи в Ценеві, Наталія Пайончківська-Хоманчук, 1940 р.

тупала в головних ролях у драмах „Ой, не ходи Грицю" — Маруся, „На ясні зорі", „Про що тирса шелестіла" — Калина й інші. Її поява на сцені з легкими й певними рухами, з добре опанованою ролею, гарний тон її голосу в розмові чи пісні та приваблива зовнішність викликали миле враження у глядачів, а в молодих дівчат пробуджували бажання наслідувати її, — тому в той час театральне життя в Ценеві піднялось до високого рівня. Закінчивши 7 кляс народньої школи і здавши вступні іспити, вона перейшла до державної учительської семінарії в Бережанах. Восени 1930 р. страшна польська пацифікація, знущання над українським населенням Західньої України дошкульно відбились і на українках-ученицях польської семінарії, бо на українських студенток посипались наклепи й доноси, а там і репресії зі сторони викладачів. Треба було докладати всіх зусиль і наполегливою працею поборювати несприятливе відношення до учениць-українок.

Як відомо, кожна медаля має дві сторони, так і шовіністично наставлене польське оточення сприяло розвиткові національного світогляду та кристалізуванню характерів української молоді на засадах 10 точок Декалогу українського націоналіста. Ті точки напевно знала Н. Пайончківська, бо прихильне відношення до селян і культурно-освітня праця серед них були доказом її палкої любови до поневоленого українського народу. Вона ніколи не стояла осторонь, завжди була активною серед дівчат і жінок, за що дуже часто мусіла відповідати перед поліцією.

Після складення матуральних іспитів одержала диплом учительки з правом навчання в польських державних школах. Однак, посади-праці поляки ніколи їй не дали, бо для „гайдамачек мєйсце за Днєпр:м"... Молода вчителька сама включилася в працю над вихованням української молоді: влітку вела дитячі садочки в селах Рогатинщини, як у Лучинцях, Підгороддю, Потоці, а взимку провадила курси з історії України та з куховарства по селах Бережанщини — Вербові, Стриганцях, Шумлянах. Ті курси організувала Галина Дидик (яка тепер повернулась аж по 25 роках каторги в Мордовських таборах суворого режиму...).

Прийшов рік 1939 і приніс великі зміни. Восени під натиском німецьких і російських військ упала недолуга польська держава. На землі Західньої України вступила червона армія, а за її баґнетами — і совєтська влада, яка взялась „господарювати" шляхом нищення здобутків української культури та проявів національного життя. Посипались арешти української молоді, вивози в сибірську тайґу. Ніхто не був певний за завтрішній день.

В той час Наталія Пайончківська, як згадано, дістала призначення на працю управительки школи в Ценеві та керівництво одноклясними школами в мазурській колонії, „Ценівці" й Синькові Потіцькому. Не легко було завідувати трьома школами, віддаленими одна від одної, та ще й на дві зміни, але молодий педагог і тут виявила знання, здобувши пошану й любов серед дітей, учителів, а передусім серед громадян села. З вибухом німецько-большевицької війни та проголошенням відновлення Української Державности у червні 1941 р. повітовий провід ОУН покликав її на працю до Бережан, де по двох місяцях була заарештована німецьким ґестапом, разом із проводом Бережанської округи. Усіх їх фашисти перевезли до тюрми в Тернополі. На інтервенцію адвокатів, покійних В. Бемка й Баб'яка (старости міста), жінок звільнили, а мужчин перевезли до концентраційного табору в Осьвєнцімі. Вийшовши з тюрми, повернулась вона до Бережан і відчинила книгарню, якою дуже справно завідувала, постачаючи книжки до шкіл, бібліотек „Просвіти" та всяке приладдя до громадських канцелярій всіх сіл Бережанського повіту. Влітку 1943 р. вийшла заміж за вчителя Миколу Хоманчука, а через рік із маленьким тритижневим сином на руках вирушила в світ, в час великого ісходу українців на захід. По довгій мандрівці й скитальщині по різних таборах Чехо-Словаччини й Німеччини, 1947 р. переїхала вона з чоловіком і дитиною до Америки. Родина поселилася в Ню Йорку, де п-і Наталія відразу ж включилася в суспільно-громадську працю. Була однією з засновниць жіночої секції при „Самопомочі", належала до хору „Боян" під проводом д-ра Володимира Калини, була кілька років головою Батьківського кружка Музичного Інституту, виховницею молоді СУМА в Асторії, працювала в різних референтурах — виховній,

культурно-освітній, організаційній, в Союзі Українок Америки, як у 1-му відділі, так і в Окружній Раді в Ню Йорку; також організувала Дитячий Садок і Школу Українознавства в Асторії, якими керує і тепер. При всій тій многогранній праці не занедбувала й родинних обов'язків, виховавши двох синів на свідомих українців та добрих громадян Америки.

❦

Заледве встигли втекти комуністичні „визволителі" із Західньої України в 1941р., як услід за ними посунули чергові, німецькі окупанти, в роді „Будівничих Нової Европи" В тому переходовому часі народня школа перебувала в стані кризи. В селі знову не було жодного вчителя. Хоча фронтова лінія швидким темпом посувалась на схід, німецький окупант не поспішав, а радше — не думав про розбудову шкільництва для українського народу. В гітлерівському корані „Майн кампф" виразно підкреслювалось, що культ.-освітнє знання належить виключно німецькому народові... Після посунення німецької армії на східні області України, не вивезені на Сибір українські професори і педагоги самовільно взялися організовувати українське шкільництво. Так пізньої осени 1941 р. повітова шкільна управа доручила проф. Станиславові Сандецькому взяти на себе управительство семиклясової школи в селі Ценеві.

Проф. Сандецького з родиною щиро привітали громадяни, тим більше, що багато його знали з попередніх років, як директора українського банку в Бережанах (він приїжджав кілька разів у село, в справі кредитової кооперативи, так зв. „Райфайзенки"). Проф. С. Сандецький лагідною і веселою вдачею заімпонував ценівським громадянам, а ще більше тим, що виявився уважним педагогом, свідомим українцем, фаховим математиком і надзвичайно працьовитою людиною. За короткий час він згуртував коло себе не тільки школяриків, але й дорослих. Шкільне навчання відбувалось українською мовою та письмом, з 233 учнями, які були поділені на 7 відділів: 1, 2 і 3 кляси мали приблизно по 45 учнів, 4 і 5 — по 30 учнів, 6 кляса — 20 учнів і 7-ма — 18 учнів.

Під його доглядом перебували ще дві школи-одноклясівки, у присілку Потіцький Синьків з 23 учнями і в колонії „Ценівка" з 20 учнями. Шкільні обов'язки виконував чесно, солідно й точно, і такої ж солідної та солідарної праці вимагав від допоміжних учителів. На жаль, допоміжні вчительські сили постійно мінялися, бо не вистачало людей з педагогічною освітою; їхні місця заповняли студенти, які й самі скоро відходили продовжувати студії. Отож, що два-три місяці допоміжні учителі мінялися. Тоді працювали такі вчителі: Іван Гнойовий, Роман Прийма, Микола Хоманчук, Михайло Новицький та інші. Допоміжні вчителі не мали закінченої учительської семінарії, були початківцями, або студентами. Постійні зміни утруднювали шкільне навчання. Натомість у тому часі шкільна повітова управа в Бережанах була під керівництвом українських педагогів і відданих виховників української молоді та шкільної дітвори, а не в руках окупаційних властей. Німецький окупант спочатку не цікавився українським шкільництвом. Українська шкільна управа вимагала, щоб учні народньої школи швидко засвоїли втрачені під час польської, а відтак совєтської окупації, не допущені до вивчення програми з історії, географії та літератури. Проф. С. Сандецький пильнував і совісно виконував усі вказівки. Поза шкільними обов'язками, управитель С. Сандецький завжди знаходив час для допомоги сільській управі в континґентових труднощах (примусовий податок німцям), — С. Сандецький зручно допомагав у різних складних континґентових справах. Не раз виникала потреба чи справа, коли управитель мав легший доступ до повітової управи і міг усе краще полагодити, ніж хтонебудь інший. За це громадяни Ценева згадували і ще згадують його нині словами вдячности!

У 1943 р., коли управителем школи ще був проф. С. Сандецький, кілька його учнів та учениць з успіхом закінчили народню школу і вступили до гімназії в Бережанах. Між ними вступив тоді до гімназії в Бережанах Осип Мартинюк, але воєнні події перервали гімназійне навчання, отож довелося його докінчувати в Німеччині в таборі „Ді-Пі" в Авґсбурґу. В Америці він закінчив зі срібною медалею вищу освіту в ділянці архітектури, в стейтовому університеті Стіл-Вотер



Осип Мартинюк, по закінченні архітектурних студій в університеті Стіл-вотер, Оклагома 1956 р.

в Оклагома. Після того поступив на вищі студії до Камбрук Академії Мистецтва, в стейті Мічіґен, де одержав ступінь магістра, тепер працює в стейтовому університеті Кент, Огайо, як професор архітектури. В тому ж 1943 р. вступили до торговельної школи в Бережанах такі учні проф. С. Сандецького: Василь Коваль, Йосиф Медвідь, Василь Лопатка, Василь Терещук, Володимир Прийдун, Іван Попик, Осип Василик, Параскевія Вихрущ, Олена Несторович, Євдокія Ковадло, Іван Лопатка, Володимир Пайончківський. Після закінчення Другої світової війни згадані учні поглибили своє знання, деякі працюють учителями, а інші на відповідних посадах у різних підприємствах. У їхніх осягах є і певні заслуги відданих педагогів ценівської народньої школи — Наталії Хоманчук-Пайончківської та проф. С. Сандецького.

**
*

БІОГРАФІЯ ПРОФ. СТАНИСЛАВА САНДЕЦЬКОГО

Народився в Жадині 16 вересня 1903 р. Звідти батьки прибули з півріччим синком до міста Бережан, на західніх землях України, і там поселились. У Бережанах закінчив народню школу та клясичну гімназію. В молодечих роках працював у студентських організаціях та брав участь у війнах, які тоді відбувались на землях України. В 1926 р. поїхав на дальші студії до Познаня, де закінчив 1931 року університетські студії й дістав диплом учителя математики. В 1931

році повернувся до Бережан, і там розпочалася його боротьба за існування: польська влада не давала праці українській інтелігенції. Тому по закінченні університету давав лекції з математики й фізики ученицям та учням Бережанської гімназії, заробляючи таким способом на життя. Як писав на наше прохання проф. С. Сандецький, — „У 1932 р. я одружився з Мирославою Метельних, впродовж 4-ох років ми спільно й успішно боролися за існування. В 1936 р. я одержав посаду в українському кооперативному банку, в якому був начальним директором аж до розвалу Польщі. Після її упадку західні землі України окупували московські комуністи. За їхньої окупації я працював учителем математики в Бережанській гімназії. Праця була тяжка. Кожного дня тисячі родин зі страхом очікували вивезення на далекий Сибір, звідкіль не було вороття. Під таким терором ми жили до 1941 р. Після приходу німецької армії й зайняття західніх земель України мене перенесено до села Ценів, на директора семиклясної школи. Від того часу для мене та для моєї родини розпочалося дуже активне та щасливе життя . . . — С. Сандецький".

Не зважаючи на все, у 1943 р. проф. С. Сандецький на власне бажання залишив посаду управителя школи — задля щирої любови до українського народу та нашої Батьківщини! Він сам вибрав незнану путь вояцької мандрівки, пішовши до лав Української Дивізії „Галичина", міняючи учительське перо за рушницю, цивільну пухку постіль на тверде вояцьке „пріччя". Однак, О. Сандецький ніколи не нарікав на свою долю, він завжди був гордий за свій вибір.

Після відходу С. Сандецького обов'язки управителя школи перебрала на себе молода симпатична панна, веселої вдачі і мужнього характеру, Євгенія Болівна, як допоміжні учительські сили працювали Ярослав Івашків, Осип Пайончківський та інші. Без огляду на такі наглі зміни, навчання продовжувалось за попереднім розподілом: старші учні приходили до школи зранку, а молодші по полудні. Є. Болівна виконувала обов'язки управителя чесно, точно й рішуче, вимагаючи того самого від своїх помічників. Хоча учителі не були кваліфікованими педагогами і їм не легко було зрозуміти психіку малолітньої дитини, але під дбайливим догля-

дом Є. Болівни вони старались дати учням той капітал, якого вогонь не палить і вода не змиває...

З листування довідуємось, що тепер у селі є два шкільні будинки. В старому будинку відбувається слюсарсько-механічне навчання, під доглядом Антона Ухмана. В 1964 р. Управління Народньої Освіти заняло парохіяльні будинки і примістило в них восьмиклясну школу з 18-ма вчителями. У листах згадували, нібито молодші громадяни стараються збудувати ще один шкільний будинок, для десятирічки. Згадувано також, що приблизно 80 хлопців і дівчат — дітей колгоспників — з успіхом закінчили вищу освіту й працюють як умові працівники учителями, інженерами, медичними сестрами в Стрию, Бережанах, Козові Тернополі і чомусь навіть поза Україною, на чужині — у Москві й Ленінграді. Часто згадується, що в сучасному селі є біля 18 студентів, які студіюють у різних областях України, а деякі знову ж таки у Москві та Ленінграді. Їхні батьки далі гарують на колгоспних полях при обробці буряків від сходу до заходу сонця, а інколи й при електричних лямпах. Певна річ, що оті колгоспні буряки женуть дітей колгоспних батьків до школи, а згодом і до вищих студій, навіть на чужину — в Москву, аби тільки уникнути колгоспного рабства.

КУЛЬТУРНО-ОСВІТНЄ ЖИТТЯ

„Освіта творить єдність в народі", сказав данський освітник Ґрундтвік. Коли в 1772 р., по першім розборі історичної Польщі Австрія заняла Галичину, застала у ній непоглядно чорний ліс, духової темноти селянських мас. В той час селянство було закріпощене й відробляло чорні дні приписаної панщини, позбавлене всяких горожанських прав, а про освіту для цієї маси очевидно ніхто ані не думав. Все таки, пригноблені чужинцями і занедбані своїми, селянські маси зберігали свою окремішність, завдяки нашій українській Церкві, східнього обряду, а зокрема завдяки священикам патріотам, які переходили разом з народом польські наруги та погорду. Польські вельможі з насмішкою глузували над безрадним у селі українським народом, мовляв, у селі живе тем-

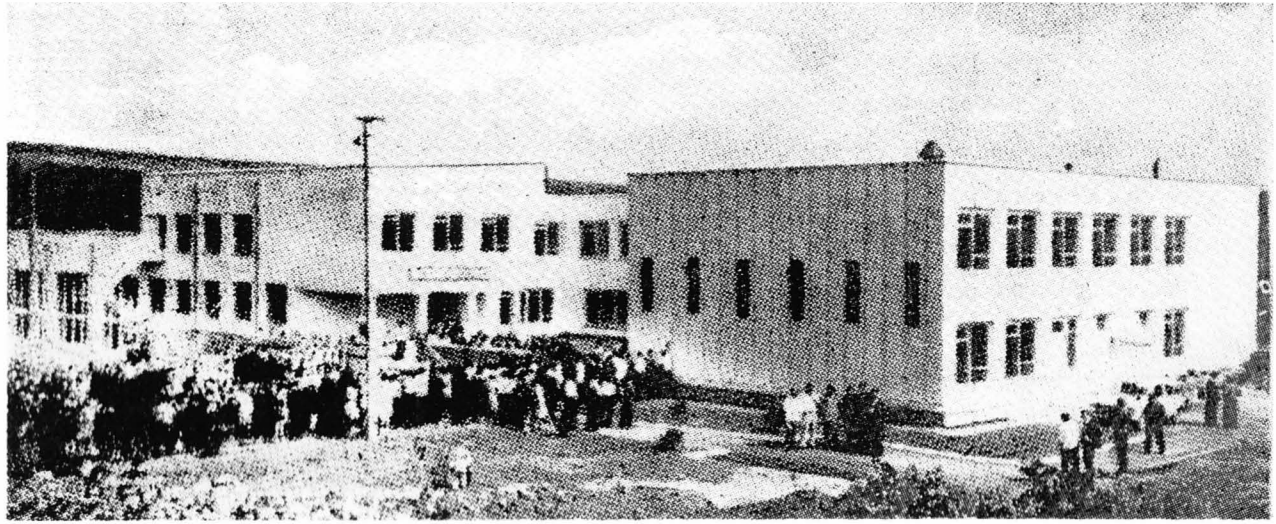

Другого вересня 1976 р. відчинилися двері нової десятиклясової школи, збудованої в Ценеві 1976 р.

ний „хлоп" і руський „поп". Тож треба думати, що той руський „поп" і придушений темнотою „хлоп" становили в той час, ядро української нації. Сільські священики перші почали закладати по селах народні школи, а коли прийшла черга на культурно-освітнє життя, вони знову були першими, які закладали у селах читальні „Просвіти". За те польські дідичі ненавиділи духового пастира українського народу і обкидали його брудною гряззю.

До заснування в селі читальні „Просвіти", ніхто й не турбувався, щоб селянин читав якусь культурно-освітню книжку, а про часопис „газету" годі було й думати, хоч були вже в селі громадяни, які вміли читати й писати. Вони в більшості читали Біблію і Молитовник, писаний старословянським письмом. Для неграмотних людей сільські шинкарі читали „сонник" і „пророцтва арабської цариці Михальди", яка пророкувала гріхи людства, „Содому і Гомору", про кінець світа й страшний суд. Ці пророцтва були широко розповсюджені, про них розказували всі ті, що вміли і ті, що не вміли читати й писати. Проти читання „сонника чи Михальди", виступали о. парохи і забороняли їх читати, звертаючи свою увагу парохіянам, і пригадуючи їм першу Божу Заповідь, „Не знай інших богів крім Мене".

Мабуть „сонник і Михальда" доводили селян лише до більшої розпачі. Селянин відчував суспільне горе, але рятунку його не бачив. Тому він шукав його у „Ліповій корчмі", де запивався з розпуки і безраддя. Однак, і в тій біді був дуже гордий, „гоноровий". Навіть за дрібну зневагу, нанесену часто в корчмі, або при чарці, не давав прощення, і видавав останній гріш на „процеси" за образу чести, „гонору".

Коли в 1868 р. засновано у Львові Матірне Товариство „Просвіта", яке поставило собі завдання провадити освітню працю серед гноблених чужинцями і занедбаного галицького селянства. В той час по селах основниками читалень „Просвіти" були сільські священики. При тому треба сказати, що не всі греко-католицькі священики погоджувались з ідейною працею Товариства „Просвіта". В 1874 р., так звані старорусини заснували в Коломиї під проводом о. Івана Наумовича конкуренційне освітнє товариство москвофільського напрям-

ку. Названо його ім'ям Михайла Качковського. В той час до цього товариства належало багато греко-католицьких священиків, які запопадливо закладали у своїх парохіях читальні Качковського.

В Ценеві був парохом щирий прихильник старорусинів о. Іван Мойсович, він вважав, що „хлопові" не конечно знати грамоту та свою історію, а мусить він передусім дбати про кусень хліба для себе й своєї родини. Однак сотрудник — „вікарій" о. Мойсовича, молодий священик щирий приятель занедбаних селян, о. Сильвестер Дичковський, напосідався заложити в Ценеві читальню „Просвіти". У зв'язку з цим велася кількалітня суперечка між о. парохом і його сотрудником, не тільки в справі читальні „Просвіти", але також і в парохіяльних справах. Хоч переможцем завжди виходив о. парох Іван Мойсович, все таки о. С. Дичковський провадив між свідомими громадянами культурно-освітню працю.

В той час у Львові Юліян Романчук видавав інформативний двотижневик „Батьківщина". Цей двотижневик приносив до села поштовий листонош з містечка Козова; його читали о. С. Дичковський, Микола Смик, Олекса Лопатка, Ілько Мартинюк та інші провідні ценівчани.

Внутрішні політичні непорозуміння між українцями, поляки старались використати у Відні для польської політики. Коли намісник Галичини Казимир Бадені, заняв становище австрійського Президента міністрів, мав спромогу „залізної руки", перемогти при горезвісних „баденівських виборах". 1897 р. розвинув польський терор, так що в багатьох місцевостях дійшло до кривавих розрухів — вісім селян убито, кількадесят поранено, а кількасот заарештовано. Але ці криваві засоби не зламали українського руху.

В 1895 р. засновано в Бережанах філію „Просвіти". В тому часі помер о. Іван Мойсович, і тоді на становище пароха прибув о. Григорій Кончевич, про якого вже згадувано. Це ж була надзвичайно працьовита людина у виконуванні душпастирських обов'язків і щирий приятель затурканих і убогих селянських мас. Його ім'я втішалось належною пошаною не тільки серед селян Ценева, але також серед провідної верстви Бережанського повіту. Він був не лише духовним пастирем, але й народнім провідником, українським патріотом.

В 1906 р. о. Григорій Кончевич заснував у Ценеві читальню „Просвіти", яку примістили в хаті Дмитра Попика. Першим головою цієї читальні був її основоположник, о. Гр. Кончевич, господарчим референтом Ілько Розвадовський, членами управи Яків Кравець, Микола Смик, Олекса Лопатка, Ілько Мартинюк, Йосиф Прийдун, Михайло Вальорний, Тома Бесага та інші. В читальні можна було прочитати український тижневик, а згодом щоденник „Діло", який видавано у Львові за редакцією Володимира Барвінського, а також двотижневик „Письмо з Просвіти", як самоосвітний часопис. Ці часописи читали звичайно в голос для неграмотних людей. Ішов тоді по галицьких селах клич, щоб власними силами рятувати село від визиску чужих банків та приватних купців.

В 1907 р. австрійський уряд провів нарешті реформу парляментарних загальних виборів. Тож ценівчани потішали себе, що після кількох століть шляхетського безправства таки прийшла в Австрії конституційна реформа.

На початку XX ст. до села приїжджали з Бережан молоді студенти, закликаючи селян до самоосвіти, до боротьби з чужонаціональними банкирами, в основному з багатими шляхтичами дідичами за власні права. Але сільські старожити уважали, що все, що маємо, походить з ласки Бога! Його мудрости подобалося, що одні є багаті, а інші бідні. Тож бурити той лад — значиться бунтуватися проти Божої волі, з волею Божою треба годитися. А всі терпіння на землі, і голод і нужда, і недостатки є нічим супроти терпінь, які нас чекають у пеклі.

Натомість представник польського панства намісник Андрій Потоцький, повів соймові вибори в 1908 р. по лінії „баденівських" насильств і зловживань, але за кров убитих при виборах селян сам заплатив головою. 12 квітня 1908 р., коли за вбитого селянина Марка Каганця, впав ґраф А. Потоцький, з руки молодого студента Мирослава Січинського. „Атентат Січинського", надав великого розголосу не тільки в Галичині, але й поза межами Австро-Угорської монархії. Після атентату по селі ходили втаємничені збирачі грошей на викуп Січинського з тюрми. За іменування по ґрафі А. Потоцькім намісником Галичини став речник ягайлонської

ідеї Михайло Бобжинський, що „Польща од можа до можа".

У зв'язку з кривавими подіями в Галичині д-р Володимир Охримович, сказав: „я зневірився у слушність парляментарної боротьби, я втратив надію, щоб у парляменті можна щось добре для народу зробити". В той час Іван Франко писав, що де панує „свинська конституція", неможливо боротися конституційними свободами. Про згадані події вже голосно говорили свідомі ценівські селяни. Траплялись і такі, що говорили нам хлопам все одно, чи згинути на своїй землі чи десь на морю, виїжджаючи до „Північної Америки"

У виданому у Львові 1909 р. „Шематизмі", о. Гр. Кончевич подає, що в читальні „Просвіти", було вже 68 дорослих членів і 157 книжок.

В 1909 р. в селі засновано „Сільсько-господарський Кружок", 40 членів.

В 1910 р. перевезено читальню з усім її майном і 157 томами книжок до хати Кирила Ухмана. В тому році в селі засновано громадську касу з 90-ма членами.

В „Шематизмі", виданому у Львові 1913 р. о. Гр. Кончевич подає, що в читальні „Просвіти" було вже 108 дорослих членів і 192 книжки. Дорослі члени місячно платили 20 грейцарів, а доростаючі — 10 грейцарів. До кредитової каси належало вже 117 членів, а „Сільсько-господарського Кружка", належало 60 членів.

В той час про читальню „Просвіти" місцеві корчмарі ширили неймовірні чутки, що нібито читальня перенята москвофільським духом і австрійська влада не буде її довго толерувати. Такими наклепами вони відстрашували несвідомих селян від щойно заснованої „Просвіти" Все таки початого великого діла вже не можливо було погасити. Селянство відроджувалось і повільно пізнавало само себе.

В 1910 р. в Ценеві засновано молодече руханково-пожежне товариство „Січ", а згодом „Братство Тверезости" та ряд інших товариств.

Отець Григорій Кончевич у своїх проповідях закликав селян до згоди, до пошанування своєї церкви, школи і „Просвіти", яка поставила собі завданням допомогти селянству

вийти з духової та національної темноти. Він постійно твердив, що „Просвіта" не займає ніякого політичного напрямку, а веде виключно культурно-освітню працю. І ця праця набирала чимраз більшого розмаху. Народ пізнавав потребу зорганізованого життя, як конечний засіб для осягнення кращого майбутнього. Селяни знаходили в „Просвіті" поради на свої пекучі проблеми, і о. Гр. Кончевич, директор школи Григорій Кісь та свідомі селяни радо їм ці поради давали. Тож нічого дивного, що зацікавлення „Просвітою" зростало з року на рік, чимраз більше селянство почало розуміти значення школи, науки і певнішими кроками йшло вперед, не піддаючись намовам місцевих лихварів . . .

Коли вибухла Перша світова війна, молодих членів „Просвіти" змобілізовано до австрійської армії, а в читальні залишилось декілька старших членів, з головою о. Гр. Кончевичем. Після зайняття російською армією Львова перестали приходити до села „Діло" і „Письмо з Просвіти". Війна перетяла золоту нитку, якою селяни почали мережати національне відродження. Все ж таки о. Гр. Кончевич не зневірювався і потішав селян, що війна принесе краще майбутнє для українського народу.

З приходом російської армії до Львова почала урядувати московська адміністраційна влада на чолі як генерал губернатором графом Олексієм Бобринським. З вступом російських військ до Львова зараз же були закриті всі українські періодичні видання, а 18 вересня розпорядженням генерал-губернатора були закриті всі громадські наукові інституції. Губернатор О. Бобринський ясно і отверто виложив свою програму, що „Восточная Галичина й Лемковщина сказав він, ето корінная частина єдиної великої Руси". Отож російська адміністраційна влада уважала кожну читальню „Просвіти" вогнищем сепаратизму, кузнею австрофільства, а членів „Просвіти" — найзавзятішими ворогами Росії, так зв. мазепинцями. Тож члени „Просвіти" в Ценеві, щоб врятувати невеличку бібліотеку розібрали її поміж себе. Хата, в якій провадилась культурно-освітня праця, залишилась порожною. Від 1914 до 1923-го року в Ценеві не було жадного прояву культурно-духового життя . . .

ВІДНОВЛЕННЯ ЧИТАЛЬНІ „ПРОСВІТИ"

Після невдалих Визвольних Змагань Східню Галичину окупували знову поляки. Очевидно, це були багато більші ненависники українського народу за своїх попередників, австрійських монархів, які, поневолюючи політично та економічно український народ, все таки давали йому можливість плекати й розвивати свою духову культуру. Польські окупанти не узгляднювали в рамках Польщі українського народу, його історії і, поспішаючи з польонізацією українського населення, і чимшвидше насаджували на окупованих землях Західньої України польські елементи.

Проти польської сваволі підіймались всякі протести, але польські самовладці не брали тих протестів під увагу. І власне ця сваволя згуртовувала українське населення, об'єднувала його до спільної боротьби, тепер уже не на фронтах і барикадах, а в щоденному громадському житті. Свідомі люди старались відновлювати „Просвіти", однак польська влада не давала на це дозволу. Щойно в 1922 році дано дозвіл на відновлення філії „Просвіти" в Бережанах, а відтак почали відновлятись читальні по селах. Однак, кожний прояв суспільно-культурного життя був під постійним поліційним наглядом. Поліція вимагала списків членів читальні, а тим більше членів її управи, списків книжок у бібліотеках. До речі, тогочасна „Річ-Посполита" була поліційною державою.

В 1922 році прибув до Ценева на парафію о. Стефан Комар, гідний наслідник покійного о. Гр. Кончевича. За його старанням при Бережанській філії „Просвіти" відновлено у 1923 р. читальню „Просвіти", але „Народнього Дому" в селі не було, і читальню знову примістили в хаті селянина Василя Купчака. До її управи вибрано головою о. Стефана Комара, членами — Михайла Вальорного, Василя Ребія, управителя школи Петра Савчука, Миколу Смика, Антона Пайончківського, Павла Конфедрата, Івана Ковадлу, Тому Бесагу та інших. Тоді почали приходити зі Львова українські часописи, щоденник „Діло", згодом за редакцією Юрія Шкрумеляка (Іван Сорокатий) господарський тижневик „Народня справа", та ілюстрований двотижневик „Письмо з Про-

світи", за редакцією Володимира Дорошенка. Трохи пізніше приходив щоденник „Новий час" та гумористичний місячник „Комар" за редакцією славного гумориста Едварда Козака. Головний Виділ „Просвіти" присилав інформаційні обіжники, як вести діловодство в читальні, як провадити ді-

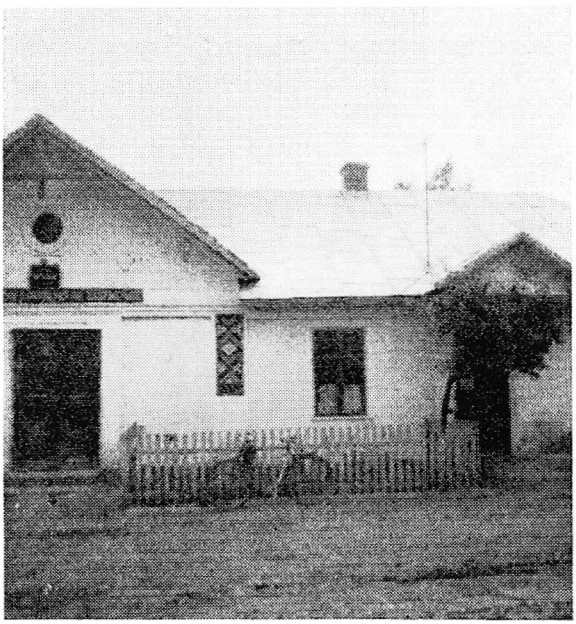

Будинок „Народного Дому" в селі Ценів, збудований 1928 р.

яльність читальні, щоб не наражувати її на перешкоди з боку польської поліції. В тих обіжниках були зібрані всі приписи щодо ведення культурно-освітніх товариств у Польщі.

Після Першої світової війни вже було помітно велику різницю між минулим і новочасним. В читальні було не два чи три десятки членів, понад сотню, місячні членські вкладки були майже такі самі, як перед війною: 20 ґрошів для дорослих і 10 ґрошів для молоді. Повоєнне членство було вже грамотне, а також національно свідомими людьми, багато з них були учасниками Визвольних Змагань.

Ґазети у читальні читали справніші читачі вголос, щоб усі могли довідатись про цікаві новини з краю і з-закордону. Добрими читачами були Іван Атаманчук, Михайло Корніцький, Василь Ребій, Тома Бесага. Спочатку в бібліотеці було не більше як 250 книжок, які безперервно доповняли новими виданнями Головної Управи „Просвіти", виданнями „Червоної калини", творами Івана Франка, Івана Нечуя-Левицького, Михайла Коцюбинського, Ольги Кобилянської, Осипа Маковея та інших письменників і поетів. Після українських Визвольних Змагань в найглухішому селі розгорялась культурно-освітня праця. В той час число членів читальні чим раз збільшувалось і внедовзі селянська хата стала вже замалою на читальняну домівку. Даремні були зусилля польської поліції та польських колоністів-мазурів знівечити українську суспільно-громадську установу. В той час у селі було немало старших і молодших громадян, що жертвенно працювали в читальні в ділянці самоосвідомлення. Вони уміли орієнтуватися в політичних подіях, маючи на оці вічні цінності — віру, мораль і надію. Ці молоді люди самовільно розбуджували серед громадян бажання поглиблювати свою освіту, плекати в них тверді характери, гартувати їх духа і силу волі. Однак, людей з високою або середньою освітою в селі були лише сільські учителі, священик і їхні родини.

Директор школи Петро Савчук докладав багато труду для поширення серед селянства ідей кооперації, знайомив з новими способами ведення сільського господарства, бджільництва, городництва і садівництва. О. Стефан Комар був людиною більш ліберальних поглядів, і біля нього гуртувалась ценівська молодь, яку він безмежно любив. Був він палким прихильником Українського Національно Демократичного Об'єднання — УНДО.

В той час у Ценеві не було ні одного студента, що міг би зайнятись освітньою працею серед ценівської молоді. Ця ділянка була здана на власні сили свідомих старших і молодших ценівчан, що інтенсивно працювали над собою і притягали своїх однодумців до самоосвітньої праці. Найбільш пекучою проблемою була будова „Народнього Дому".

В 1925 р. засновано в Ценеві молодече руханково-протипожежне товариство „Луг". Тоді самозрозуміло до читальні

прибуло багато активних молодих хлопців і дівчат, вони віддавали цій справі увесь свій вільний час. Це були: Іван Атаманчук, Іван Ухман, Дмитро Корицький, Іван Мартинюк, Дмитро Біловус, Осип Халупа, Михайло Корніцький, Стефан Медвідь і інші. Щойно тоді перед управою читальні „Просвіти" постало важливе завдання — будова „Народнього Дому", але читальня не мала власних фінансових засобів, щоб починати таку будову. В цій справі відбулась спільна нарада читальняного виділу й кооперативної управи, на якій винесено ухвалу, щоб звернутися до односельчан, які в той час були в Америці, за допомогою на цю конечну будову.

За короткий час доброзичливі заокеанські земляки провели збірку, яка принесла 500 долярів, і прислали ці гроші на руки будівельного комітету. З жертводавців пам'ятаю Василя Осєцького, Луку Стандрита, Ілька Мартинюка, Йосифа Несторовича, Василя Стандрита та інших.

В 1927 р. почали будову „Народнього Дому" на місці де стояла перед Першою світовою війною стара вселюдна школа. Будовою керував фаховий будівельник Антін Пайончківський. В 1928 р. перевезено до нового будинку інвентар та бібліотеку читальні „Просвіти", а рівночасно й кооперативну крамницю „Єдність". Не закінченою залишилась ще велика заля з театральною сценою. Читальняну домівку прикрашено портретами українських князів, гетьманів, визначних поетів, письменників та національних провідників. Дівчата прикрасили ці портрети вишитими рушниками.

На це все лукавим оком гляділа польська поліція, що дуже часто заходила до читальні „Просвіти". Того ж 1928 р. польська влада заборонила діяльність руханково-пожежного товариства „Луг", і сільська молодь, залишилась без власного товариства, почала шукати якогось виходу. Значна її частина знайшла собі місце в Українській Військовій Організації — УВО, а згодом у підпільній Організації Українських Націоналістів — ОУН. Однак, не всі молоді люди вступали до цієї організації, здібні пішли туди раніше, а менше свідомі й дорастаючі підготовлялись до вступу. Без сумніву, кузнею національної свідомости залишилась „Просвіта". В тому часі читальня придбала чимало наукових книжок, що їх видавав Головний Виділ „Просвіти", календарі та під-

ручники для аматорського театрального гуртка, популярні видання Івана Тиктора, журнали для молоді, редаґовані Романом Паладійчуком, як „Наш Фронт" і „Пробоєм". Ці журнали були просякнені духом національного відродження і молодь їх із захопленням читала.

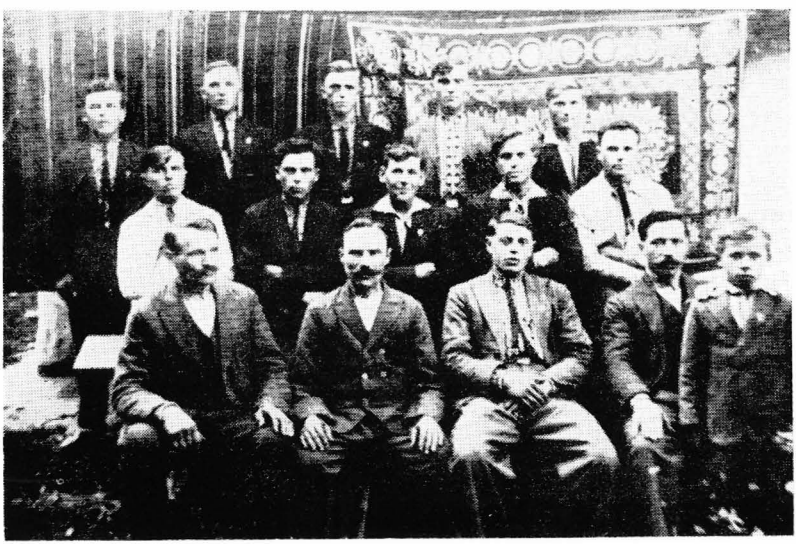

Голова й члени читальні „Просвіти" в Ценеві, Бережанського повіту. Сидять зліва до права: голова читальні Юрій Лопатка, Андрій Прийдун, Семен Волик, Іван Зазулька із сином. Другий ряд: Василь Корніцький, Степан Баран, Григорій Коваль, Степан Прийдун, Іван Стандрит; стоять зліва: Яцко Кусень, Іван Прийдун, Роман Біловус Григорій Павлюс, Микола Пайончківський.

На провесні 1928 року, за ініціятивою о. Стефана Комара та ще кількох заможних господарів, закуплено у львівській музичній гуртівні за 1.600 злотих 16 інструментів для трубної оркестри. Ці інструменти були власністю читальні „Просвіти", однак в читальні не було готівки за них заплатити. На покриття цієї суми підписали ґарантію о. Стефан Комар, Василь Попик, Нестор Стандрит, Михайло Вальорний, Михайло Корніцький, Павло Конфедрат та інші. Оркестрою керував проф. Лаврентій Шмідт, колишній капельмайстер австрійської армії. Проби відбувались на приходстві у о.

Ст. Комара. Під досвідченою дириґентурою проф. Лаврентія Шмідта за короткий час ця оркестра стала гордістю не тільки Ценева, але майже цілої Бережанщини. Згідно з умовою, оркестранти оплачували свого дириґента, а читальняний виділ покривав кошти його переїзду залізницею. Сам дириґент проживав у Львові. До цієї оркестри доклали багато труду о. Ст. Комар зі своєю родиною, Михайло Вальорний, Юрій Лопатка, Іван Зазулька, Дмитро Біловус, Іван Несторович і інші. Це все вимагало більшої посвяти часу, видержливости та матеріяльної жертвенности.

Дириґент Шмідт запровадив у своїй оркестрі військову дисципліну, і коли його учні не встигали вивчити даного їм матеріялу, він нервувався і провадив лекцію не раз цілу ніч, при тому не вагався потягнути учня паличкою, якою дириґував, за неправильний тон.

Ценівська оркестра брала участь в різних святкуваннях і привітаннях, зокрема в привітанні Митрополита Андріл Шептицького, коли він у 1928 р. прибув до Бережан.

Протягом одного року виділ сплатив борг за інструменти, а проф. Шмідт за той час підготовив з-поміж здібних учнів молодого дигиґента Осипа Корніцького, що заступав його від 1929 р. до 1933 року. Опісля оркестрою керував Дмитро Корніцький до 1936 р., а потім до упадку Польщі керівником був Григорій Стандрит. Цьому талановитому юнакові не пощастило набути вищої музичної освіти, і в його особі українська музика втратила може й визначного дириґента.

Так воно бувало, що старші члени оркестри одружувались і залишали її, присвячуючи основну увагу родині та господарству. З цієї причини персональний склад оркестри завжди мінявся.

Післявоєнна молодь почала цінити школу, пізнавати її вартості, хотіла бути національно свідомою. Було багато між нею дуже здібних хлопців і дівчат, пильних в науці, які наполегливо працювали над собою, але дістатися до середніх шкіл, вони не мали можливости, не тільки через економічний тиск, але й через вороже ставлення окупаційної влади до українського народу. Хоча деяким нашим політикам здавалось тоді, що може якось наладнаються польсько-українські політичні відносини, однак польська влада одверто за-



Трубна оркестра в Ценеві напочатку заснування в 1928 р. В долішньому ряді зліва: Микола Лопатка, Григорій Чорновус; другий ряд зліва: Степан Медвідь, Степан Павлюс, Василь Розвадовський, Теодор Осєцький, Михайло Пайончківський, Роман Несторович, Осип Корніцький; третій ряд зліва: Іван Атаманчук, Гавриїл Бардинка, Роман Мельник, Петро Корніцький, Дмитро Корніцький, Осип Халупа, голова комітету Іван Зазулька, Михайло Чорновус.

являла, що кордони Польщі мають простягатись „од можа до можа", а українським гайдамакам місце за Дніпром... Всі українські товариства й організації, які постали під час польської займанщини, були сіллю в оці польської поліції. Все те, що український народ здобув важким трудом, потом і кров'ю за кілька століть, польські вельможі задумали знівечити протягом десятка років.

В половині вересня 1930 р. на території Тернопільського воєвідства, до якого належав Бережанський повіт, з'явились відділи польської поліції та кавалерії, які почали бити палицями українське населення, руйнувати українські кооперативи, читальні „Просвіти" та інші інституції. Не оминули ці розбишаки й села Ценева. Про перебіг польської пацифі-

---

Так воно бувало, що старші члени оркестри одружувались і залишали її, присвячуючи більше уваги родині та господарству. З цієї причини персональний склад оркестри завжди мінявся.

кації буде докладніший спогад в іншому місці. Тут згадаю лише, що поліція виступала під гаслом „бій русіна, нєх гінє!.. В результаті пацифікація зруйнувала ценівську читальню, її бібліотеку, понищено портрети, шафи і все інше



Другий склад оркестри, в долішньому ряді зліва: Григорій Ухман, Іван Лопатка; другий ряд зліва: Степан Пантелеймон, Дмитро Корніцький, Василь Розвадовський, Осип Корніцький, Микола Пайончківський, Іван Стандрит, Василь Атаманчук; третій ряд зліва: Іван Баран, Василь Кужда, Андрій Мандзій, Роман Мельник, Петро Корніцький, Василь Миськів, неприсутний диригент Григорій Стандрит.

устаткування, на закінчення запльомбувала двері читальняної домівки.

По закінченні пацифікації, спершу треба було виблагати у староства дозвіл, щоб поліція відчинила двері читальні, щоб можна було почати відреставрування читальняної домівки. Після відреставрування читальні, Андрій Мандзій поробив різьблені рами до нових портретів, дівчата вишили рушнички для їх прикраси. Іван Баран змайстрував нові шафи, а переплетники Осип Стандрит і Михайло Корніцький позшивали книжки, які не були зовсім знищені. При тому треба сказати, що перед пацифікацією у читальні було близько 600 книжок, з яких знищено понад 150.

На початку 1931 р. на щорічних загальних зборах вибрано нову управу читальні „Просвіти", головою Михайла Вальорного, до управи увійшло більше молодих людей і знову почала відживати культурно-освітня праця в Ценеві. Після пацифікації зактивізувалися члени „Просвіти", передусім ті, що найбільше потерпіли. Не зважаючи на поліційний терор, свідома молодь гуртувалася в рядах ОУН. Пацифікація роздмухала вогонь ненависти до завойовника і скристалізувала любов до свого рідного, до України, до свого народу і його культурних надбань на протязі багатьох століть. Виявленням цього було те, що після пацифікації засновано у Ценеві цілий ряд нових товариств і організацій: „Кружок Рідної Школи", „Союз Українок", „Кружок Сільського Господаря", ощадностеву кооперативу „Райфайзенку", спортові дружини копаного м'яча, — „Футбол", сітківки, кошиківки, а також гурток шахістів. А рівночасно майже вся Галичина покрилась мережею ОУН.

Всі ці товариства й організації концентрувалися у „Народньому Домі", який був власністю читальні й кооперативи „Єдність". Хоч згадані товариства мали свої статути і управи, однак, відповідальність за працю в „Народньому Домі" тяжіла на управі читальні „Просвіти", а фактично на голові читальні. Розпочата в 1906 р. і відновлена в 1923 р. культурно-освітня праця не мала таких показних успіхів, як після 1930 р. Тепер уже не було ані одного вечора, щоб читальняна домівка була зачинена. Тут відбувались театрально-аматорські проби, хорові проби, оркестрові виступи, засідання й наради поодиноких товариств. А тим часом молода ОУН скріплювала свою діяльність в „Народньому Домі", під крилами „Просвіти", кувались характери молодих людей, які підготовлялися до самостійної праці у майбутньому.

У зв'язку з пожвавленим рухом у читальні „Просвіти" польська поліція раз-у-раз відвідувала голову читальні, випитуючи, що саме має відбуватися увечері в читальні. Під час польської окупації головство в читальні не було легким обов'язком, це ж був без фінансового прибутку важкий, але патріотичний обов'язок. Голова відповідав за всю працю, яка провадилася в читальні, і кожний необдуманий крок загро-

жував закриттям читальні, на що і тільки чекало повітове староство.

І так з року на рік посилювалась культурно-освітня праця в Ценеві, прибираючи щораз то нові форми, однак припинити її польським окупантам було уже не під силу.

В 1931 р. почали приходити до читальні з Головного Виділу „Просвіта" журнали: „Народня освіта", „Бібліотечний порадник", популярний ілюстрований місячник „Життя і знання", політичний місячник за редакцією д-ра Дмитра Донцова „Вісник", який втішався широкою популярністю серед молоді. Відтак почали приходити різні часописи-ґазети: „Наш прапор", „Голос сільського господаря", „Жіноча воля", дитячі місячники: „Світ дитини", „Малі друзі", „Наш дзвіночок". А згодом почав приходити політичний тижневик „Нове село", що його редаґували Данило Чайковський та Роман Паладійчук, але польські цензори скреслювали майже половину першої сторінки, на якій вміщувано політичні новини. „Нове село" передплачували національно свідомі читачі. Старші люди передплачували ґазету „Народня справа", бо видавництво виплачувало сто злотих допомоги тим передплатникам, у яких з тих чи інших причин загинула корова. Мабуть тому цей часопис жартома прозвано „коров'ячою ґазетою".

Вже не пригадую року, коли редактор Роман Паладійчук почав видавати серію „Дешева книжечка" і журнали: „Самостійник", „Молодняк", і „Геть з большевизмом".

Найбільше поширювалась серед молодих читачів „Дешева книжечка", що її кольпортував Михайло Корніцький-Собків, бо в ній було багато цінного історичного й політичного матеріялу. Крім періодичної преси, бібліотека побільшувалась, як уже сказано, виданнями Головного Виділу „Просвіти", В-ва „Червоної калини" та виданнями Івана Тиктора — „Великою історією України", „Історією українського війська", „Історією української культури" і багатьма іншими творами.

Поруч згаданої леґальної літератури, була ще поміж членами ОУН і підпільна виховна література, і протидержавні летючки, які члени ОУН розповсюджували між народом.

Іноді члени ОУН давали читати підпільну літературу, до кого мали довір'я, як до українських патріотів.

Перед упадком Польщі бібліотека читальні начисляла вже близько 1,200 книжок і журналів, а бібліотека „Кружка Рідної Школи", 540 книжок, разом 1,740 книжок. В 1939 році ця бібліотека частково потрапила до рук чергових окупантів.

КРУЖОК РІДНОЇ ШКОЛИ

В 1933 році засновано в Ценеві „Кружок Рідної Школи" зі своїм статутом та управою, а згодом і окремою бібліотекою. На основоположних зборах члени „Кружка" вибрали на голову Івана Мартинюка, на скарбника Миколу Стандрита, бібліотекарем Михайла Корніцького, членами виділу — Миколу Пантелимона, Теодора Несторовича, Івана Ухмана, Івана Павлюса, Теодора Яремка. Приміщення „Кружка" було в „Народньому Домі".

До заснованого товариства приходили інструкційні обіжники та вказівки з Головного Виділу „Рідної Школи" у Львові. „Кружок" набував книжки з Головного Виділу та інших видавництв, які видавали книжки з науковою тематикою. Виділові „Кружка" збирали пожертви під час коляди й писанки для потреб „Рідної Школи", частину зібраних пожертв відсилали до повітового виділу „Рідної Школи" в Бережанах, а більшу частину до Головного Виділу „Рідної Школи" у Львові.

Деколи провадили збірки й сестри-служебниці. Тоді їх забезпечували возами чи саньми, якими їздили вони по селі, збираючи пожертви збіжжям та яйцями, а відтак привозили до кооперативи і продавали, а гроші передавали Головній Управі „Рідної Школи". Дуже часто бувало, що збиральниці їздили по селі два, іноді й три дні. Тоді, очевидно, управа Кружка „Рідної Школи" забезпечувала їх нічлігом та прохарчуванням.

„СОЮЗ УКРАЇНОК"

В 1935 році засновано в Ценеві жіноче товариство „Союз Українок" із своїм статутом та управою. Головою „Союзу Українок" була Павлина Банак, а її заступницею Пелагія

Кравець-Баліцька. Жіноцтво дуже швиденько організувалось і поширювалася їхня діяльність. Ценівські жінки не хотіли бездільно приглядатись чоловікам і ставали до спільної з ними праці, у суспільно-громадському житті.

Наталія Пайончківська-Хоманчук зорганізувала хор з членкинь „Союзу Українок" і підготовила концерт на пошану Тараса Шевченка. Опісля диригентом хору був довголітній політичний в'язень Микола Іванів із села Лісники. Хор успішно виступав на концерті на пошану Лесі Українки. Згодом його диригентом був теж кількарічний в'язень польських тюрем Дмитро Корніцький. Він підготував кілька концертів на пошану Т. Шевченка, І. Франка та Лесі Українки.



Хор „Союзу Українок". Перший ряд сидять зліва: Анна Несторович, Марія Ковадла, Марія Репітник, диригент Дмитро Корніцький, Марія Скорпилюк, Ольга Корник, Марія Корніцька. Другий ряд зліва: Пелагія Несторович, Марта Кравець, Пелагія Кравець, Ольга Михалишин, Параскевія Коваль, Євдокія Макосій.

В 1936 р., коли головою читальні „Просвіти" був Михайло Корніцький, в селі тривав сякий-такий спокій: не було ніяких нападів чи погромів збоку польської поліції. Літньою порою відбувся молодечий фестиваль з рамени читальні „Просвіти". В цьому фестивалі брали активну участь чле-

ни ОУН та всі культурно-освітні організації. На влаштування фестивалю треба було мати дозвіл від повітового староства. Щоб одержати такий дозвіл, треба було подати програму фестивалю. За тією програмою поліція слідкувала немов за своїм щастям. Фестиваль відбувався на громадській площі, а вірніше на пасовиську, де було побудовано трибуну для почесних гостей та оркестри. Такі фестивалі завжди починались після виходу з церкви по Службі Божій.

На фестиваль прибуло багато запрошеної молоді з довколишніх громад. На громадській площі зібралась не тільки місцева й запрошена молодь, але все громадянство і навіть бабусі з малими внуками, щоб подивитись, як то забавляються їхні діти і внуки. Місцева оркестра відіграла в'язанку народніх пісень, маршових мелодій, а згодом мелодій до руханкових вправ.

На фестивалі хлопці та дівчата виконували народній танець, а дружини копаного м'яча з Бишок і Ценева провели змагання. Ясний літній день дав можливість для молоді як-



Народній танець заметіль під час фестивалю на громадській площі в Ценеві 1937 р.

слід повеселитись, пожартувати, побігати й наговоритись досхочу. Для членів ОУН була сприятлива нагода передискутувати організаційні справи і виконати доручені проводом завдання. Очевидно, що такі фестивалі в ніякому разі не були приємні для окупаційної влади, тим більше польської поліції. Поліція злобним оком дивилася на українську молодь, ходила, заглядала, шукала будьякої зачіпки для всяких напастей. Однак, нічого не могла вдіяти, бо керівники фестивалю не відступали ані на йоту від програми, але члени ОУН робили і те, на що не мали дозволу від польської влади. В той час у селі не було „сексотів", і польська поліція не мала причини для втручування до справ української молоді.

В 1937 р. щорічними загальними зборами вибрано на голову читальні свідомого громадянина Юрія Лопатку, людину чесну, працьовиту й відважну. Він був активним членом усіх товариств і організацій. Зате поліційні посіпаки ставили йому всякі перешкоди в його суспільно-громадській праці. Однак, Лопатка не заламувався духово, не піддавався поліційному шантажеві, і працював по можливости до своїх сил. Все ж таки хтось із поліційних прихвостнів доніс на поліцію, що Лопатка під час Визвольних Змагань утік з польського полону десь біля Сокільник; у зв'язку з тим він мав немалі прикрощі збоку польської поліції. Коли розлетілося „польське моцарство" в 1939 р. Лопатку заарештувало большевицьке НКВД і мабуть, запроторило на Сибір. Про його дальшу долю невідомо.

В тому ж 1937 р. при читальні засновано для дорослу хлопців і дівчат самоосвітні гуртки, під проводом молодечих провідників.

Завданням цих гуртків було вивчати історію України, історію української культури та географію. Лекції відбувалися вечорами в читальняній домівці, а читали їх Осип Пайончківський, Михайло Корніцький, Василь Кужда, Антін Ухман, інколи Василь Корніцький.

САМООСВІТНІЙ ГУРТОК ДІВЧАТ

Лекції читали: Євдокія Радій-Кужда, Параскевія Ребій, Параскевія Лупиніс, Анна Кравець, Анна Ребій і Параскевія Кусень.



Самоосвітній гурток в Ценеві 1937 р. В долішньому ряді зліва: Осип Кусень, Іван Ребій, Дмитро Гула; другий ряд зліва: Микола Голубович, Іван Лопатка, Дмитро Кузик, Микола Кужда, Петро Ковадла, Гнат Коваль, Степан Медвідь, Іван Стандрит, Теодор Бойко й інші.

Такими засобами хлопці та дівчата доповнювали самі своє знання, особливо з предметів, які з народніх шкіл під час польської окупації були цілковито усунені. Самозрозуміло, що такими лекціями годі було дати солідне знання з українознавства, тим більше, що лекції читали не досвідчені педагоги, а звичайні сільські хлопці й дівчата, також самоуки. В той час були уже принялись слова Івана Франка, що книжка це морська глибина, а хто пірне в ній до дна, той хоч і труду мав досить, дивнії перли виносить. Тож самоосвітні курси були дуже корисні, хоч би з такого погляду, що селянська молодь не марнувала зимових вечорів, а навчалась, дисциплінувалась і гартувала духа, пізнавала свою історію, українських князів, гетьманів, істориків, поетів, мистців і письменників, провідників і воїнів. Це все входило в програму лекцій самоосвітніх гуртків.



Самоосвітній гурток дівчат в Женеві 1937 р. Перший ряд зліва: Анна Кравець, Анна Ребій, Параскевія Ребій, Євдокія Кужда, Параскевія Кусень, Параскевія Лупиніс та інші.

Провідники ОУН застосовували різні методи, які спонукували молодь до самоосвіти. Наприклад, молодь улаштовувала в читальні танцювальну забаву й запрошувала хлопців і дівчат з поблизьких сіл. Дуже часто такі забави мали також культурно-освітній характер, в формі різного роду ігор. Хлопці переривали музику і творили велике коло, тримаючись парами за руки, а в середині кола ставало двох хлопців і дівчина. Відтак заряджували зміну хлопців, а дівчата стояли на своїх місцях. При такій зміні хлопець залишався без пари, бо його місце зайняв хлопець, що стояв в середині кола. Безпарний хлопець мусів віддати якийсь „фант", а відтак зміна дівчат, тоді дівчина залишалась безпарною — і так забаву продовжували. Коли вже назбирали багато „фантів", на сцену виходила комісія свідомих хлопців чи дівчат і, витягали той чи інший „фант", запитували„ чий він? Власник зголошувався, а члени комісії ставили йому різні питання з української історії, літератури, географії, іноді з мистецтва. Наприклад, хто такий був Дмитро Байда Вишневецький,

де і коли народився Тарас Шевченко, Іван Франко, Леся Українка, Ольга Басараб, Євген Коновалець, Симон Петлюра, Дмитро Данилишин, Василь Білас, яка найбільша ріка в Україні. Дуже часто прохали назвати імення славних українських князів і гетьманів, важливі історичні моменти в історії українського народу тощо. Коли ж хлопець чи дівчина не могли відповісти на поставлене питання, то очевидно, мусіли вкриватись соромом. Тож, щоб не соромитись перед друзями — селянська молодь засновувала самоосвітні гуртки і вивчала свою українську історію, географію, і культуру.

В 1938 р. головою читальні „Просвіти" був Іван Зазулька. В той час польська поліція немов би уже передбачала кінець свого панування і заєдно вешталась по селі, а повітове староство відмовлялось давати дозволи на театральні вистави, молодечі гри і забави, навіть на Шевченківські концерти та фестивалі.

Однак, читальняний виділ, в порозумінню з керівниками філії „Просвіти" у Бережанах, постановив відзначити сімдесятиріччя матері „Просвіти". Завдяки заходам керівникам філії „Просвіти" вдалося дістати дозвіл на влаштування того свята. Восени 1938 р. після польових робіт відбулось це старанно підготоване величаве свято. Підготовлялись до нього майже всі місцеві товариства та організації. Ще за довго до свята місцева оркестра виучувала в'язанку народніх пісень, спортові дружини вправлялись у спортові гри, дівчата вправляли руханкові вправи і народні танці, хлопці вправлялись у перегонах в мішках і на дерев'яних милицях. Назовні це свято підготовляв і за нього відповідав виділ читальні „Просвіти", але рушійним чинником були члени Організації Українських Націоналістів та їхніх симпатиків.

Вони підготовили програму свята. Запрошено на свято представників Бережанської філії „Просвіти" і свідому молодь та громадян з довколишніх громад. Поблизу „Народнього Дому" на громадській площі, а точніше пасовиську, на якому відбувалося свято, побудовано трибуну для оркестри, представників філії та почесних гостей і представників усіх товариств і організацій. Напередодні свята біля „Народнього Дому" побудовано входову браму, прикрашено її зеленню і синьо-жовтими паперовими стяжками.

Дівчата у вишиваній народній ноші дефілювали перед представником філії „Просвіти" Михайлом Карачем, і місцевими представниками тогочасних товариств.

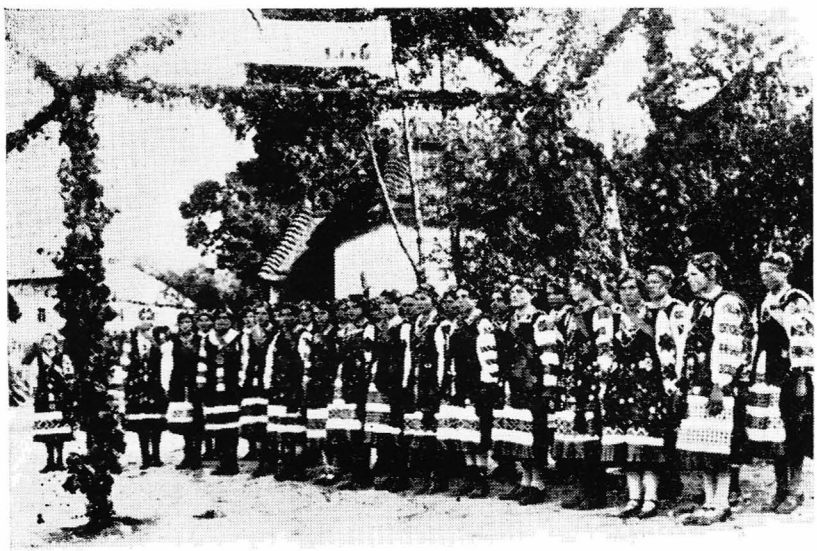

Дівчата приготовляються до дефіляди перед представниками філії „Просвіти" на відзначуванні 70-ліття матері „Просвіти" в Женеві, 1938 р. Не подаємо імен, бо багато вже призабулись.

Під час свята женівська оркестра відіграла в'язанку народніх пісень і багато маршових мелодій. Відбулися цікаві перегони в мішках і на дерев'яних милицях (кулях). Влаштовано змагання копаного м'яча, „футболу", кошиківки, відбиванки та інші спортові гри і забави. Свято мало дбайливо підготовану й цікаву програму і залишило дуже приємне враження. Такі масові зустрічі були приємністю молоді, тим більше для районових провідників ОУН. Про це напевно знала польська поліція, і тому лютилася, а опісля жорстоко мстилася над українською, зокрема сільською молоддю, де тільки була для цього нагода. Свято сімдесятиріччя Матері „Просвіти" було останнім публічним святом . . .

Напровесні 1939 р. на загальних зборах вибрано на голову читальні „Просвіти" Івана Ребія, він уже був останнім головою читальні „Просвіти".



Ценівські юнаки на конях приготовляються до дефіляди на відзначення 70-ліття матері „Просвіти" в Ценеві, 1938 р. Не подаємо імен „верхівців".

Коли у березні 1939 р. поширилась вістка про державну незалежність Карпатської України, в селян оживала надія на якісь зміни і в Польщі. Вони почали потішати себе тим, що гітлерівська Німеччина готується до війни з Польщею. Враження від цих вісток посилювались тим, що поляки на присмерку Польщі не могли приховати свого занепокоєння, і почали на швидку руку організувати свого малолітнього „Стшельца", і творити так звану „Народню оборону". З цього „стшелецького" молодняку вони організували нові поліційні постерунки. Тож і в селі Потоці створено такий постерунок. Після того до Ценева прибували ці „народні оборонці", і без жадної причини запльомбували двері читальняної домівки. В цій справі довелося голові читальні Іванові Ребієві й голові „Кружка Рідної Школи" Іванові Мартинюкові інтервеніювати у повітовому старостві.

Після цього „народні оборонці" майже що другий день прибували до Ценева й шукали якоїсь зачіпки. Але це вже був близький кінець польської сваволі.

Коли ж прибули в 1939 році московські окупанти, двері „Народнього Дому" були відчинені вдень і вночі, але в читальняній домівці відбувались лише галасливі пропаґандивні мітинґи, на яких вихвалялось червону владу, Леніна, Сталіна і комуністичну партію. Від першого дня московської окупації читальня „Просвіти" перестала бути культурно-освітнім осередком. З її бібліотеки найбільш вартісні книжки розібрали члени, з думкою, що вони ще колись пригодяться . . .

Німецькі окупанти, творці „Нової Европи", не дали дозволу на продовження культурно-освітнього життя в читальні „Просвіти". І на цьому остаточно урвалась тридцятип'ятилітня муравлина праця членів читальні „Просвіти". . .

АМАТОРСЬКИЙ ТЕАТРАЛЬНИЙ ГУРТОК

В 1924 р. перший раз в історії Ценева Марійка Палажій зорганізувала при читальні „Просвіти" аматорський театральний гурток. Як режисерка у співпраці з управителем школи Петром Савчуком, вона підготовила прем'єру п'єси Михайла Старицького „Ой, не ходи Грицю". Очевидно, що з підготовою було немало всяких турбот. Тоді не було ще „Народнього Дому", а читальняна домівка, як вище згадано, приміщувалася у хаті Василя Купчака, в якій не було місця відбувати театральні проби. Тому проби відбувались на приходстві у о. Стефана Комара, а прем'єра відбулася в стодолі Івана Несторовича, в якій не було відповідного освітлення, театральної сцени, куліс і куртини. Світили ліхтарями, а замість куліс використовували саморобні верети й обруси. Для сцени побудували підвищення із старих дверей, усяких „гнійниць та поденків". Все ж таки прем'єра, як на Ценів, пройшла непогано. Аматори вивчили свої ролі докладно, під час вистави не було ніякого замішання, все йшло гаразд і захоплювало ценівських глядачів. Цю виставу повторяли, здається, тричі. Виходячи з сільського театру, стар-

ші господарі та господині жалували Гриця і лаяли Марусю за те, що утроїла хлопця.

Аматорами були сільські хлопці та дівчата: Іван Павлюс, Григорій Павлюс, Микола Чака, Стефан Коваль, Микола Біловус, Михайло Миськів, Теодор Яремко, а з дівчат — Текля Бардишка, Марія Кужда, Анна Кужда, Анна Гунька, Марія Коляска, Пелагія Коляска, Параскевія Кравець та інші.

Хоч аматорський гурток складався не з професійних акторів, але зручно ведена дія, що тримає в напрузі глядача, цікавого, як закінчиться ота любовна драма з її непорозуміннями, вплетення в дію обрядових традицій, мелодійні арії й народні танки — все воно тримало в напрузі глядачів. Це очевидно, вимагало дуже великої праці режисерки Марійки Палажій, директора школи Петра Савчука, Івана Атаманчука, які приєднували селянську молодь до української культури, слова і танку.

Як уже згадано, що 1928 р. закінчено будову „Народнього Дому", однак, не закінченою була театральна заля, в якій була уже театральна сцена з благенькою куртиною, а куліси намалювали ценівські самодіяльні малярі. Тоді Марійка Палажій з Іваном Атаманчуком підготовили вистави: „Назар Стодоля" Т. Шевченка і „Жидівка — вихрестка", які відбулися в театральній залі з добрим успіхом, і заохотили сільську молодь до сценічного мистецтва. В цих виставах було багато молодих аматорів, але тоді вже повітове староство видавало дозволи на вистави, забави і публічні фестивалі. Часом бувало, що аматори, витративши багато часу, вивчали свої ролі, а староство не дало дозволу на виставу. Тож при подані до староства прохання на виставу режисер мусів залучувати підручник вистави, себто текст п'єси.

Тому доводилось виставляти якісь побутові п'єси, що не викликали у поліції підозри. Цей нечуваний закон відносився також до публічних забав, улаштовуваних у читальні. Коли молодь хотіла влаштувати Маланчин вечір чи запусну забаву, то мусіла мати від староства дозвіл, бо в противному разі поліція розганяла людей, а голові читальні загрожувала, що закриє читальню.

На початку 1929 р. до Ценева прибув львівський об'їздовий театр Йосифа Стадника, і поставив кілька побутових п:єс, у тому й драму „Маруся Богуславка", і гумористичну п'єсу „Славний вояк Швейк". В головних ролях виступав директор театру Йосиф Стадник. Відвідини львівського театру були першими в історії Ценева. На ті вистави народ товпився, немов по свячсну воду, хоч за передні місця треба було платити по злотому і п'ятдесять ґрошів, за дальші по одному злотому, а за останні по 50 ґрошів, а для дітей по 25 ґрошів. Того пам'ятного року була люта зима, і театр перебував у селі кілька днів, бо дороги були засипані глибокими снігами і не можливо було переїхати до іншого села. Хоча селяни небагато розумілися на театральному мистецтві, а все таки після від'їзду львівського театру залишилось непроминальне враження у сільської молоді та старших селян.

Напровесні 1929 р. режисер Марійка Палажій з Іваном Атаманчуком підготовили п'єсу „Вифлеємська ніч", з новим аматорським складом, до якого входили: Дмитро Корніцький, Стефан Павлюс, Осип Халупа, Ясько Бернатович, Іван Біловус, Роман Мельник, акторки: Марія Савчук, Анна Кужда, Анна Корніцька та інші. Опісля грали й інші вистави. Зрозуміла річ, що сільські аматори не могли конкурувати з мистецьким рівнем львівського театру, але публіка з'являлась на вистави масово, щоб побачити культуру свого народу. Драматичні вистави насвітлювали різноманітну тематику: про селянське життя, козацький побут, турецьку неволю і татарський ясир. Одного разу староство навіть дало дозвіл поставити п'єсу про геройські бої Січових Стрільців на горі Маківці.

На провесні 1930 р. приїхали до Ценева колишні члени хору Дмитра Котра, з мандоліновою оркестрою, і дали кілька високомистецьких концертів, які викликали сенсацію серед молодих і старших ценівчан. Під час концертів театральна заля була переповнена, і всі ті, які не вмістилися у залі, стояли біля читальняних дверей та вікон, слухаючи українську пісню в мистецькому виконанні професійних співаків і музик. Хоча ценівські глядачі не були ані приготованими, ані не були вихованні в мистецькій атмосфері, все таки овацийно оплескували хористів після кожної виконаної пісні.

Колишні члени Дмитра Котка залишили в Ценеві незабутній спогад і справили непроминальне враження.

В 1930 р. невтомна трудівниця сценічного мистецтва Марійка Палажій під час літніх шкільних ферій підготовила п'єсу Черкасенка „Про що тирса шелестіла". В цій виставі брали участь також студенти, які були на літніх феріях у о. Стефана Комара. Пам'ятаю деякі імена: старшина УГА Іван Козакевич, Оля Палажій, Наталія Пайончківська-Хоманчук, Стефан Павлюс, Микола Стандрит, Роман Мельник, Варвара Кравець та інші. З цією значно високо мистецькою п'єсою було не мало турботи, бо в театральній ґардеробі не було потрібних костюмів і визичувати їх у Бережанському театрі.

Після виїзду 1931 р. режисерки Марійки Палажій, режисерство перебрав здібний аматор Петро Корніцький. В короткому часі Петро Корніцький підготовив драму „Невольник" М. Кропивницького, з добре дібраним складом аматорів. Головні ролі виконували: Іван Біловус, Антін Ухман, Євдокія Кужда, Євдокія Павлюс, Михайло Корніцький. А в другорядних ролях виступали: Микола Корніцький, Роман Мельник, Андрій Мандзій, Варвара Кравець. Ця драма глибоко запала в душі глядачів і в багатьох жінок випливали сльози на очах.

Цю драму повторювали три рази і їздили з нею до сусідніх сіл.

Театральні вистави приносили фінансові прибутки для читальні, а рівночасно аматорам давали можливість показати свій сценічний талант і здобути повагу між своїми друзями. Треба ствердити, що всякі театральні вистави, концерти і забави підготовлялись переважно взимі і на провесні. В 1932 році режисер Петро Корніцький підготовив комедійку „Захотіла баба пана, втратила Івана" і другу комедійку, під назвою „Знімчений Юрко". Ці комедійки просто зачарували селянську молодь, і повторювали їх кілька разів.

***



Театрально-аматорський гурток в Ценеві 1936 р. В долішньому ряді зліва доправа: Микола Пайончківський, Григорій Павлюс, Степан Прийдун; другий ряд зліва: Михайло Корніцький, Параскевія Бардишко, Анна Ребій, Параскевія Ребій, Параскевія Кусень, Василь Корніцький; третій ряд зліва: Микола Корніцький, Параскевія Михайлишин, Євдокія Кужда, режисер Іван Атаманчук, Варвара Корніцька, Євдокія Павлюс, Роман Біловус; четвертий ряд зліва: Петро Стандрит, Іван Стандрит, Петро Ковадла, Василь Атаманчук; горішній ряд зліва: Василь Миськів, Василь Кужда, Антін Ухман, Роман Мельник, Данило Радій.

Взимку 1933 р. прибув до Ценева Тернопільський об'їздовий театр, мабуть під керівництвом Василя Коссака, з режисером Павлом Сорокою. Він поставив кілька нових мистецьких драм та п'єс. Пригадується одна з них, під назвою „В кігтях Ґепеу", що переконливо представляла большевицький терор на Україні і створений большевиками штучний голод, на східній Україні.

У березні 1933 р. Наталія Пайончківська-Хоманчук підготовила інсценізацію в честь Тараса Шевченка, в якій із вступним словом виступила вона сама. В інсценізації брали участь багато хлопців і дівчат, а місцева оркестра відіграла „Заповіт" Шевченка: з деклямаціями виступали Андрій Ман-

дзій, Михайло Корніцький, Параскевія Кусень та інші. Такі інсценізації та концерти влаштовувано кожного року.

В 1934 р. відзначено 120-ліття з дня народження Тараса Шевченка. Ценівська оркестра відіграла „Заповіт" Шевченка і кілька мелодій до слів Кобзаря. Слово про життя і творчість Шевченка виголосив Іван Мартинюк, а деклямували Параскевія Мандзій-Лупиніс, Параскевія Ребій, Євдокія Кужда, Іван Ребій.

Найбільш популярним у ценівських глядачів був львівський театр під керівництвом Івана Когутяка. Він виставив багато мистецьких п'єс з історичною і релігійною тематикою, але пригадую лише кілька назв: „Тарас Бульба", за М. Гоголем, „Зоря над Почаєвом", Г. Лужницького, „Голгофта", „Наталка Полтавка", І. Котляревського і інші. І. Когутяк своїм репертуаром полонив ценівських глядачів і здобув собі й театральній трупі сердечні симпатії, тим більше, що зі своїми акторами співав він під час Служби Божої. В Ценеві церковного хору ніколи не було, а в річні свята грала місцева оркестра Службу Божу. Тож коли задзвеніли мистецькі голоси, то цей спів викликав захоплення не тільки у старших, але також і у молоді. І. Когутяк відвідував Ценів зі своєю трупою два чи три рази, і прощався з ценівчанами, мов із близькими приятелями. Натомість польська поліція докучала голові читальні, мовляв, чому він не виганяє театральної трупи з читальні „Просвіти"...

В 1935 р. після смерти Пілсудського, вийшов на волю з польської тюрми кількалітній в'язень Іван Атаманчук, основоположник ценівського сценічного мистецтва. Він знову перебрав режисерство й підготовив драму „Украдене щастя" Івана Франка і комедію „Сватання на Гончарівці" Г. Квітки-Основ'яненка.

Після Першої світової війни на Бережанщині майже не було села, де не було б читальні „Просвіти", а при читальні театрального гуртка. Однак, задля браку диригентів небагато було сіл, що мали в селі хор. Тому після 1930 р. прийнялась така система, що сільські хористи, які мали добрих диреґентів, відвідували зі своїми концертами поблизькі села. В 1936 році загостили до Ценева з Шевченківським концертом хористи із села Гиновичі, під диригентурою Петра Ка-

дальського. Хор відспівав „Заповіт" Шевченка та багато народніх пісень. Петро Кадальський був талановитим дяком, а рівночасно й непоганим дириґентом. Він був також завзятим націоналістом. Доля його невідома сьогодні.

До Ценева час від часу приїздив театральний гурток з села Вибудова під керівництвом Павла Мельника, також дяка, любителя сценічного мистецтва. Пригадується остання п'єса, виставлена цим гуртком „Гість із Запоріжжя", з часів Хмельниччини. Ценівська театральна трупа також їздила до Вибудова зі своїми театральними виставами . . .

В пізніших роках, наприкінці польської окупації, режисерами театрального гуртка в Ценеві були Стефан Прийдун, а згодом Микола Корніцький. Вони підготовили і виставили на сцені кілька комедій: „Пошилися в дурні", М. Кропивницького, „Як ковбаса та чарка", п'єсу „Отаман Хмара", І. Суходольського і драму „Тарас Бульба" за М. Гоголем.

Про театр у Ценеві можна було б писати більше: як він породжувався, як старанно та енерґійно вивчали сільські хлопці й дівчата свої ролі у вільні від фізичної праці години. Скільки гарних і приємних вечорів вони присвятили на проби. А скільки набігались за костюмами, бо читальня не мала своєї ґардероби!.. І це все робили вони без фінансової винагороди. І насувається думка: кому за все це належить медаля заслуги? Коротко сказавши — медаля заслуги належить Матірному Товариству „Просвіті", а рівнозначно й Організації Українських Націоналістів . . . Без тих середників село дрімало б у зачарованому колі .

Розділ IX.

ДОЧІПНІ ПРІЗВИЩА

Від давніх часів ценівчани невідомо з яких мотивів вигадували й дочіпляли до справжнього прізвиська різні свої „вуличні" побутові назви. Можливо, що неграмотні, а згодом малограмотні селяни замало пам'ятали родинні прізвища, або й взагалі їх не знали. Крім того, правдиві прізвища часто-густо змінювалися на багатьох господарствах. Наприклад, господарство Шибалинських переходило кілька разів у інші руки — і на інше прізвисько, те ж саме із господарством Романишиних. Побутові дочіпні назви зберігались довго, деякі перетривали кілька поколінь.

Всі сільські дільниці також мали свої назви від прізвищ перших поселенців, бічні вулички теж дістали назви від прізвищ перших жителів на кожній із них. Навіть стежки й перелази мали свої побутові назви, що походили від давно минулих осіб або ж від ремісничих зайнять . . .

Давні ценівчани не послуговувались прізвищем Антона Пайончківського, його звали „Чагаровим Янтошком". Пайончківські прибули до Ценева мабуть наприкінці XIX ст. зі східньої частини Поділля, Збаражчини, яку в той час звали „Чагарами". У селі жили їх три родини. До речі, дочіпні назви швидко виникали й глибоко западали в пам'ять. У минулому в Ценеві понад 65% мешканців мали дочіпні назви-прізвиська, під якими їх знали всі мешканці села і так до них звертались. Наприклад, Марко Бойко змодифікував давні ручні жорна на трибковий млинок для мелення гречки на крупи, і тому його прозвали Крупником; навіть діти теж були Крупникові. Яків Кравець перед Першою світовою війною відчинив приватну українську крамницю, яку звали

„склепом", від цього його й прозвали Склепарем, а родину — склепаровою. Перед тим їх звали Долішніми, бо Кравцева загорода була у долішньому кінці вулиці.

Про Тимка Стандрита в селі майже ніхто не знав, бо всі його звали — Столярів Тимко, мабуть від ремісника-столяра, навіть вуличку звали Столяровою. Стандритів було кілька родин, і кожна мала дочіпну назву: Теодора Стандрита звали Юковим Федьком, Миколу Стандрита — Попиків Никола. Данила Халупу звали Кравчишиним Данилом, з огляду на його кравецьке зайняття. Микиту Коморніка всі звали і знали, як Мельничишин Микита — від зайняття давнього млинаря, Якова Кравця — Шевчишиним Яцком, від зайняття сільської швачки. Василь Павлюс обернувся в Колісника, мабуть через давнє виготовлення коліс. Теодора Левицького звали Свинярем, бо він, пробувши кілька років у Німеччині, Прусії, після повороту пробував годувати безріг за німецькою системою. Не лише він, і його діти були Свиняровими.

У Ценеві було декілька родин з прізвищем Медведів, Можливо, в далекому минулому вони були споріднені, але не в наших часах. Івана Медведя звали Дячишиним Іваном, бо його батько дякував у церкві, а матір звали дячихою; Якова Медведя звали Кащишиним Яцком, від імени Казька, а згодом Кажчихи; Григорія Медведя звали Бойковим Гриньком через прізвисько Бойко, а Миколу Медведя — Николою Медведем, і навіть вулиця, при якій стояло його господарство, звалась Медведьовою вулицею.

У Ценеві жили декілька родин Мартинюків, які не були споріднені нічим. Кирила Мартинюка звали Паламарів Кирило, бо займався церковним паламарством; Теодора Мартинюка звали Прусовим Федьком, а Данила Мартинюка — Козаковим Данилом, від прізвиська Козак.

Кравці, яких було в селі декілька родин, мали якісь фантастичні прізвища. Так, Кирила Кравця звали Киркушовим Кирилом, Павла — Масариковим Павлуньом, Ілька — Якимцьовим Ільком. Таких дивовижних прізвиськ у селі було дуже багато: Теодор Ковадла — Мужаїв Федько, Микита Микитюк — Баляґів Микита, Марко Лоїк — Шаламейків Марко, Микита Павлюс — Маликів Микита, Ілько Ребій — Ки-

зів Ілько, Тимотей Корник — Позамурів Тимко, Василь Чорновус — Демчишин, Йосафат Вихрущ — Чубанів, Павло Конфедрат — Дундалів, Гаврило Лопатка — Єстиків, Олекса Атаманчук — Маслинків Волекса, Іван Чорновус — Ладанів Іван, Яким Попик — Холодів Яким, Андрій Прийдун — Кубишин Яндрух, Роман Коваль — Грабачів Роман, Стефан Миськів — Давидюків, Гринько Банак — Чавусів, Пилип Прийдун — Халашайків, Пилип Волик — Чигурів, Осип Лопатка — Майків Йосиф, Демко Кусень — Буґерів, Прокіп Прийдун — Горобців, Стефан Безвушка — Дижів, Стефан Коваль — Гарабішків, Іван Шибалинський — Замулений Іван, Тимко Пуціль — Загораків Тимко, Григорій Фаріон — Босий Гринько, Іван Коваль — Михасишин Іван, Микита Павлюс — Гупалів, Ілько Розвадовський — Масний Гілько. Ця група назв не мала якогось родинного чи побутового зв'язку з давніми ценівськими родами — такі дочіпні прізвиська творили люди з багатою фантазією, жартуни, вигадники.

Існували й інші групи прізвиськ, які в більшості походили від імен дідів, батьків, іноді зі звичайних жартів, або через невиразну вимову назви якихось предметів. Наприклад, Антін Атаманчук — Олійників, від сезонового зайняття в давній олійниці, де селяни душили чи „били" дерев'яними довбнями конопляну олію. Дмитра Прийдуна та Кирила Ухмана звали Штукаровими, бо в тих родинах віддавна зосереджувалось різне сільське ремісництво (у той час таких ремісників звали в селі „штукарями", а згодом назва перейшла на їхніх нащадків.

У Ценеві було чимало назв, дочіплених тим людям, котрі не могли виразно говорити, або користувались іншими словами, ніж інші селяни. Наприклад, Антін Кулиняк не говорив „ховзько", лише „слизько", з цього приводу його прозвали Слизьким, а згодом і його діти були вже Слизьковими. Тимко Рура за звичкою називав домашню худобу „шкапиною", або „хабиною", — від цього його й прозвали Хабиною. Кирило Павлюс не вимовляв виразно „аде уш", лише „матеуш", тому й прозвали його Матеушом. Очевидно, слово „аде уш" — з місцевої говірки, льокалізм, однак у давнині селяни часто-густо ним користувались, проганяючи курей

з грядок чи з городу, гукаючи на них „аде уш"! Від цього слова родину Павлюсів звали „Матевушами". Гарасим Бойко не вимовляв „бараболька", тільки „баболька", і тому його прозвали Баболькою. Павла Ковадлу через те прозвали Гопадріном, що його мати завжди весело приспівувала „гой та дріна". Теодора Коваля звали Моцьковим Федьком, що він не говорив „сильний" чи „кремезний", лише „моцький", себто „міцний".

Дочіпні прізвиська часто-густо стосувались особливих типів людей, які любувалися домашніми тваринами, або членами своєї родини, напр., — Котишені, Сучишені, Цукрові, Горшкові, Телебздові, Цісарові, Бабусині, Малькутникові і інші.

Давні роди Яремків мали дочіпну назву Хамера; навіть польову дорогу, при якій стояв кам'яний хрест, звали „Хамеровою дорогою із Хамеровим хрестом". Таке дочіпне прізвисько походило від слова „химера", „химерний". Однак, їхній дід чи батько не говорив „химера", „химерний", тільки „хамера", „хамерний" — за те його й прозвали Хамерою.

Наприкінці 19 сторіччя ценівчани за традицією послуговувались давніми прізвищами, а рівночасно, з приростом нових родин, вигадували для них нові, які можна б за аналогією пристосувати до східньоукраїнського звертання побатькові, але у відмінній формі. В більшості такі прізвиська походили від імення батьків, або правильного, не дочіпного прізвиська. Наприклад: Лопатка Микола — Яцків Никола, від імени батька; Лопатка Григорій — Гільців Гринько, від імени батька Ілька; Безвушко Семен — Бартків Семко, від імени тестя Бартка; Гула Теодор — Юрчишин Федько, від імени Юрія, що його звали Юрком; Радій Василь — Маланчин, від імени Меланії, яку звали Маланкою; Бойко Омелян — Процiв Милеян, від батька Процька; Кравець Гнат — Якимишин, від імени Якима; Микитюк Гнат — Яциків, від імени Яцка; Ковадло Семен — Романишин Семко, від Романихи; Баран Осип — Іванів Йосиф, від Івана; Павлюс Тимко — Шагаїв, від прізвиська Шагай; Бойко Теодор — Назарків Федько, від Назарка; Мартинюк Данило — Козаків, від прізвиська Козак; Павлюс Яким — Марцинів, від Марцина; Безвушко Танас — Панчишин, від Панчихи; Пташник Теодор —

Мотрунчик Федько, від імени матері Мотрі, яку пестливо звали Мотрунькою.

До Першої світової війни мало хто знав у селі справжні прізвища, у щоденному житті односельчани користувались тільки дочіпними прізвищами. Правильні прізвища вживались у громадській управі при збиранні ґрунтового податку та при поборовій комісії, коли брали хлопців до війська.

Всі згадані дочіпні прізвиська були майже непорушними в даних господарствах. Вони не підпадали змінам навіть тоді, коли в дворі вже не було нікого з родини, якій добрі люди причепили таку назву. Напр., на господарство приходив зять під своїм власним прізвищем, однак, коли це господарство мало дочіпну назву, він автоматично її перебирав — вона була притаманною для цього господарства. Часом прибулий зять не мав свого прізвиська, все таки його звали кличкою, дворовою назвою, якщо така була при тому дворі.

Після Першої світової війни молоде покоління перестало користуватись старою методою й започаткувало культурну методу — пізнавати й називати себе по фактичному іменні та прізвищі. Однак старші віком люди придержувались давньої методи, вона вросла в селянську душу, з нею не так легко розстатися.

У Ценеві було багато господарств, у яких мешкали господарі із спорідненими прізвищами, як Корніцькі, Павлюси, Ковалі, Попики, Лопатки, Кравці, Медведі, Мартинюки, Ковадли і інші. Під такими прізвиськами в Ценеві було чимало господарств-дворів, які у податковому реєстрі відмічались лише по-батькові, а в загальному сільському порядку й далі позначалися давніми прізвиськами.

Багато мешканців Ценева пишалися виключно своїми прізвищами. До таких належали: Ґловини, Мізері, Морозовські, Осєцькі, Зазульки, Пережаки, Ґуралі, Гуньки, Михалішини, Решітники, Купчаки, Макосії, Банаки, Нирки, Чіхраї, Чепліцькі, Красновські, Коляски, Несторовичі, Бардишки, Лихолати, Смики, Бесаги, Ціжевські, Ґіндзєрські, Василики, Бабії, Кадубіцькі, Бугерові, Чаки, Камінські, Сабайкевичі, Возняки, Гуменюки та інші. Ці двори-господарства не мали дочіпних назв. Їх звали і знали за їхніми родинними прізви-

щами. Зате все інше населення в Ценеві жило під згаданими прізвищами.

СЕЛЯНСЬКІ ЖАРТИ И АНЕКДОТИ

Стрінув кум кума на ярмарку, — два куми — підійшов до нього та й каже: „Куме Василю, коло мене біда". „Що за біда?" — відзивається кум Грицько. „Ей, куме, куме, кобисте знали, трапляється мені добра нагода купити дійну корову, а тут вам, як на гріх, не маю при собі стільки грошей, будьте так добрі, позичте мені 50 корон"... Сусід нібито не зовсім відпекується свого кума та й каже: „Куме Василю, я дуже радо позичив би вам пару мізерних корон, але вибачте, я маю при собі лише 20 корон". Тоді кум Василь трохи повеселішав та й каже: „То нічого, дайте мені наразі тих 20 корон, а решту будете мені винні"...

СЕЛЯНИН У ПОДАТКОВІМ УРЯДІ

Покликали селянина до податкового уряду та й кажуть: „Ти, хлопе, не шануєш цісарських законів і не платиш податку за свій ґрунт"! Селянин несміло виправдується: „То мусить бути хіба, якась помилка, бо я заплатив свій податок". „Але ж бо тут стоїть чорне на білому, що ти не заплатив податку"! — злісно гримить урядовець. Безправний селянин, рад-не-рад, витягає із-за пазухи поквитування, на якому зазначено чорним на білому, що він таки заплатив податок. Щойно тоді урядовець побачив, що не одурить селянина. Гукнув на свого писарчука, кажучи: „Подай мені мої окуляри"! Начепив на носа окуляри та й каже: „Ти, хлопе, маєш рацію, ти заплатив свій податок". Відтак селянин трохи легше віддихнув і, дякуючи урядовцеві, сказав: „Спасибіг тим скляним очам, що добре видять, а ті спідні, бодай повилазили".

ЗІ СВЯЧЕНОЮ ВОДОЮ

Священик по Богоявленні Господнім, „Йордані" відвідував селянські хати зі свяченою водою, як казали — з кропилом. Скупа господиня, яка тряслася над кожною „шуст-

кою", не хотіла обдарувати свого пароха. Коли священик мав зайти до її хати, вона залізла у піч, а дітям наказала, щоб вони говорили парохові, що вона нібито пішла на ярмарок. Однак, з печі було видно її ноги. Коли священик покропив хату, запитав бідних діточок, де їхня мати? Вони як невинні соромливо відповіли, що їхня мати пішла на ярмарок. На їхню відповідь парох сказав: „Мої ж ви милі діточки, попросіть свою маму, коли буде йти другим разом на ярмарок, щоб не забула взяти зі собою свої ноги"...

СЕЛЯНСЬКА ПРИСЯГА

В давнині селяни присягали не пити горілки. Декотрі присягали на один рік, дехто на два й більше. Але один більш упертий чолов'яга присягнув не пити горілки до смерти. По якомусь часі його запросила родина чи сусід на весілля. На селянському весіллі гості танцювали, жартували й горілку попивали. Лиш для нього весілля було сумне, а може й неприємне, бо всі п'ють, танцюють, жартують, бавляться, а він, бідачисько, тільки слинку проковтує. Колись у селянській хаті було багато різних образів, на одному з них була смерть, а на другому святий отець Миколай. Він поглянув на два образи, подумав і сказав: „Щоправда, я присягнув не пити горілки до смерти, але до святого отця Миколая — „дай, Боже, здоров'я"! — і по цих словах випив чарку горілки не до образу смерти, лише до святого отця Миколая... І вже до смерти ніколи сам не пив горілки, тільки до св. Миколая...

МАЗУРСЬКА ЗГУБА

Вирядився поляк-мазур до лісу по опалове дерево, по дрова. В дорозі загубив мішок, у якому був його полуденок. Оглянувся й спостеріг, що вже нема на возі його мішка? Затурбований мазур почав вертатись. По дорозі стрінув нашого селянина, зрадів і по-польському питає, чи прохожий не бачив його згуби: „Чи пан нє зналязл меґо ворка"? Не розуміючи його, селянин допитувався: „А що ж то таке, отой во-

рок"? Поляк-мазур почав йому пояснювати: „То бил ворек і воречек, а в нєм хлєба кавалечек, посьвістакем завйонзано". На це пояснення українець відповів: „Я бачив мішок і торбинку, а в ній хліба половину, й батогом зав'язаний". Тоді поляк відповів: „То нє єст моє". Так поговорили поляк з українцем і, не розуміючи себе, розійшлися в протилежні сторони...

ЯКА РІЗНИЦЯ

Одного разу двоє селян завзято сперечалися між собою. Вони хотіли розв'язати загадку, а саме, яка різниця між чоловіком і безрогою? В той час надійшов дорогою управитель школи й спитав, над чим вони так завзято спорять? Рад-нерад, один із них пояснив йому таємницю їхнього спору. На це управитель сказав, що в деяких випадках людина може робити всяке свинство, натомість безрога не здібна творити того, що творить людина.

НЕНАСИТНІ БІДАКИ

В одній місцевості конче треба було побудувати нову церкву чи школу. В більшості такими справами в селі займалися священики, отці-парохи. Коли ж священик звернувся до мешканців села з проханням складати на ту ціль свої пожертви, селяни почали скаржитись, що коло них біда, не можуть... Тоді парох сказав: „Не є ті цілковито бідні, котрі небагато мають, або й нічого не мають. Багато бідніші є ті, котрі багато мають, а ще більше хочуть мати".

ДІДІВСЬКА МОЛИТВА

Прибув до селянської хати прошак-жебрак просити милостині й почав молитися. Господиня дає йому милостиню, гарний кусок пляцка й каже: „Змовте „Отче наш" за небіжчика Яцка" Жебрак призадумався й питає: „Коли ж бо то

він помер"? Невторопна господиня пояснила йому, що нібито він не помер, а втопився. За давніми звичаями, за таких небіжчиків ніхто не молився, але хитрий жебрак починає молитися: „Отче наш, іже єси, де глибоко, нехай тебе дідько туди не несе"...

ПОЛЬСЬКЕ ЄЗУЇТСТВО

Єзуїтський ксьондз захотів полюбуватися красою природи. Перед жнивами, в місяці червні, коли селянство запопадливо працювало на своїх сіножатях при збиранні сіна, він найняв нашого селянина, щоб повіз його на розкішну прогулянку. Вони вирушили здому саме в пору сінокосів. На сіножатях метушилися десятки селян, сухе сіно заповняло повітря чарівним запахом. Єзуїт з насолодою втягав цей запах до своїх грудей і, насолоджуючись, хотів закпити собі з нашого священства, кажучи: „Але ж це сіно так принадно пахне, що міг би їсти його „руський поп". Це почув наш чутливий селянин, не витримав такої зневаги і сказав: „Але якби я сіно посолив, тоді напевно з:їв би його й польський ксьондз"...

СУСІДСЬКІ ВІДВІДИНИ

Прийшла кума до куми на відвідини й каже: „Слава Ісусу Христу"! Недочуваюча кума відповідає: „А я чоботи мащу"... Кума-гостя каже: „Кумо Гасько, таж бо ви глухі"!, а вона відповідає: „А я мащу, бо були дуже сухі"...

— — —

Принагідно зайшов сусід до свого приятеля та й каже: „Куме Даниле, покрийте вже свою хату, дивіться, як вона всюди затікає". „А як же її крити, як дощ паде"! „Та тоді, як дощу нема". „Нащо ж її тоді крити, коли й так сухо"?

— — —

Питається Процько Микити: „Чи ви знаєте, сусідонько, яка то смачна булка з молоком"? На це відізвався Процько: „А як же ви знаєте, що вона така смачна, чи ви коли таке їли"? „Щоправда, то я сам не їв, але мій брат бачив, як жид їв".

***

РОЗСУДИВ

До старого рабіна прибули два хусити, які не могли погодитися розподілом батьківського майна. Першим говорить відважний Мошко, розказує свою кривду. Вислухав старий рабін та й каже: „Ти маєш рацію". Після того виступає хитрий Ліпа і говорить про свою кривду. Після задуми рабін сказав: „Ліпо і ти маєш рацію". В цю розмову вмішалася жінка рабіна: „Якщо вони обидва мають рацію, то хто ж буде тобі платити за твою пораду"? Тоді старий рабін ще трохи подумав і сказав: „Ти також маєш рацію".

— — —

До вмираючого підходить жінка й питає свого хворого чоловіка: „Може б зварити для тебе завуджену ковбасу"? — але скупендряга-господар сказав, що днів буде ще більше, ніж ковбас, і при тім віддав Богу духа.

— — —

Над вмираючим чоловіком плаче жінка: „Куди ж ти ся від мене забираєш? Але незадовго й я піду за тобою"! А вмираючий благає свою жінку: „Моя ж ти дорога жіночко, не спішися так скоро, дай мені хоч трошки відпочити"!..

— — —

Позичила кума сусідці старі чоботи, щоб пішла до церкви. Повертаючись, єхидно кума запитала сусідку: „Як

же ж? Не печуть вас мої чоботи"? — „Ой, ні, кумонько, ваші чоботи мене не печуть, але пече мене ваше слово"...

„В кого є рідна ненька, в того завжди сорочка біленька".

— — —

„Сусідка каже, що ваша дочка, то справжній янгол". — „Що мені з того, коли ніякий дідько не хоче її взяти"?!..

„Не плекай синові худобу, а плекай йому розум".

— — —

За панської Польщі поліціянт каже до нашого українського дядька: „Чому ти не даєш позички для Панства"? (тобто держави). Виснажений дядько на це відповів: „Що ж то за таке панство, що в бідного селянина хоче позичати гроші"?

— — —

„Ось дивіться добрі люди, люби його жінку, а він ще тебе за ворога має"!

„Учися сину азбуки, а хліб прийде сам в руки".

— — —

„В нашої доні все як на долоні, одне тільки лихо, що не знає де її приха" (себто кужіль).

„Сміялася кума, що дурний Тома, але всі знають, що й вона без ума".

— — —

Малолітній синок запитує свого ботька, що то за назва „середній господар"? Батько пояснив синові, що середній господар — то з одного й другого боку по торбі, а посередині господар.

„За добру науку діти цілують маму й тата в руку.

— — —

Жид запитав служницю Гандзю, чи вона вже подоїла корови? Служниця відповіла, що подоїла. „А чим же ти молоко цідила"? — „Ось тими панськими штанами". — „Ой,

ґвалт, та ж вони були брудні"! — „Ви не ґвалтуйте, пане: я поставила тим нечистим на спід, бо я люблю чистоту"...

— — —

„В Совєтському Союзі жито й пшениця — продукт для заграниці, ячмінь, овес і кукурудза — то для Союза, а я, бідна кобилина, з голоду гину".

— — —

Жид розповідає в СССР знайомому: „Мої діти влаштовані, слава Богу, добре: Хаїм інженером, Сара лікарем. Абрам бухгальтер. Тільки один Лейба сидить в Америці безробітним. Але коли б він не посилав посилок, то всі ми тут з голоду повмирали б"...

НАРОДНІ ПРИКАЗКИ, ПОШИРЕНІ В ЦЕНЕВІ

„Лиш до Петра днина тепла — а по Петрі вже по теплі".

„Я всьо вмію і всьо знаю, на бас граю — дулю маю".

„В кожній хаті своя біда на лопаті, а в моїй хаті в кожнім куті по одній біді".

„Ти не тішся з мої біди, бо за тобою твоя іде".

„Коли б то знаття, що в кума пиття, то й діти забрав би туди".

„Нехай буде чоловік, як жаба, але краще як баба".

„Бідному чоловікові завжди вітер в очі віє".

„Бідній кумі завжди хліб на умі".

„Хто не догляне оком, той доложить боком".

„В кого ведеться, в того й когут несеться".

„Як комусь не ведеться, в нього й курка не несеться".

„Що затягнеш пером, того не витягнеш і волом".

„Як прийдуть жнива, то би ся слуга здала, а восени можем бути сами".

„Мудрому не треба радити, а дурний не слухає ради".

„Мудрій голові вистарчить дві слові, а дурній десять не поможе".

„Мудрого чоловіка то й корчма не зіпсує, а дурного то й церква не направить".

„Ліпше з мудрим загубити, як з дурним знайти".

„Краще бути чесним жебраком, як нечесним багачем".

„Якщо хочеш, щоб тебе шанували, то мусиш шанувати інших".

„Ліпша солом'яна згода, як золотий процес".

„Хто потягає чуже кулаком, а Панбіг потягне по його жменею" (пригорщею).

„Не обсуджуй других, то й тебе не будуть обсуджувати".

„Не втикай свого носа до чужого проса".

„Де тебе не просять, нехай тебе туди ноги не носять".

„Не говори в церкві в часі відправи і не пхайся з ходаками до чужої справи".

„Не сварися зі своїм сусідом перед обідом, але спокійно перехрестися і від нього відчепися".

„Біда з жінкою, але ще більша біда без жінки".

„Якщо хочеш мати свіжого ворога, то позич приятелеві гроші".

„Бережи мене, Господи, від лукавого приятеля, бо від неприятеля бережуся сам".

„Кожний мудрий по „шкоді" (втраті) й замикає стайню, коли вже коні вкрали".

„Минулася біла курка, що по двоє яєць щодня несла".

„Яке дерево, такий клин, який батько, такий син".

„Не в цьому сила, що кобила сива, а в цьому її сила, що вона віз тягне".

„Скучно жити самітньому чоловікові, але далеко скучніше в лікарні, де є багато немічних калік".

„Де дві господині, там ніколи хата не заметена".

„Горе тому, в кого жінка має верх в дома".

„Коваль кліщі тримає, щоб його в руки не пекло".

„Кожна рука до себе крива".

„Де два б'ються, там третій користає".

„На злодієві завжди шапка червона".

„Як є збіжжя у стодолі, то буде хліб на столі".

„Мудра бджола не сяде на будяк, вона знає, що там меду немає".

„Навчить біда ворожити, як нема що в рот вложити".

„У початках добре виглядає, а як буде дальше — лихо його знає".

„Жид жінку й діти проклене і потихеньку з тебе шкіру зідре".

„В своїй хаті навіть тріски мають право".

„Мудрі люди багато знають, а мудрегелі знають все".

„Пізнати паню по її вбраню".

РІЗНЕ

Малий школяр запитує батька, чому в нього голова сива, а вуси чорні? Батько пояснює синочкові, що голова на 20 років старша від вусів.

— — —

Малолітня школярка запитує маму: „Чи наш батько ще росте"? А матір відповідає, що він вже старший і перестав рости. На це донечка: „А чому ж у нього голова вилазить з волосся"?

— — —

Питається батько сина, про що він думає, а син йому каже: „Я нічого не думаю, нехай кінь думає, бо він має велику голову".

— — —

Молитва давнього русина, „хліб наш насушний нехай буде вівсяний, аби кавалок слушний".

— — —

Молитва польського шляхтича, „хлєба нашеґо нєх бендзє мало, аби питльованеґо".

ТАБОРОВІ АНЕКДОТИ

У таборовій кухні стрінулись двоє „діпістів", і один одного питає: „Чи в нашому таборі може жити корова"? „Не надумуючись відповідає запитаний, і каже, що ні"? Запитує знову перший, „чому вона не може тут жити"! „Ось вам проста відповідь, площу зайняли спортовці, у стайнях живуть люди, а на стрих вона не вилізе"...

— — —

Совєтська влада принесла в Західню Україну нову назву — „СССР". Селяни відчитували це скорочення на свій спосіб: „Сусів Семко Січе Ріїзя".

Коли вже все було „визволене", а совєтська влада наполягала на творення так зв. заможного колгоспного життя, селяни склали таку пісеньку:

„У колгоспі добре жити,
Ніщо їсти, ніщо пити,
Ні корови, ні свині,
Тільки Сталін на стіні.

Подивися, Молотов,
Я вже штани полатав,
А назаді залишив,
Щоб ся Сталін подивив"!

Співали потихеньку ще й іншої:

„Сидить баба на рядні,
Вичисляє трудодні,
Кому день, кому два,
А Сталіну всі добра".

Коли вже прибули другі „визволителі", німецькі „юберменші", то сільські сміхотвори складали й про них свої пісеньки. Наприклад:

„Дойчлянд, Дойчлянд ібер аллес,
Цвай картофель, дас іст аллес".

(Переклад: „Німеччина, Німеччина понад усе, дві картоплини — оце і все").

НЕГРАМОТНИЙ ХАРАКТЕРНИК

Не в давнині, але й по Першій світовій війні були в селі віщуни, ворожбити та характерники. Таким характерником-віщуном був у Ценеві цілковито неграмотний чолов'яга, Ілько Гіндзерський; його прозивали „Ґиндзьором". Був то бідний чоловік. У молодих літах служив у заможних господарів. Був здоровий, кремезної будови, чесний, роботящий, і тому любили його й шанували всі йому знані люди. Шанували його теж господарі, в яких служив. При цьому, був не абияким їдцем, він не вдоволявся сяким-таким обідом чи вечерою і не раз говорив: „Миска пирогів і горнець терену, то тільки, що голод пережену. Коли ж прийшла пора йому одружитися, у нього не було ніякої батьківської спадщини. Тоді громада подарувала йому кусок громадської землі під будову хатини, при якій були ще грядки на вирощування городини.

Коли почалась Перша світова війна, його забрали до австрійського війська і дружина залишилась сама з трьома дітьми. Наприкінці війни поширилась в селі інфекційна недуга плямистого тифу, і його дружина померла. Не заставши дружини, Ілько одружився вдруге з молодою, бідною дівчиною із села Таурова. З другого подружжя було ще четверо дітей. Зрозуміло, що Ілько не міг заробити на прожиток такої численної родини, і старші його діти пішли в найми, а він почав лікувати людей всякою ворожбою.

Він почав відмовляти якісь видумані молитви, і різні ворожби. Такі люди, хоч і під різними назвами, подибуються всюди на нижчому щаблі культури. Звичайно їх називають чарівниками або характерниками. Вони в давні часи лікували людей від докучливих болів. Такий знахор мусить довідатися, якими засобами можна вилікувати недужого, тобто вигнати хворобу? Зрозуміло, що усім цікаво було довідатися, звідки він цього всього набрався. Ілько, щось запитуючи

чи відповідаючи, завжди римував останні слова. От потрібно було йому, щоб хтось поїхав до лісу й привіз йому дерево на опал. Він приступив до господаря й сказав: „Завтра буде хмурно, то поїдьте мені до лісу задурно. Але не зовсім задурно, я вам намолочу жита на насіння, ну й будете мати від Бога спасіння".

Була в Ілька коровина, але зимою не було її чим кормити, тож він ходив до господарів-сусідів і збирав для неї пашу. Якось зайшов і до мене за пашею. Моя дружина попросила його до хати, почала гостити, кажучи: „Беріть та споживайте"! Він їй відповів: „Та я вкушу, але ще так зараз не мушу". Дружина сказала: „То візьміть додому і дайте дітям". На те одержала відповідь: „Воно правда, що вдома є дитина, але там є теж город і хатина".

Одного дня Ілько йдучи у напрямі села Потока, зустрінув нашого пароха о. Стефана Комара і, згідно з старохристиянським звичаєм, привітав його словами: „Слава Ісусу Христу"! Отець парох відповів на привітання і запитав його: „Іляшу, куда вас Бог провадить"? Бідний чоловік відповів: „Е, єґомость, йду на села, бо моя жінка невесела". Здивований парох запитав: „Чому ж вона невесела"? Ілько відповів: „Отче, йду до Потока, бо прилип мені бік до бока".

В жнива вони з дружиною робили в господаря на полі за так звані снопи. Одного разу вночі зірвалась буря і порозносила снопи з полукіпків. Раненько він пішов на ту ниву, де були поскладані полукіпки, попідіймав снопи й поставив їх на свої місця. Відтак пішов до господаря Івана Попика сказати йому, що він зробив. Була то неділя, дружина Попика за його добрий вчинок подала йому на снідання пироги, але забула подати сметану. Він поглянув, що нема сметани, та й каже: „Ну, то люди не є татари, як дали пирогів, то дадуть теж сметани".

Якось зустрів його зять господаря, Гринько Медвідь, в якого він ще юнаком служив, та й каже: „Гей, Ілляшу, які то були гарні та приємні молоді літа, як ми були молодими й сильними парубками": „Так, — відповів Ілько, — я був сильний, але й не мало дурний". Тоді Гринько запитав його, чому він каже, що нібито він був дурний? — „Бо ти байдикував, а я працював, та й виробив своє здоров'я на багачів".

Не раз коли вже зближалося до весни, його запитували: „Як ви, Ільку, думаєте, чи то вже буде літо"? Він відповідав: „Воно ще буде розмаїто, то ще може бути така завируха, що можна оглухнути на вуха".

Він одягався в опанчу, що мала на собі численні латки, і кожна з них була з іншої матерії й відмінної барви. Одного разу сусідка йому каже: „Але ж бо ти, Ільку, в цій опанчі виглядаєш такий перістий як корова". А він їй відповів: „Не журися тим, а журися, щоб ти була здорова"

Крім малого городця, він більше ніякої землі не мав. Маючи корову, він звичайно віддавав гній господарям, а за це вони йому відпускали кусок землі на садження картоплі. Не пригадується котрого року було посушне літо. На його нещастя, поле на якому він посадив картоплі, було звернене до сонця, тому картоплі виросли дуже дрібненькі. Поглянув Ілько на то поле і сказав:

„Нема то на світі більшої біди, як дурний хлоп, що дав гній на лоп, а тепер накопав бараболь три мішки і за те будуть голодні кишки"

Таких римованих відповідей Ілько Гіндзерський мав сотні. Помер він літньою порою, мабуть 1937 року. На його похорон прибуло немало ценівських громадян. Похорон відбувся з найбільшою парадою, при чому ценівська оркестра брала теж участь. Парох о. Стефан Стець попрощав його в дорогу вічности дуже зворушливими словами.

СТРАХИ І БЛУДИ

Ще перед Першою світовою війною жінки, сидячи у хатах і прядучи кужелі розповідали про давнє минуле, і різні страшні пригоди. Часто в таких оповіданнях ішла мова про „чарівниць" та „упирів". Господині розказували про всякі страхи і блуди. Дуже часто нарікали на „чарівниць", які забирають у коров молоко; якщо й не забирають, то принайменше таки псують молоко, що їхні корови при видоїні дають нібито „криваве молоко".

Старші віком люди вперто вірили, що небіжчики ходять і часто навідуються на обійстя і страшать родину й сусідів.

Найстрашніші були „упирі". В їхній уяві кожний „упир" мав два серця: одно вмирало, а друге з часом оживало, і тому такий „упир" часто шибався на обійстю. Очевидно, що „упира" у селі ніхто не бачив, це ж була тільки народня леґенда передавана впродовж поколінь, у яку вони вперто вірили.

Найбільше страху наганяв цвинтар і ще деякі місця у селі. Туди боялися заходити чи переходити вночі. На цвинтар боялися заходити, бо там „небіжчики ходять". В інші місця було страшно, бо там сиділи „нечисті сили". Наприклад, десь біля плоту росло звичайне дерево „бузина" Однак, старші віком люди вважали „бузину" проклятим деревом! Вони завжди собі тлумачили, що на тому дереві мав би повіситися Юда, що продав Ісуса Христа, а опісля з нудьги повісився; з того часу, мовляв, „бузина" стала проклятим деревом, тобто дідьковим деревом. Тому вночі оминали місця, де росла „бузина", навіть забороняли підтинати це дерево, бо може відняти руку. А вже, сохрани, Господи, принести бузинове дерево на обійстя, чи ще гірше — палити ним у печі! . .

Іншим небезпечним місцем були вимуляні водою глибокі яри: туди виливали воду, якою обмивали покійників, та викидали сміття з хати після виносу покійника. Не менше небезпечними були й ті місця, де виростав густий верболіз. Там — частенько стояла вода, а вночі у ній відбивалося, місячне, іноді хатнє лямпове, сяйво світла — і вже був готовий страх.

Річ ясна, що таке страхопудство було нездоровим, навіть дуже шкідливим явищем. В такому безпідставному переляці виростали малі діти, а відтак дорослі люди, боялися вийти вночі із своєї хати. Бували й такі випадки, що з переляку деякі люди діставали параліч мови, що ще більше підсилювало нічим не обґрунтований страх.

До всяких страхіть у Ценеві зараховували ще й різні випадкові блуди. Наприклад, взимку господар повіз під вечір на поле обірник-гній: коли ж повертався додому — коні збилися з дороги, бо вона була засипана снігом. Отож, він їздив малощо не всю ніч і не міг знайти правильної дороги! Щойно після дванадцятої години, коли у селі почали піяти-співа-

ти півні та гавкати собаки, — блукаючий довідувався, куди йому їхати чи йти, щоб добитися до села.

Старші селяни частково вміли орієнтуватися по зорях, які вказували напрям на схід, південь і захід. На сході завжди було видно три зірки рядком, так зв. „Косарі"; на південь взорували сім зірок, так зв. „Віз"; на захід вказували декілька нібито скупчених зірок, так зв. „Квочку". Та зорі не завжди було видно, іноді їх затьмарювали хмари. Тож, мабуть задля кращої орієнтації у полях було чимало придорожніх хрестів та фіґур, щоб легше було орієнтуватися, хоча деякі з них мали й інше — пам'яткове чи історичне значення.

Інколи траплялися „блуди", переважно у жінок, коли вони виходили самотою в ліс збирати гриби чи „губи-підпеньки", суниці та малину. Відбившись від стежки чи дороги у лісовій гущі й не маючи належної орієнтації, вони не раз довго блукали в лісі, заки знайшли стежку або дорогу. Через це жінки майже не ішли в ліс, а якщо й виходили, то по кілька осіб, разом. Такі та їм подібні блукання старші люди називали „блудом" Після Першої світової війни всі ті „чарівниці", „упирі", страхи та „блуди", перестали бути страхами у селян, і так повільно відійшли в забуття . . .

ВАЖНІ ПОДІЇ В ЦЕНЕВІ

В 1910 р. в наслідок незгоди у подружжю Пелагія Корніцька підтяла собі косою горлянку, від чого й померла. В той час між селянами дуже рідко бували такі страшні смертні випадки, щоб самовільно вкорочувати собі життя. Таку самовільну смерть селяни уважали непростимим гріхом, а покійників хоронили на холерному цвинтарі, як великих грішників, які нібито віддали свою душу дияволові. Старші люди уважали, що за такими людьми слід-у-слід ходив диявол„дідько" і мучив їхнє сумління так довго доки вони не віддали йому своєї душі. Задля того вони уважались негідні християнського похорону, а навіть місця на загальному цвинтарі.

21-го листопада 1910 р. погоріла найбагатша частина Ценева так зв. Раківка. Пожежа сталася з невідомих причин,

в час осіннього парохіяльного празника, що відбувався кожного року, на храмове свято, Архистратига Михаїла. Вогонь спалив 9 середніх і одне багате господарство, загально десять господарств. В сільському господарстві восени звозять все хліборобське майно, включно з сільсько-господарським реманентом, і ось усе згоріло до коренння. Погорільці залишилися під зиму без даху над головою, без шматка хліба і паші для худоби, яку вдалося врятувати. Для помочі погорільцям в селі створено комітет, який збирав пожертви на прожиток для погорільців і пашу для худоби. Тогочасні ценівчани не жили тільки для себе й не розмежовувались на окремі кляси, вони взаємно себе шанували, а під час якогось нещастя жертвенно допомагали один одному. В той час погоріли такі господарства: Тимко Климак, Микола Чорновус, Олекса Лопатка, Іван Мізера, Тимко Мізера, Михайло Головин, Іван Шибалинський, Тимко Пантелеймін, Танас Решітник.

На весні 1911 р. погорільці повернулись на свої пожарища й почали спільним зусиллям відбудовувати росподарства. За два роки важкої спільної праці вони відбудували погорілу Раківку, що була найкращою частиною Ценева. Всі перебудовані хати та господарські будинки були вкриті бляхою... Щастя в нещасті: погорільці були середньо заможніми ґаздами, мали заможних рідних, які їм щиро допомагали. Крім того, при відбудові важливу ролю відіграло асекураційне (обезпеченеве) товариство у Львові „Дністер", в якому деякі з погорільців були заасекуровані, а деякі одержали позичку по знижених відсотках. Очевидно, погорілі господарства зазнали великих втрат, завдали немало турбот сільській управі, головно війтові Романові Ковалеві, та і всім мешканцям села, які їм по змозі сердечно допомагали. Зате, врешті-решт, ця частина — Раківка — стала в той час прикрасою села Ценева...

— — —

Пригадується чимало давноминулих подій у селі, що відійшли в забуття й порохом припали, а колись були сенсацією.

Хочемо згадати про небуденний випадок, який вразив і ценівчан, і людей із сусіднього села Вибудова. У серпні 1911 р., коли вже звезли до стодол та стогів збіжжя, австрійське військо провадило військові маневри на сусідніх полях Вибудова, Вимислівки, Золочівки, Медови й Каплинець. У селі Вибудові квартирувала артилерійська („канонірська") частина. Після військових вправ увечорі військові приходили до Ценева, „на підсилення гумору" до Шмілової корчми. Одного погідного вечора, коли місяць світив, хоч голки збирай, несподівано зчинилась колотнеча між військовими, так зв. жовнірами і ценівськими хлопами. Австрійське військо бавилось у корчмі, поблизу якої сиділи три сильні мужчини на спорохнявілій вербовій колоді, пригадуючи, як то вони два чи три роки тому були австрійськими уланами. Тими уланами були два брати, Стефан і Микола Барани, а третій — Лука Шибалинський. Тим часом старший брат, Михайло Баран, розважався з військовими в Шміловій корчмі. Барани були кремезними мужчинами, як казали наші добрі люди, „хлопи, мов ведмеді". Про них знали ценівчани, що до якоїсь авантюри їх не треба було заохочувати чи запрошувати, до таких герців вони завжди були готові. Старший їх брат Михайло був низькуватого росту й трохи слабший, за що його прозвали „Баранцем", але завзятість Баранів була незмінна.

Коли вояки виходили зі Шмілової корчми, подався за ними й Михайло Баран і там між ними зчинилась бійка. Вояків було четверо, а Михайло сам! Брати Михайла, Стефан і Микола, приглядались до бійки: „Нехай йому трохи всиплять на пам'ятку, щоб не пхався більше до війська"... В давні часи цивільні не могли вступати в бійку з військовими, то ж було гонорове військо австрійського цісаря Франца Йосифа, а не якась воєнна збиранина... Нарешті брати побачили, що Михайла таки добре б'ють, і тоді обидва, Стефан і Микола — кол. австрійські улани, що відбули по чотири роки військової служби — з військовою вправністю і відвагою кинулись на поміч братові. До них прилучився ще й Шибалинський Луць, і тоді розгорілася справжня стусанина між військовими і цивільними. Скінчилось на тому, що Барани побили військових, відібрали у них шаблі та військові ремені, т. зв. „куплі". Не відомо, до якого кінця могла б дійти ця

селянсько-військова „війна". Брати Барани здоровенними п'ястуками, неначе довбнями, гостили своїх противників, таки по-військовому, „по-уланськи"... В той час вибігло з корчми ще кілька жовнірів і поспішили на допомогу своїм колеґам. Селяни розбіглись по городах, у кукурудзу та в коноплі. Військові гнались, але, нікого не зловивши, забрали своїх побратимів і подались на квартири до Вибудова.

Другого дня раненько; селяни, брати Барани, віднесли відібране до полковника полку, що квартирував у Ценеві, на приходстві о. Гр. Кончевича. Полковник прийняв селян з радістю і здивуванням, склав протокол, поклепав по раменах братів Баранів і сказав: „Уважайте, той вояк є авантурником, він служить уже дев'ять років у війську і не може закінчити військової служби, часто перебуває в гарнізоновій тюрмі".

Тим жовніром був якийсь поляк із заходу. Він хотів помститись на селянах підпалом забудувань Стефана Барана та Луця Шибалинського. Усі сусіди від того часу щоночі вартували біля своїх загород, щоб, не дай, Боже, не підсунувся той злобний поляк і не пустив добра з вогнем. Загорода мого батька була стріха-в-стріху з Шибалинським та Бараном. Мій батько вартував аж до відходу того полку. Нарешті військо відійшло, селяни заспокоїлись, але ще довго пригадували при всяких нагодах у розмовах, як то Барани побили австрійських канонірів на Вавриковім роздоріжжі. А все те, фактично, накоїв хміль.

Восени 1923 р., коли вже було зібране й звезене з поля господарське збіжжя, а деякі господарства звезли й картоплю — вдруге погоріла східня частина села, Раківка, що ще з неї залишилося з часу фронтових дій. Вогонь почався невідомо чому, в покоях колишнього дідича. В той час ту будівлю купив майор польського війська Стоколоса. Хоч фільваркова будівля була віддалена близько на 150 метрів від селянських будинків, вкритих соломою, однак при сильному подуві вітру вогонь перекинувся на найближчі господарства Прокопа Біловуса й Пилипа Прийдуна, а згодом і на сусідські господарства. У тогочасному Ценеві і вже особливо на Раківці, господарські будинки були майже зчіплені стріха зі стріхою, а на подвір'ях лежало в стогах збіжжя — там годі було погасити вогонь. Тим більше, що все працездатне на-

селення копало в полі картоплю, а бабусі з малими дітьми заледве встигли випустити рогату худобу з палаючих стаєнь, — у деяких господарствах і безроги погоріли в „кучах".

У той час у Ценеві ще не було відновлене передвоєнне протипожежне товариство. Селяни кинулися з поля, хто з чим міг, гасити в селі вогонь, не оглядаючись, чиє господарство, чи багатія чи бідняка. За давнім звичаєм, гасити вогонь бігли всі дорослі люди з коновками, відрами, гаками, лопатами та різними „вереньками", які обливали водою й накривали стріху, щоб не загорілась. Селяни при гашенні вогню застосовували різні методи, щоб вогонь не поширювався на інші господарства; вони старалися рятувати, а не нищити, як це не раз практикують вишколені міські пожежники.

У тій великій пожежі пропали господарства: Тимка Пантелемона, Танаса Решітника, Івана Стандрита, Миколи Василика, Павла Конфедрата, Марти Прийдун, Нестора Стандрита, Мартина Чорновуса, Йосифа Чорновуса(Якима Біловуса, Тимка Бурбели, Михайла Білецького, Івана Лоїка, Василя Попика, Прокопа Біловуса, Пилипа Прийдуна. Згадані люди залишилися під зиму без хліба, без житла і без паші для худоби. Сільська управа створила комітет, який займався допомогою погорільцям, члени комітету їздили по селі, збираючи харчі, а також пашу для худоби. В деяких господарствах збереглися муровані стіни. Господарі ще встигли, при підтримці всієї громади, покрити стіни й так перезимували на своїх згарищах. Багато погорільців перебули першу зиму між родиною й добрими сусідами, а весною повернулися на згарища й почали відбудовувати господарства. Це тривало декілька років: польський уряд не дав жодної допомоги українським погорільцям, відбудовувались своїм коштом і власними силами...

В 1931 р. в Ценеві зачаділось одне подружжя — чоловік і жінка Параскевія, з дому Бойко (прізвища мужа не пригадую).

В 1934 р. при копанні жовтої глини, придатної на будівлю, присипало 23-річного юнака Стефана Попика. На місце випадку збіглися люди і витягли нещасного, але вже мертвого.

В 1932 р. нічний злодійчук зайшов до шпихліра багатих господарів Миколи і Параскевії Гловин. У той час їхній слуга, повертаючись із дівочих вечерниць, побачив відчинений шпихлір і розбудив сплячих господарів. Відважна й енергійна господиня вибігла босоніж по снігу й зачинила двері шпихліра, у якому порався злодій. Ледве встигла сказати „Ось тепер я вже тебе маю"!, як пролунав крісовий постріл, від якого загинула господиня. Господар, який був позаду, кинувся до шпихліра, а в цей час злодій відчинив глуху сторону дверей і вистрілив у господаря. Куля перетяла йому шию. Гловин вилікувався, але за два чи три роки таки помер через ту рану.

Після того вбивства таємна кримінальна поліція здійснила всілі досліди і допити й заарештувала підозрілого юнака Теодора Осєцкого. Після всяких допитів та свідчень Бережанський трибунальний суд, не маючи досить певних доказів, засудив Осєцкого на п'ять років ув'язнення. Вийшовши з тюрми, Осєцкий не каявся за попередній злочин і чинив злодійство дальше. 1938 року невідома рука застрілила Осєцкого в хаті Маланки Безвушко, прозваної „Щурихою"...

В 1935 р. загинув трагічною смертю Микола Халупа, везучи з поля снопи. За традицією, візник завжди сидів на вершку фіри, керуючи віжками коней. Коні раптом сполошились і він злетів між коней, які поторощили йому копитами голову й ребра, а згодом перевернувся і навантажений віз. Поки селяни відсунули й поставили фіру на колеса — Микола вже був мертвий.

В 1942 р. 23-річний юнак, кількалітній продавець кооперативної філії, Василь Кравець поїхав із сусідським, також 23-річним юнаком до млина в село Дрищів. Поблизу млина Василь Кравець хотів покупати коней у річці Золота Липа. Сам сів на коня, а другого прив'язав побіч іподався аж під млинські лотоки, де й сам втопився і коні загинули під водою. Батьки, почувши про таку трагічну смерть сина-одинака, мало не зійшли з розуму. Незабаром після того трапилась друга трагічна смерть. Ценівський 20-річний хлопець Василь Чіхрай у той час працював у Бережанах, у Союзі Повітових Кооператив. Керівник газової рідини не маючи нафтової помпи, послав недосвідченого юнака в нутро цистерни, вичерпу-

вати рештки нафти, не усвідомлюючи, що в цистерні збереглося багато газу, який і задушив ценівського хлопця.

ЖИДІВСЬКІ ГОСПОДАРСТВА В ЦЕНЕВІ

Старші віком ценівчани висловлювали здогад, що польські дідичі привезли до Ценева жидів, мабуть в першій половині XVII ст. для адміністрування дідичівського господарства. В той час жиди були правними дорадниками та орендарями дідичівських млинів, ставків, корчем, а згодом навіть церкви. Під кінець XIX і на початку XX ст. у Ценеві жило між українцями шість жидівських родин, разом 56 осіб. Про жидівське орендарство з панщизняного часу розказувано дуже багато. На основі всяких переказів та згадок можна припускати, що тогочасне дідичівське господарство вимагало грамотних людей для адміністрування. Але в тому періоді у Ценеві грамотними людьми були тільки сільський священик з дяком, а все населення було неграмотне, включно з сільською управою, тобто війтом і його помічниками. Правним адміністратором у ті часи був дідич. Він для кращої контролі зосередив сільську адміністрацію у скарбовій корчмі, в якій, очевидно, значну ролю відігравали адміністратори, а згодом орендарі — спроваджені до села жиди. Нам ще відомі дідичівські посілості в селі Ценеві, скарбові корчми, в яких жили в тому періоді сільські жиди, не маючи приватної власности. Це ж був найбідніший прошарок жидівського суспільства, який не мав ніяких засобів на поселення у містах чи містечках. Коли б взяти до уваги, що навіть ценівську церкву орендував, якийсь Зельман, то самозрозуміло, що в той час жиди були вірними слугами тогочасних дідичів і багатих орендарів, а не трудівниками землеробами, щоб трудилися на ріллі, для прожиткування. В той час хліборобом був виключно український селянин, що двигав на своїх плечах всякі фізичні тягарі й моральні наруги.

Після першого розбору Польщі в 1772 р. тодішній австрійський цісар Йосиф II звільнив у 1786 році селян від суду дідича, передав землю селянам у власність (котра була в їхньому посіданні), а панщину обнизив до 100 днів у році.

Однак, у той час ценівські жиди не мали в посіданні не тільки землі, а навіть власної хати. Вони мешкали в скарбових корчмах та інших скарбових будинках, що стояли на громадських придорожніх ділянках. Тільки одна жидівська родина Йойлика мешкала в своїй хаті, збудованій скарбовим коштом, але також на скарбовій посілості. У другій скарбовій хаті, на приватній посілості, мешкав тодішній скарбовий доглядач ставка й млина.

Після „Весни народів" у 1848 р. ценівський фільварок був власністю графа Потоцького. Він перебудував фільваркові будинки, а рівночасно й дідичівське господарство — на суто землеробське. В той час на фільварок прибув дідич Аксентович, а згодом аґроном, так зв. „окоман", для ведення дідичівського господарства. Через таку зміну довголітні орендарі дідичів опинились у невигідній ситуації. Годі додуматись, чому саме жиди залишились і надалі в Ценеві? Ліпа Берґер, довголітній орендар скарбової корчми, випросив, а може купив у тодішньої сільської управи за „ґарнец" горілки шматок громадського узгір'я під будову хати. Шмілка Вайденберґ купив стару ковальську кузню, побудовану в березі громадського узгір'я, але з бігом часу він поширився на тім узгір'ї й поставив господарські будинки. Янкель (забулось прізвисько) купив приватний „пляцок" під будову звичайної сільської хати. Берко Шварц жив далі у скарбовій придорожній корчмі. Кельман Ґрінберґ купив приватну посілість під будову хати. Йойла Габерман мешкав у згаданій скарбовій хаті. Всі тодішні жидівські хати були вкриті солом'яною стріхою, але з димарями, для виходу диму на горище. Згаданий доглядач млина продав скарбову хату Юркові Попикові, і вибрався з села. В періоді австрійської влади згадані жиди в Ценеві відчиняли маленькі крамниці споживчих товарів, відомі під жартівливою назвою „Шварц, синька, мидло й повидло". Під час ліквідації скарбових корчем місцеві орендарі дістали патент на дрібну розпродажу горілки, з чого й розпочався ріст жидівського майна та добробуту. Коли в їхніх руках оберталось немало австрійських корон, тоді син старого Ліпи Берґера продав свою хату, побудовану на громадському узгір'ї, Прокопові Макосієві, а для себе купив, чи, можливо, забрав за якісь борги, приватну по-

сілість і поставив нову хату, вкриту білою бляхою та ін. господарські будинки й розпочав, попри корчму і торгівлю, займатись господарством.

За півстоліття приватної торгівлі споживчими товарами, купівлі господарських продуктів, шинкарства, принагідно й сільського господарювання (тільки задля паші для годівлі худоби) ценівські жиди доробилися, очевидно, селянським трудом, до поважного фінансового маєтку. Деякі перебудували старі, ліплені з глини, хати і вкрили їх білою бляхою. Три жидівські родини, крім корчми і торгівлі, провадили досить заможні господарства, маючи по парі гарних коней, по дві корови, міцні вози, але без землеробського знаряддя. За вийнятком однієї жидівської родини Йойли Габермана, який займався виключно землеробством,всі інші не цікавились господарством, і не набували значної посівної площі, за яку треба було заплатити нормальну ціну. Вони набули землю принагідно за безцінь, коли селянин потрапляв до жидівської кишені через позичку, або ж не заплатив державі ґрунтового податку чи просто таки пропив у жидівській корчмі своє поле.

Жиди йшли на все, щоб тільки вигідно жити при якнайлегшій фізичній праці. Жидівську посівну площу обробляли бідняки та малоземельні селяни майже за півдармо, найчастіше лише за те, що Шмілка чи Шимон позичив їм декілька корон у конечній потребі, а в більшості — кілька літрів горілки на хрестини, похорон, могорич чи інше прйняття, яке без алькоголю в селі не обходилось. За таку вигоду селяни обробляли на весні і вліті жидівські посівні ґрунти, а взимку вимолочували ціпами їхнє збіжжя.

Ценівські лихварі ніколи не вдягались в селянську ношу, селянського виробу, ніхто з них не носив тугої сорочки, юхтових чобіт чи солом'яного капелюха. Вони та їхні діти вдягались по-міському. Взимі вкривались у пухких ліжках перинами, а не шорсткою веретою, якою вкривалися навіть багаті ґазди і ґаздині. Їхні діти ходили до народньої школи; крім того, жидівські батьки наймали так зв. „шпекторів", які вчили дітей гебрейського письма й мови. По закінченні вселюдної народньої початкової школи хлопців віддавали до міської торговельної, а дівчат на кравецькі та трикотарські

курси. Жінки ценівських жидів ніколи фізично не працювали, іноді допомагали чоловікам у крамниці при торгівлі.

Для важкої фізичної праці тримали наймитів та наймичок. Така наймичка прала й прасувала білизну, доїла корів, готувала і подавала сніданок, варила обідні страви, засвічувала шабашну свічку, мила кухонний посуд, застеляла ліжка, замітала й прибирала в корчмі іт. п., а влітку пасла корови, копала грядки, на яких вирощувала городину (цибулю, огірки, моркву, петрушку, картоплю) для власного вжитку. Жидівські наймити доглядали коней, корів, часто-густо фірманували з власниками в різних потребах за купецьким ділом. В жидівських господарствах не годували свиней, не вирощували конопель, не обробляли багато картоплі, не плекали значної кількости домашньої птиці. Тогочасний жидівський закон суворо забороняв жидам самовільно різати домашню птицю чи телят для шабашового обіду. Тому в село приїздив з міста кошерний (чистий чи „очищений") різник, який спеціяльним ножем перетинав курячу, качачу, іноді гусячу шийку. В той час дозволяли жидам їсти телятину (тільки передню частину), але теля мусів зарізати кошерний різник.

На початку XX ст. Шміла Вайденберґ, а згодом Шимон Берґер придбали модерні трибкові олійні для душення конопляної олії.Хоч таку олійню використовувалось тільки сезоново, все таки власник оплачував олійника Михайла Павлюса та ще й орендареві залишалось немало австрійських корон.

Вже згадувано про Йойлу Габермана, довголітнього дідичівського економа. Згодом він був доглядачем скарбових сіножатей. При такій службі він підстеріг не одного ценівського мужика, який пас конята на скарбовій сіножаті, за це дідич карав наших селян, а Йойлу хвалив за службу Побіч скарбової служби, Йойла займався господарюванням, дармащо посівної площі мав небагато. Він винаймав, а, можливо, дідич відступав йому даром так зв. скарбові пустки, які межували з громадськими пасовиськами й ніхто їх не обробляв. Коли Йойла почав їх обробляти, то мав ще й сприятливу нагоду зловити селянську корову чи вівцю, що забігла на його пустку й вчинила меншу чи більшу шкоду. За таку „шкоду" бідняки влітку обробляли Йойлів город, молотили

збіжжя, просапували картоплю, пололи просо, косили сіно і т. п., тільки тому, щоб Йойла не заскаржував їх до суду. На весні те жидівське поле засівав його наймит, таки Йойловими кіньми і змодифікованим рільничим тягловим знаряддям, жнивували там бідняки, як звичайно, за десятий сніп. Однак, його сини, закінчивши вищу комерційну науку і не бажаючи жити в селі й місити сільське болото, переселились до міста, тоді і Йойла продав своє господарство Миколі Нестеровичеві й перейшов жити біля синів у місті Поморянах. Дві інші жидівські родини скуповували й перепродували домашню птицю, телят, овець, конопляне волокно, також продавали алькоголь ще в старих скарбових корчмах. Ці останні були бідняками в селі й завжди намагались конкурувати з багатими жидами, що часто-густо змушувало багатих лихварів пристосовуватись до конкуренційних цін.

На початку Першої світової війни ценівські жиди виїхали з села. В 1915 р. Шміла Вайденберґ продав свою олійницю Антонові Пайончківському, Шимон Берґер також продав олійницю селянинові села Олесина. Після Першої світової війни дві жидівські родини, що не посідали ніякого майна, не повернулись до села, лишилися в містечку Козові. Під час Першої світової війни у висліді фронтових подій жидівські загороди в Ценеві були цілковито зруйновані.

З приходом польської окупації до Ценева повернулися три жидівські родини, але не на свої передвоєнні посілості, лише до чужих комірних хат. Одна родина влаштувалась у старій, не розваленій скарбовій корчмі. Кельман Ґрінберґ примістився в хаті бідної вдовиці Марти Карач, а родина Шмілки Вайденберґа — в хаті Теодора Левицького. Ця найбільша кількісно родина починала в тій малій селянській хаті торгівлю споживчими товарами й алькоголевими напоями. В тій новій крамниці заледве було кілька кілограмів солі, кілька літрів нафти, сірники і дві-три літри горілки, яку випивали старі пиячки: Катерина Микитюк, Юстина Бойко й Варвара Юськів, відома як „стара Вавричка". Повоєнна жидівська торгівля виключно алькоголем в жодному разі себе не оправдувала. Жиди продавали за високу ціну запівдармо набуту раніше землю тільки для існування і так з року на рік випродали все й покинули село. Кельманову посілість

купив селянин Микола Медвідь, Шиманову — Іван Миськів.

Значно довше трималась у селі жидівська родина колись досить заможного шинкаря,торгівця та власника кількох морґів поля Шмілки Вайденберґа, який після Першої світової війни, побачивши своє зруйноване господарство, з розпуки помер. Залишилась його жінка Хайка з малолітніми дітьми. Незабаром старша дочка вийшла заміж за Ліпу Дуршта. Молодий Ліпа кидався на всі боки, щоб побудувати хату. З цією метою вдова Хайка продала свою спадщину по чоловікові й побудувала велику хату, на старому фундаметі, вкриту солом'яною стріхою. Для поширення торгівлі споживчими товарами й урухомлення передвоєнної корчми, старша дочка, дружина Дуршта, продала свою батьківську земельну спадщину. Залишились ще троє неповнолітніх дітей, але їхню спадщину охороняв закон.

У висліді розвитку кооперативної торгівлі — жидівська не розвивалась, а ще гірше положення було в тодішній корчмі. Економічна криза у Польщі не дозволяла селянинові відвідувати жидівську корчму. Навіть старі передвоєнні п'яниці, хоча іноді й заходили на чарку горілки, все таки не на цілоденну пиятику. Така торгівля не приносила задовільних зисків та вигідного життя власникам шинків, до якого вони звикли ще перед війною.

В 1927-28 рр. в селі за тихою згодою, а правдоподібно й намовою Ліпи Дуршта, зорганізувалась із підпарубків злодійська групка. Вони ночами обкрадали господарські комори і вкрадене збіжжя чи інше добро продавали таки тієї ж ночі Ліпі Дурштові, мабуть за половину, а може й меншу ціну, а потім пропивали гроші у Хайчиній корчмі. Зрозуміла річ, така пиятика звернула увагу загалу на тих, ще не зовсім рафінованих, злодійчуків. На весні 1928 р. поліція заарештувала кількох підозрілих зернокрадів, вони признались на допитах про вчинені крадіжки і виявили, де саме продавали вкрадене добро. Поліція заарештувала злодійського купця Ліпу Дуршта і посадила до тюрми. Він перебув кілька місяців у тюрмі в Бережанах. За кримінальним законодавством Дурштові загрожувало від двох до трьох років ув'язнення. Однак, по кількох місяцях його випустили на волю. Кримінальна поліція з адвокатом-жидом, оборонцем Дур-

шта, підступно обіцяли менший присуд для спільників, аби вони тільки відкликали своє попереднє поліційне зізнання: Дуршт, мовляв, не знав при закупі збіжжя, що це крадене, як нібито не знав і про конопляне волокно-„ладінки" та інші крадені продукти. Виходячи з тюрми, він пообіцяв своїм спільникам, що постарається, аби їх випустили без засуду. Між іншим, Дуршт погодився стати поліційним донощиком і так і поступав, як поліційний розвідчик, підглядач і донощик. Однак, його спільників таки засудив окружний суд у Бережанах на тюремне ув'язнення: Стефана Юськова на три роки, Гринька Суту — два, Михайла Заставного також на два і Стефана Павлюса на один рік.

Поліційне донощицтво не сприяло покращанню життя родини зухвалого купця Ліпи Дуршта, але польська поліція, за його вказівками, заподіяла немало шкоди свідомим трудівникам у суспільно-громадському житті, особливо ж відданим трудівникам Ценівської кооперативи, в першу чергу авторові цієї книжки, як довголітньому кооперативному керівникові. В 1937 р. погоріла хата Ліпи Дуршта, він продав своє пожарище Петрові Павлюсові й перейшов до містечка Козови, як останній жидівський вихідець із села Ценів.

За різними сільськими переказами виходить, що від появи жидів у Ценеві в XVIIст. до 1937 р. проминуло кругло триста літ безперервного перебування жидівських родин у Ценеві, за різних окупантів чи займанців. Однак, ні в одному з періодів за будь-чиєї окупації ценівські жиди ніколи не були прихильниками українців у селі, не зважаючи на те, що увесь час жили завдяки селянській праці.

САМОДІЯЛЬНИЙ КОМЕДІЯНТ

Варто згадати, що в Ценеві були деякі люди, які розважали і наше, й сусідні села. До таких належав Теодор Коляска, прозваний Федьком Щербатим.

Коляска від народження мав нерівну, розділену горішню т. зв. заячу губу, від того його й звали Щербатим. В його батьків було двоє дітей, він і сестра Катерина. Малоземельні батьки трудилися на своєму господарстві й наймались на

працю в заможніх. Федько виростав самотньо, без батьківського догляду й виховання. Сусідські діти, його ровесники, ходили до школи, а він займався дитячими пустощами: залазив у чужі городи, садки і чинив сусідам різну шкоду. Для малолітнього Федька це йбула єдина розвага. Ще в дитячих роках він, мов кіт, вилазив на найвищі дерева, скидав воронячі гнізда й тішився, коли воронята падали на землю. Коли ж підріс, то втішався знущанням над домашніми звірятами — собаками й котами: відтинав хвости, бив досхочу і лише тоді випускав їх напівживими зі своїх рук. Таких пустунів селяни звали „пудивітрами".

У парубочому віці Федько-Коляска-Щербатий допікав людям своїми „веселими жартами", часто повними злоби витівками. Родич, сусід, приятель чи знайомий — всі в нього були однакові, за вийнятком жидів. До них мав спеціяльний підхід.

Коляска ще замолоду навчився спускати кров коровам чи коням. Такого коновала потребували в кожному господарстві, де плекали домашню худобу. Тому Коляску поважали і вибачали йому всякі комедії та видумки, беручи все за звичайні жарти. Він трохи розумівся на породах та недугах тварин, умів їх лікувати. Тож певно, що за такі прислуги його всюди частували і йому платили. Тому його знали селяни із довколишніх сіл.

Батьківську спадщину Коляска розтратив дуже скоро, а більшу частину свого життя прогайнував у корчмі.

Ось кілька епізодів з життя цього самодіяльного комедіянта.

ПЕРЕЛЯКАНІ КОТИ

Ще коли був юнаком, його рідна тітка (по-місцевому „тета") попросила дістати спритного котика, бо в неї розвелося багато мишей. Коляска пообіцяв „цьоці" принести пильного котика. Він виловив усіх сусідських котів, мабуть понад двадцятеро, зав:язав у господарському мішку і не годував їх майже три доби. Відтак взяв мішок на плечі й поніс тітці котика, щоб вона вибрала одного-двох, які найбільше по-

добаються. Як тільки висипав їх посеред хати, голодні й перелякані коти розбіглись по кутках, побили всі горщики, а потім побили хатні вікна й повтікали з хати! Заклопотана жінка ламала собі руки над побитим начинням та повибиваними вікнами, проклинаючи злобного Федька, який втяв їй отаку штуку! А Федько жалісливо оправдувався, мовляв, він не хотів робити цьоці такого клопоту, у всьому винні лише ті „зварйовані коти"...

РОЗМАЛЬОВАНІ КОНІ

Господарство Коляски було розташоване поблизу скарбових сіножатів. Восени, після косовиці сіна дідич не цікавився ще одним осіннім збором, так званою „отавою". На тій випасались молоді скарбові лошаки. Деякі сусідні господарі вечорами виводили своїх коней на ті сіножаті, щоб крадькома їх попасти. Стрийко Федька Тимко Коляска також вивів увечорі коні на фільваркове пасовисько. Коли Федько Щербатий зауважив, що стрийкові коні пасуться на тій сіножаті, він взяв глиняник з білою глиною й щітку, якою жінки білили хати, і побілив стриковим коням копита й голови. Даремно Тимко блукав майже цілу ніч по сіножаті — ніде не міг знайти своїх коней! Прийшов вимучений додому і ліг спати, сказавши: „Нехай діється воля Божа! Я вже довше за ними шукати не можу".

Удосвіта Тимкові коні самі прийшли на господарство. Старий Тимко взяв батіг у руку й хотів вигнати дивних коней із свого обійстя, але по формі якось таки розпізнав, що розмальовані коні були його власними...

ВЕСІЛЬНА ПРИГОДА

Коли Федько Щербатий став уже сільським самоуком-ветеринарем, то за поміч у лікуванні худоби його частенько запрошували в гостину, також і на весілля. Одного разу запросив його ґазда Семен Ковадло на весільне прийняття, куди прийшов також поважний інший ґазда, в новому білому як сніг кожусі.

У хаті, в якій відбувалось весілля, було душно, і тому гість роздягнувся й повісив кожуха на жердці. Коляска побачив, що це був справді новий білий кожух. За якийсь час він непомітно взяв кожуха і протягнув через діру-комин, яким виходив дим з печі на горище, т. зв. „вишку". По такій „операції" з білого кожуха зробився зовсім чорний! Після того Коляска повісив його знову на те саме місце.

Весільні гості розходились згодом додому, брали свої кожухи, чи „куртини". Тільки той ґазда, котрий мав білий кожух, не міг знайти свого: повісив білий, а тут нема білого, лише чорний. Зчинив він рух та крик, думаючи, що хтось украв його кожух! Швидко виявилося, що то Коляска — Федько Щербатий — зробив йому таку несподіванку! Покривджений заскаржив Коляску до суду. Там він не зміг викрутитися й мусів заплатити за кожух. Та навіть така пригода не опам'ятала „жартуна", і він продовжував свої злобні витівки навіть у старшому віці.

ПОЯРМАРКОВА ГОСТИНА

Уже згадувано, що після Першої світової війни кожного тижня у понеділок в містечку Козові відбувався ярмарок. Коляска їздив туди чи ходив пішки кожного понеділка, бо завжди мав якусь користь, а коли й не мав, то бодай досхочу напився. Він ходив по торговиці поміж худобою, головно кіньми й коровами, і радив, яку з них корисніше купити, котра корова молодша, більш молочна, не хоровита і кращої раси. Те саме було і з кільми: він пізнавав, котрий з-поміж них молодший, прудкіший, не норовиться та кращої породи. Коли Коляску хтось запрошував на такий вибір худоби, він дуже радо годився і давав дійсно добрі поради.

Одного ярмаркового понеділка селянин з Козівки попрохав Коляску вибрати для нього доброго коня. Після купна господар запросив дорадника до своєї хати, на могорич. Заїхали, і господар добре його почастував. Під час гостини господар запитав Коляску, чи часом не знає доброго майстра, котрий ставить печі? Коляска поцікавився, що думає зроби-

ти господар із цією старою піччю? „Треба би вивезти на вулицю та засипати нею якусь яму"... — була відповідь. Тоді Коляска запропонував продати стару піч, бо, мовляв, йому потрібний цей матеріял.

Господар, не обізнаний з витівками Коляски, подумав, що це тільки звичайний жарт, і продав при свідках за 5 злотих стару піч. Газда був задоволений з послуги при купні коня, тим більше, що ще й заощадив при тім кілька злотих (коли б потрапив до рук кінських гендлярів, купців Гершмайлів, то вони обібрали б газду до сорочки). Раз трапилось щастя в руку: свій чоловік допоміг, і то майже безплатно! Почастував Коляску, як свого приятеля й відпровадив додому.

Другого чи третього дня Коляска з одним чоловіком поїхав до Козівки. Оглянувши куплену піч, він раптом почав її загороджувати! Господар накинувся на нього, спалахнула суперечка, але Коляска знався на юридичних справах, немов судовий правник. Сказав господареві, що піч є його власністю й він може робити з нею, що сам хоче: „Коли ж вам не подобається, тоді можете купити в мене цю піч за 50 злотих". Газда по довгій надумі заплатив Щербатому 50 злотих за свою стару піч, у власній хаті, щоб тільки позбутися несовісного „добродія"!

Багато витівок робив Коляска із своїми людьми, а ще більше з жидами. Він умів і їх деколи перехитрити.

НЕСПОДІВАНА ВТРАТА

Погідного весняного дня Коляска повертався порожнім возом з поля додому. По дорозі стрінув вибудівського жида, який ніс обіруч два коші з курячими яйцями. Коляска запропонував купцеві присісти на порожнього воза. Купця не довелось довго намовляти, тим більше, що ніс він таки важкі коші з присілка Зеленівки, віддаленого близько на три кілометри від села Вибудів. Зрадів торгівець, спритненько сів на віз, і розпочалась дружня розмова. Тим часом Коляска вже снував плян, якби побити у кошиках яйця? До таких комедій він був аж надто спритним... І ось до чого він додумався. Коли вже вони з'їжджали в село з малого узгір'я, Коляс-

ка витягнув у возі сполучний сворінь, і тоді віз розділився на дві половини: з передньою коні побігли вниз, до села Вибудів, а задня перекинулась на узгір'ї! Кошики впали на дорогу, яйця побились усі до одного, Коляска з купцем також попадали на дорогу. Вибудівчани спинили сполоханих коней, а тим часом Коляска нарікав на долю та жалував покривдженого купця, який потерпів таку втрату! Врешті-решт потерпілий торгівець таки повірив, що то був лише випадок, забрав свої порожні кошики й легенько подався пішки додому...

ПОВЕСІЛЬНА ПРИГОДА

Літнього ранку, коли тільки починало світати, Коляска із своєю дружиною повертався додому з весільного прийняття. Був по весільній гостині добре підхмелений, і тому підпирався палицею, з якою майже ніколи не розлучався. В той час два вибудівські купці вели на шнурку куплену вівцю, з наміром продати її на тижневому ярмарку, в містечку Козові. Коли купці наблизилися з їхньою вівцею до Коляски, той раптом ударив вівцю своєю замашистою палицею й крикнув, немов би то на собаку — „аціба"! Вівця з переляку стрибнула вбік і вирвалась з купецьких рук та й побігла навмання в село? Купці накинулись на Коляску, чому він ударив їхню вівцю? Але Коляска сам накинувся на них, кажучи, що побачив не вівцю, а собаку! Ще й закинув купцям: „Якщо ви знали, що то вівця, то чому випустили її з рук"? Справа, однак не закінчилась на суперечці — купці заскаржили Коляску до суду.

На тій розправі суддя й оборонці ледве стримували сміх, а справи так і не вирішили через відсутність свідка. На наступний термін прибула Коляскова дружина, як наочний свідок. На основі її зізнань справу виграв Коляска, противна сторона мусіла заплатити йому і його дружині за втрачені робочі дні та покрити судові кошти. Та пригода сталась у селі Вибудові, звідки походила дружина Коляски. Вона мала там свою родину й поле, і тому Коляска шибався по Вибудові, як Марко по пеклі, обробляючи ґрунт своєї дружини...

ЩОДЕННЕ ЗАМОРЮВАННЯ ХОРОБЛИВОГО ЗУБА

Після Першої світової війни кожного дня зранку Коляска заходив до купця Хаскіля „на заморювання зуба", точніше ж — алькогольного хробака. Хоча той Хаскіль не мав дозволу продавати алькогольні напитки, однак такої „медицини" в нього не бракувало „для сусідської вигоди", себто для людей, які звикли до алькоголю. Коляска заморював свого „мороїда", але не платив, обіцяючи віддати все разом. Коли заборгування зросло, тоді Хаскіль запропонував Колясці поїхати в ліс по опалове дерево й так відробити своє заборгування. Коляска радо погодився, дармащо мороз добігав 30 ступнів нижче зера і треба було проїхати не менше 12 кілометрів в одну сторону.

Хаскіль тепло вдягнувся, в зимове футро та вовняну „бунду". Проїхавши понад три кілометри дороги на Бишківських полях перед горою „Стіглі", вони позлізали з саней, щоб порухатись, йдучи пішоходом. Та Хаскіль був так добре вдягнений, що не міг крокувати за саньми й залишився трохи позаду. Коляска раз-по-раз оглядався, бо його, так би мовити, власник залишився ген-ген далеко, але засипана снігом дорога простягалась глибоким яром, і ніде не було змоги з'їхати набік, щоб почекати Хаскіля. Коляска почекав на нього аж на вершку узгір'я під Бишківським лісом.

Хаскіль прочвалав не менше одного кілометра пішоходом і зіпрів, немов у липневу спеку. Після такого пішоходу він сів у сани й не ворухнувся від утоми. Коли мандрівники доїхали до Шумлянського лісу, звідки мали привезти опалові дрова, — Хаскіль на санях малощо не закостенів.

У поворотній дорозі купець Хаскіль сів на купі дров на санях і не пробував злазити в дорозі. Вдома він дістав гарячку, а згодом запалення легенів. Пролежавши ще деякий час у ліжку, незабаром помер той гостинний приятель Федька Коляски. Колясці важко було без медицини „на зуба", зате Хаскілеві вже ніколи більше не докучала холоднеча.

ЯРМАРКОВА ПРИГОДА

Від ранньої молодости до середньої старости Коляска-Щербатий не міг пройти чи проїхати повз когось, щоб не

вчинити якоїсь пакости, і то завжди із втратою для власника. Та іноді траплялось, що втрачав і сам Коляска.

Вже згадувано, що Коляска сновигав по ярмарках та міських торговицях, де селяни продавали й купували худобу.

Коляску знали всі й часто-густо після торгу запрошували до корчми на могорич. На таку оказію його не треба було довго просити — ніколи не відмовлявся. Одного разу восени Коляска вийшов з приємної гостини, вже добре підхмелений, окинув поглядом міський ринок і побачив кількох купців-жидів, які скуповували курячі яйця і складали їх у чималу коробку. Побачив це врадуваний Федько й задумав їх потовкти. В той час надійшла якась селянка з великим кошиком яєць, щоб їх продати. Коляска сказав їй: „Ти, жінко, не продавай йому яєць, бо цей шахрай платить низьку ціну. Ось дивись, там дальше є другий купець, котрий дає кращу ціну". Купець розсердився й почав кричати, що він відганяє продавців і псує йому торг-„гешефт". Спалахнула сварка, рознервований і нетерплячий купець Лейба штовхнув Коляску туди, де стояла велика коробка з кількома десятками яєць. Коляска наробив шуму-крику, що купець ударив його під груди, — і всім тілом повалився на коробку з яйцями, а потім почав кричати, що Лейба його вдарив, що він не може встати... Збіглось чимало людей та, на жаль, ніхто не поспішав допомогти Колясці піднятись на ноги.

Незабаром з'явилась поліція, підвела Коляску з розбитої коробки й забрала його, купця Лейбу та селянку, котра хотіла продати яйця до містечкової поліційної станиці, „постерунку". Після списання протоколу їх усіх випустили, але Коляска зажадав відшкодування за знищений кожух і вбрання.

Суд присудив жидові Лейбі заплатити Колясці за кожух, вбрання, лікаря, в котрого був Коляска, і за всі його втрачені дні праці, які змарнував, ходячи „на термін", до суду, і коли хворів після побиття, лежачи вдома. В дійсності Коляска не був хворий ані одного дня. Отак, купець позбувся куплених яєць та ще й потерпів чималу втрату, виплачуючи Щербатому за його кожух, убрання і „хворобове"..

ПРИНАГІДНА ПОЇЗДКА

Одного липневого дня, коли є найбільші спеки, захворіла дитина в Григорія Лопатки-Яцьового. Батько негайно зібрався до міста Бережан по ліки для хворої дитини. Теодор Коляска-Щербатий, довідавшись, що його сусід їде до Бережан, попросив і його взяти з собою. Лопатка погодився взяти сусіда до Бережан.

Виїхали вони досить раненько, щоб чим скорше повернутись додому. В дорозі в селі Куропатники стрінули жида, котрий також мандрував до Бережан. Незнайомий мандрівник запитав їх, куди їдуть у таку липневу гаряч та ще в часі жнив? Довідавшись, попрохав, щоб взяли і його, за що пообіцяв заплатити кілька ґрошів на тютюн, так зв. махорку. Очевидно, за це вони погодилися підвезти його до Бережан.

Їдучи, цікавий подорожній розпитував, яку справу мають полагодити, про причину подорожі тощо. Бідному батькові було не до розмов, але Федько Щербатий завжди мав на думці якісь „псоти", тому відповідав на запити подорожнього, сказавши, що в Лопатки захворіла дитина і він їде по ліки, а він сам також хворий і змушений відвідати лікаря. Цікавий подорожній розпитував Коляску, що саме йому долягає, що мусить їхати до лікаря? Не надумуючись, Федько відповів, що в його голові щось не зовсім гаразд: болить, шумить, а деколи він наче б казився... Почувши це, Мошко жахнувся й хотів миттю злазити з воза! Неперевершений жартун Коляска запевняв переляканого гостя, що це тільки початки недуги й нема чого йому боятися. Так вони доїхали до річки Ценівки, яку треба було переїхати бродом, хоча над нею й був поставлений слабенький місток: багато селян переїжджали річку повище містка, щоб намочити сухі колеса та напоїти коней.

Коли вони в'їхали в річку, де вода сягала майже до пояса, Коляска раптом почав завертати очима і скреготати зубами, відчіпаючи ворчик від воза. В ту ж мить перестрашений Мошко вистрибнув з воза й бабахнув на саму середину річки. Коляска з Лопаткою виїхали з води й поїхали собі дальше. Мокрий, „обталяпаний", Мошко остався по другій стороні річки із своїм клунком, на посміховище других..

ВИГІДНЕ СИДЖЕННЯ

Недільний святковий день.

Ценівський війт чи солтис скликав громадян на дуже важливу нараду, так зв. „засідання". Автор збірника також належав до цієї громадської ради. Належав до неї і Теодор Коляска.

До канцелярії, що приміщувалась у хаті солтиса Данила Коморніка, прибув на нараду і вчитель ценівської школи, поляк Брах. Він носив досить коштовний капелюх, фабричного виробу. Скинув його й поклав на мисник, біля котрого сидів Коляска. Пізніше прибули й голова читальні „Просвіти", чесний, завжди відданий громадській справі Михайло Вальорний. Тих кілька осіб не були членами сільської ради, тому сиділи збоку, приглядались і прислуховувались до наради сільської управи з її радою, чекаючи закінчення. Солтис був зайнятий і не міг вислухати їхньої справи.

Поки тривала нарада, Коляска взяв капелюх Браха і поклав його під себе на сидження. Річ ясна, що з гарного капелюха зробилось „плоске кружальце". Дядьки настирливо курили й то найгіршого сорту тютюн, так зв. махорку, а дехто чадив самосадним „бакуном". У хаті стояв такий їдкий дим, що на ньому можна було б повісити сокиру. Сірники були тоді дорогі, і курці прикурювали свої цигарки один від одного. По закінченні наради в хаті стало вільніше, бо дехто пішов додому.

Михайло Вальорний у той час сів ближче до столу, біля Федька Коляски, і скручував собі цигарку, щоб припалити її від Коляски. Коляска навмисне кинув свій недокурок на землю, так що Вальорний мусів піднятися зі свого місця. Як тільки встав, Коляска підсунув під його сидження капелюх Браха і поволі вийшов із хати.

Брах, полагодивши своє діло, ніяк не міг знайти свого капелюха, на якому вже сидів Вальорний. Коли ж той піднявся, Брах побачив тоді тільки „крису" капелюха — середина його було цілковито розплескана. Розлючений учитель накинувся на невинного Вальорного й ганьбив його, як зовсім некультурного чоловіка! В його обороні станув, однак,

солтис Д. Коморнік і не дозволив Брахові ображати ні в чому невинного Вальорного.

Згодом задоволений з того вибрику Коляска чванився, як то поляк Брах нахабно і безпідставно лаяв Вальорного . . .

ПРИХИЛЬНЕ СУСІДСТВО КОЛЯСКИ-ЩЕРБАТОГО

Про Федька Коляску можна б розказувати дуже багато.

На закінчення хочемо бодай побіжно згадати про його відношення до своїх приятелів та сусідів. Таким близьким сусідом був Пилип Лихолат, що походив із села Бишки. Він одружився з ценівською вдовою, що мала малолітню донечку від першого чоловіка і непогане господарство.

Лихолати господарювали статечно, совісно й чесно. Коли ж підросла дівчина від першого чоловіка, а в Пилипа вже було двоє власних дітей, тоді розпочалась в родині незгода. Це зумів використати Коляска для себе й для своїх побратимів по чарці, чи як селяни говорили — „по килішку". . . Він почав намовляти Пилипа піти повеселитись до Шмілової корчми. Заклопотаний Пилип послухав й почав пробувати, яка то веселість у корчмі, яке там „заспокоєння" для чоловіка, що має родинний клопіт.

Там хвилево можна про все призабути, та ще й у більш добірнім товаристві . . .

Поволі Пилип витягав й випродував усе, що можна було випродати, і все пропивав у Шміловій корчмі. З ненадто заможньої господарки годі було багато витягнути, і тому Пилип продав гарний шнур поля. Розпочалась ще більша „дружба" між обома приятелями. Щербатий мав уже багато знайомств по чарці. Шнур проданого поля незадовго розстав, як кусень льоду, в забавному товаристві. Тоді Пилип продав другий шнур, і почалось завзяте змагання, хто саме більше вип'є. В такому змаганні Коляска завжди виходив переможцем. Одного вечора вони зробили між собою заклад, що Коляска за один вечір вип'є барилку пива, одну кварту горілки і з'їсть одну так зв. пательню булок.

Удвох сіли в корчмі за круглий стіл, поставили барилку з пивом і почали пити. Коляскові приятелі, почувши, що

є добра нагода безкоштовно напитись, збіглись на небуденну оказію. Через 2-3 години барилка пива спорожніла, осталось лише трохи горілки для Федя Коляски. З'їли й булки, а Коляска вигукував: „Давай, Лихолате, їсти й пити, бо тя з'їм самого, як оселедця"! Коли вже все було випорожнене, Шміла Вайденберґ почав випрошувати пияків із корчми. Пилип був такий п'яний, що не тримався на ногах, почав розсівати по корчмі феники та ґрейцарі — дрібні монети. Тоді доброзичливий Коляска пообіцяв Пилипові відвести його додому і забрав його з корчми. Діялось те серед лютої зими, але в той час приязним побратимам було море по-коліна.

Коляска, провадячи Лихолата, проминув його господарство й попровадив Пилипа далі, відтак проминувши і своє „обійстя". По дорозі глумився над Пилипом, штовхав його у сніг, місив ногами, питаючи, чому він не йде рівно дорогою, а качається по дорозі. Так він допровадив нещасного Пилипа до сусіднього села Бишок, звідки той походив родом. (Село було віддалене на три кілометри від Ценева). Тоді завів у крайню хату, і запевнивши господаря, що цей чоловік хворий і йому потрібно відпочинку. Добродійний селянин приняв Пилипа до хати, і аж тоді виявилось, що саме цей чоловік був дальшим родичем Пилипа! Через два-три дні він привіз Пилипа додому, а Коляска, втішений та задоволений, повернувся до Ценева, до своєї хати, таки того самого вечора. За цей вчинок Коляску лаяли й ганьбили навіть його приятелі, але він не звертав уваги ні на кого, постійно продовжував свої напасницькі вигадки.

У Колясків було п'ятеро дітей, два хлопці й три дівчині, але ні одно не залишилось при ньому, всіх розігнав зі своєї господарки.

Помер ценівський коновал Федір Коляска, прозваний Щербатим, перед Другою світовою війною, в 1938 або 1939 р.

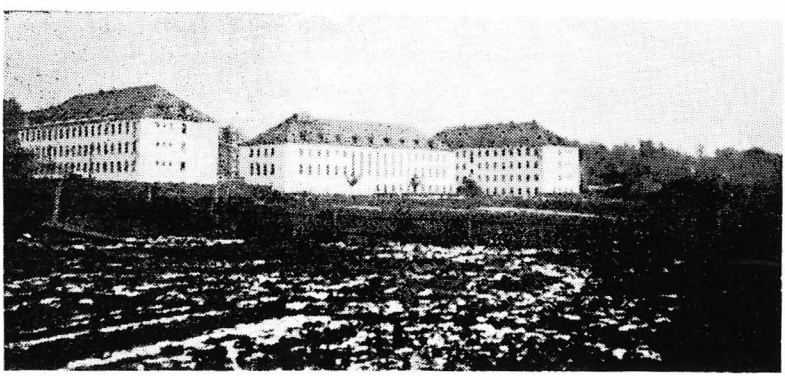

Будинки адміністрації невільничого табору в Німеччині, „Гросегалля", поблизу Берліну в 1944 р.

ЧАСТИНА ТРЕТЯ

Чи ми, пригноблені народи,
Колись повстанемо, чи ні?
О, доки панувать тиранам?
Добудем волю у борні!

Арутюн Аламдарян

Розділ X.

ПОДІЇ ПЕРШОЇ СВІТОВОЇ ВІЙНИ В СЕЛІ ЦЕНЕВІ

Велике враження на увесь світ, і на наших ценівчан справила Сараєвська подія, коли 28 червня 1914 р. замордовано в Сараєві австрійського престолонаслідника Франца Фердинанда Габсбурґа. Вістка блискавкою пролетіла по селі і на якийсь час збила із русла річку спокійного селянського життя. В селі пожвавились всякі політичні розмови. Провідні у суспільно-громадському житті господарі говорили про неминучість війни-„войни" між Австрією і малою Сербією, яку нібито підмовляли московські царські дорадники, щоб Сербія відсепарувалася від Австрії. Натомість сільські орендарі відверто говорили, що війну підготовляє Німеччина. Однак, ні ці, ні ті, нічогісінького не розуміли у воєнній стратегії. Вони уявляли собі якусь давню казкову війну, як то колись давно Австрія воювала з Прусією, тобто з Німеччиною.

Заки австрійські війська прибули до межі Прусії, війна вже закінчилась . . . Коли ж 27. липня 1914 р. Австрія проголосила Сербії війну, а 2. серпня покликала до військової служби ценівських резервістів, тоді не на жарт затривожились поважні ценівські господарі, може не так війною, як своїми жнивами. З села відходило багато здорових мозольних рук, яких не було ким замінити при збиранні збіжжя. Коли ж 5. серпня приступила до війни Росія, Австрія проголосила загальну мобілізацію.

Про Австро-Угорську революцію старші жінки співали:

Пише цісар до москаля,
Листа серед ночі,

чоловіками; плакали в кутку, щоб ніхто не бачив, молода дівчина за своїм судженим, боячись, що він вже не повернеться до неї. Однак, загальний настрій не був занадто пригноблений. Між селянами поширювалися потішливі поголоски, що війна не триватиме довше, як півріку, що всі мужчини повернуться здорові до своїх господарств. Напевно такі поголоски були чиєюсь вигадкою, але вони додавали селянам деяку надію. Навіть московські козаки твердили, що за півроку вони закидають Відень своїми шапками, так зв. „папахами". В такі поголоски ценівчани радо вірили, продовжуючи збирати врожай. У деяких господарствах залишилися самі старенькі батьки. Вони впрягали коней до воза й виїжджали в поле збирати врожай. У кого не було тих дідусів — жнивували жінки. Хоча це не було ділом жіночих рук, жінка-селянка вміла давати собі у всьому раду.

Після кількох днів війни в нічній темряві далеко поблискували заграви багряних пожеж, глухо гуркотіли гарматні постріли. Між народом ширились тривожні чутки, мовляв, москалі виколюють очі, навіть ріжуть людей, великою силою йдуть на Відень. Інші потішали себе, мовляв, куди там москалеві до Австрії! Заки селяни переповідали один одному різні чутки, сільські жиди ладували на вози все більш вартісне й необхідне для прожитку, решту майна помістили в льохах, пивницях та в коморах. Дійних корів вони прив'язували до возів, а молодник увечорі віддавали біднішим селянам, звичайно, своїм приятелям; хати позамикали, а ключі також віддали своїм знайомим. Відтак вночі тихцем жиди виїхали з села в невідомому напрямі. Через два-три дні після їхнього виїзду в село прибули московські козаки.

Головна царська московська армія посувалась кам'янистими шляхами, т. зв. гостинцями (інколи їх звали „цісарською дорогою"). Йшли безперервно день і ніч, впродовж трьох діб, під командуванням генерала Брусілова. Везли гармати, амуніційні вози і продовольчі обози, по боках ішла маса піхоти, а козаки на гарних військових конях їхали бічними польовими дорогами. Такий менший відділ, близько 250 козаків, їхав із східньої сторони, із сусіднього села Вибудів, у напрямі міста Бережан. Вони викликали ляк у селян. Царські козаки були високі ростом, добре відгодовані, у довгих вій-

ськових сірих накидках-бурках із якогось шорсткого, волосатого матеріялу, у чорних чоботях, у волохатих папахах, — своїм виглядом вони дійсно наводили страх.

ПРИХІД ДО СЕЛА МОСКОВСЬКИХ КОЗАКІВ

Коли в село в'їхали царські козаки, припорошені пилюгою, народ почав ховатись: зачиняли ворота й брами, а самі зникали десь на городі, в кукурудзі чи в коноплях. Селяни розглядали московських козаків крізь щілини в плотах чи між будівлями. Зате сільська дітвора приглядалась до них із великим захопленням, і козаки давали дітям чималі шматки цукру, який вони називали „сахаром". До населення відносились досить прихильно, але до жидів ставилися з неприхованою ворожістю, не жаліючи різних неприємних висловів. Проїжджаючи дорогою і випадково стрінувши когось із старших селян, вони перш за все запитували, чи нема в селі „австріяка й шпигуна-єврея"? У селі слова „єврей" не знали, і селяни рідко коли відзивались, бо й не розуміли запиту, чи радше не знали, хто саме є цей „єврей"?

Коли московські козаки в'їхали в західній кінець села Киркушову долину, несподівано стався нещасливий випадок. Петро Кравець, який напередодні війни повернувся з Німеччини, побачив трохи більше світу, не лякаючись тих „папах", почав придивлятись до царського війська. Він відрізнявся від односельчан: мав обстрижене на голові волосся, був зодягнений у міщанське вбрання, мав ще й кишеньковий годинник у кишені камізельки. Побачили його козаки, і котрийсь гукнув, що він австрійський шпигун! Козаки кинулись до Кравця, він почав втікати й забіг до братової стайні, до Кирила. Напасники почали стріляти. Набої, мабуть, були запальні, бо загорілася стайня, і в ній згорів Петро Кравець. Як тільки пролунали постріли й селяни побачили вогонь, — у селі заметушились перелякані люди, не знаючи, що сталось. Паніку збільшило ще й те, що хтось пустив застрашуючу вістку: „Московські козаки палять село й ріжуть людей"! Переляканим селянам тільки цього й не вистачало! В селі зчинилась метушня, люди почали втікати на поля, як

колись від татарської навали. Вони чимшвидше впрягали коней, скидали на вози дещо з хатнього майна і мчали з села, не дивлячись, що горіло в дальній, західній частині Ценева. Деякі селяни лишали все, втікали з торбиною в руці, не знаючи, куди і чого. Все населення скупчилось на полях. Деякі, більш опановані, ґазди підходили ближче до села, щоб поглянути, що там діється, де саме горить? Ця незабутня подія свіжо збереглась у моїй пам'яті ще з дитячих літ. Наш батько вивіз всю родину на поле, в Мокру долину. Корови мати прив'язала на пасовиську, на своїй сіножаті, до кучерявої верби, а все інше ґаздівство залишили на Божу волю. Горіли хати, господарські будинки, хліборобське майно. Ніхто пожежі не гасив, крім тих господарів, яких господарства пожирав вогонь. На щастя, тоді був сонячний погідний день, без найменшого вітру. Господарські будинки, охоплені вогнем, стояли досить далеко один від другого, і тому вогонь не поширився, сам почав пригасати й зупинився на крайньому господарстві Василя Вальорного-„Крільового". Тоді погоріли: Кирило Кравець, Пилип Кравець, Тимко Кравець, Микола Баран, Григорій Баран, Тимотей Баран, Гнат Несторович, Роман Банак і останній — Василь Вальорний.

Наступного дня почали підходити з поля до села перелякані люди. Лише тоді вони довідались про причину пожежі, яку спричинили московські козаки.

Першою воєнною жертвою в 1914 р. був Петро Кравець, започаткувавши сумний період в історії села. Після тієї трагедії в селі вже ніколи не відновились радісні й безжурні години, що їх іноді мали селяни і їхня молодь перед війною.

Другого дня по пожежі мало хто із селян віддалювався від господарства, бо московські козаки все ще переїздили через село. В тодішній царській армії, здається, забороняли пити алькогольні напої. Одначе, вояки хотіли „водки" й розпитували, де живуть „євреї", а потім вривалися в жидівські загороди, виламували двері в спорожнілих будинках, кидались у пивниці, де знаходили алькогольні напої й досхочу напивались. (Перед війною всі такі напої зберігались у чималих бочках, барилках, або у великих скляних бутлях). Сп'янілі козаки наповняли горілкою свої так зв. „баклажки". Все інше чуже добро вони щедрою рукою роздаровували селянам,

хто тільки підбіг: витягали з комор білу муку, пшоно, гречані крупи, риж, споживчі товари міського виробу — сіль, цукор, нафту, перець, синьку, мило, голки й наперстки. Все те було роздане селянам, або знищене таки на місці, де переховувалось. Москалі поламали в жидів усе хатнє устаткування й побили кухонне начиння. Котрий захопив якусь посудину, наливав у неї горілки, сідав на гарного військового коня й зникав із села. Після першої групи прибула друга, а згодом і третя. Вони їздили доти, доки не розтягнули всього, що там було. Після алькогольних напоїв напасники знайшли яйця в дерев'яних коробках, витягали їх на дорогу й роздавали прохожим людям, гукаючи: „Бєрі, хазяйка, єврейскіє яїчка"!.. Ніхто з людей не хотів того брати, тоді вони розбивали коробки прямо таки на дорозі.

Поки московські козаки вештались по селі, селяни жили немов мандрівні цигани, які що другий день переїжджали з села до села. Вдень ґазди продовжували збирати в полі врожай, ввечері скидали на віз хатні „бебехи" й чекали з тривогою ночі. Майже ніхто не лягав спати у своїй хаті, всі спали надворі, в своїх подвір'ях. Ті, котрі жили поблизу жидівських загород, біля яких вешталися „козаки", співаючи на ввесь голос російські „частушкі", виїжджали таки звечора на громадську площу, так зв. Юкове болото, хоча в селі нічого особливого не діялось.

Певна річ, у селі жили люди з різною вдачею. Таку свою вдачу мав Онуфрій Зазулька: він не боявся російських козаків, ходив з ними в їхньому підпитому товаристві й бавив їх дотепами. Потягнувши собі на здоров'я так зв. „штаґатівки" йшов прямо серединою дороги і весело співаючи:

Шар, мати, капустицю,
Шар, мати, бурячка,
Полюбила дівчинонька
Молодого козачка.

О;й, пішла б я на музику,
Коб дав батько п'ятака,
Закрутила б я навіки
Молодого козака.

Бо хто щиро правду любить,
Скаже, кожна з нас таке:
Коли козак приголубить,
Серце рветься тропака!

Сільські жінки засипали Онуфрія найважчими прокльонами за горілку й неперебірливу веселу вдачу, кажучи: „Дивітьнося, москалі спалили частину села, а він, останній п'яниця, ходить з ними ще й виспівує козачка"!

В тому незнаному й непевному воєнному періоді в селі завважувано значні зміни, але у природі ніяких змін не було: наближалась осінь, пора засівати озимину й готуватись до зими. Старші ґазди звозили з поля збіжжя до стодол та стогів. У багатьох господарствах таку важку працю виконували самотні жінки. Після збору вимолочували озимину для засіву і прохарчування, копали бараболю і звозили її до пивниць та погребів для зимового харчування. У містах вже важко було знайти волову шкіру, з якої селяни виготовляли зимові чоботи. Все, що було в запасі по жидівських складах і гарбарнях, московська влада реквірувала й вивозила на схід. Багато ценівчан залишились на зиму без відповідних чобіт, латали старі, так зв. „шкраби", щоб якось перебути зиму.

Зима того року випала снігова і морозна. На початку 1915 р. впали глибокі сніги, а мороз дорівнював 30 до 35 ступнів нижче зера. Снігом засипало залізничні шляхи у ярах, між селами Вікторівка та Краснопілка. Московські верховоди виганяли людей з довколишніх сіл відкидати сніг і розвантажувати там довжелезні ешалони з воєнними продуктами. Забрані силою ценівські мужики відкидали сніг майже два тижні, на тій роботі вони зустрічали і Святий Вечір, і Різдво Христове. Через нестатки й важку зиму — в селі також не проходили так радісно й велично Різдвяні свята, як то водилось, особливо у тих господарствах, де не було вдома сина чи молодого господаря з війни.

Напередодні Нового Року повернулись додому з розчищування снігу мужчини, з примороженими носами, вухами, а в більшості ногами. Відморожені ноги материзували й дошкульно боліли. Тямлю, як наш батько прийшов додому

з обмороженими ногами, і майже щоночі не знав, де їх притулити, щоб не боліли. Вигоїв їх аж на весні з допомогою весняної роси. Заки батько був відсутній — мати провадила господарство, а мені, малолітньому школяреві, доводилось допомагати. В селі урядували два московські жандарми, які заквартирували в хаті Михайла Бурбели. Це були жорстокі й дуже вибагливі люди. Для них господиня готувала обід чи вечерю, немов для всевладних королів. Дівчина, Олена Бойко, яка робила в них порядки і прала їхню білизну, привела на світ дівчинку. Вона згодом виросла гарна, здорова й рум'яна, як калина, але її прозивали „Москалихою"...

Через декілька тижнів повернулись на свої зруйновані посілості ценівські жиди, та вже не на возах, на яких виїхали, лише піхотою, з наплечниками та валізками. І все таки жиди чомусь не нарікали на московську владу, яка неофіційно, на практиці, дозволяла козакам руйнувати їхні будинки й розтягати жидівське майно. Жиди радше шукали грабіжників не серед московських козаків, тільки серед своїх ближчих сусідів, наче б то вони їх пограбували; деяких жінок прилюдно напастували, домагаючись відшкодування.

Проминуло перше півріччя воєнних подій, але війні не видно було швидкого кінця, у який вірили півроку тому ценівські селяни. Війна тільки набирала розмаху. На початку весни 1915 р. чути було здалеку гуркіт гармат, на заході багряніли пожежі. До того гуркоту і пожеж звикали ценівські хлібороби. Вони готувались до засіву ярими культурами свого поля. Для землероба весняна праця була навіть приємною, однак, для жінок була занадто важкою, незручною, невідповідною. Деякі жінки якось зорали й заскородили свіжо зорану ріллю, але не вміли розсіяти по ній зерна. Самотні жінки на господарствах просили й благали старих мужчин, щоб ті посіяли зерно на їхніх полях. Ще важчими для самотніх жінок були жнива. Вони вміли, деякі краще за чоловіків, жати й в'язати у снопи збіжжя, але не вміли, радше не могли косити косою достиглого збіжжя. Їм доводилося просити чи наймати косаря. У воєнному періоді село зазнало багато перешкод і труднощів. Першої весни заледве обсіяли ближчі ценівські поля, але дальші залишились необробленими й заросли польовими бур'янами. Така господарка не давала

надії на самовистачальне прохарчування, дарма, що московська влада не стягала ґрунтових податків і не реквізувала в селян їхнього збіжжя. З весни 1915 р. помітно бракувало міських товарів першої потреби, як нафти, соли, мила, сірників, перцю, цукру, навіть так зв. „шміру", яким підмащували воза, не згадуючи про інші міські вироби, якими ценівчани користувались перед війною.

ВІДСТУП МОСКОВСЬКОЇ АРМІЇ В 1915 Р.

Восени 1915 р. московська армія відступала з-під Карпат над річку Стрипу. Під час відступу москалі заарештували ценівського о. пароха Гр. Кончевича й трьох ценівчан: Андрія Бойка, Гарасима Прийдуна й Танаса Безвушка. Всіх вивезено в азійську частину імперії, на схід, до Ташкенту. Опісля московська влада зняла з церковної дзвіниці дзвони. Було їх чотири, найбільший — святий Гавриїл, яким церковний паламар щосуботи після заходу сонця заповідав святковий день тижня, неділю чи свята, ніби відмежовував будні від свят. За відсутности о. пароха до парафії навідувався раз на місяць для відправи Служби Божої священик із сусіднього села Вибудів, о. Іван Пасіка. Сталося так, що й дяка в Ценеві не було. Старий дяк Матвій Яремка помер в 1915 р., а його син Тимко пішов на війну (він завжди замінював батька в дяківстві). Того ж пам'ятного року помер і довголітній ценівський війт Роман Коваль. Війтівські обов'язки виконував його заступник, Олекса Лопатка, з кількома старшими радними.

З поверненням австрійської армії, а згодом і цивільної австрійської влади — негайно проведено другу мобілізацію, що була рівнозначна нещастю для селян. Тоді покликали всіх мужчин, від 18 до 55-го річника. Мобілізаційна комісія всіх нашвидку оглянула, і відпустила не більше десяти слабовитих і нездібних до військової служби мужчин. Тоді змобілізували понад три сотні ценівчан. У селі залишилися декілька дідуганів, підростки і беззахисне жіноцтво. Коли від'їжджали чоловіки й батьки до свого призначення, в селі пролились потоки жіночих сліз, лунало розпачливе ридання дітей. Я ще бачу цю картину, коли батьки виїжджали зі своїх

загород в незнану дорогу, в невідоме майбутнє, а їхні малолітні діти чіплялись за полу куртини. Батьки обдаровували своїх маленьких рясними поцілунками, обіцяючи, що швидко повернуться до них знову. Одначе, вояцька доля, мов зла мачуха, загнала не одного з них до холодної ями, не дозволила дотриматись обіцянки. Вони забрали зі собою сердечні поцілунки дружин і дітей, і ніколи вже не побачили своїх рідних.

На весні 1916 р. в село прибуло мадярсько-румунське військо, якісь запасні фронтові частини. Ті молоді вояки розташувались як один у селянських стодолах, лише старшини й підстаршини заквартирували у хатах. Вояки розмовляли мадярською й румунською мовами, навіть військові виклади були двомовні. У цьому війську панувала залізна дисципліна. Вояк не смів рушити хоч би найменшої цивільної речі. Якщо котрийсь хотів склянку молока чи кілька яєць, то просив, і то крадькома, господиню, щоб приготувала ввечорі, і за все платив. Військо раненько виходило на вправи у ліс, або на необсіяні поля, а по полудні вправлялись на узгір'ях та громадському пасовиську. Одначе, в очах тих вояків селяни бачили похмуру, мовчазну ненависть до українського народу. Більшою небезпекою вони були для молодих дівчат і самотніх жінок.

По відході того війська до села прибула обозна частина з вояків різних національностей. Комендант обозу походив із Чехо-Словаччини. Поміж вояками було багато українців, галичан і закарпатців. Вояки розташувались у селі, на кожне господарство по два, або по четверо коней та два вояки-візники. Їхні вози стояли на громадському майдані під охороною. Військо не виконувало військових вправ, лише доглядало коней. Вночі виїздили під фронтову лінію, щоб доставити всякі продукти для військових потреб. То були старші мужчини, понад 50 років життя, не більше як 20% були трохи молодшими, але саме ці молодики дозволяли собі виходити поза рамці військової дисципліни. Вони крадькома вночі косили недоспіле селянське збіжжя для корму своїх коней. За це команда покарала двох вояків суворою військовою карою, по дві години так зв. „анбіндів", себто дві годи-

ни висіти на дереві прив'язані за руки. Такої суворої кари не було, крім Австрії, в жодній державі.

Коли розпочався відступ австрійської армії в серпні 1916 року, полкова команда станціонованого в селі обозу наказала примусовий загальний перегляд цивільних возів, коней та рогатої худоби. Вояки, які квартирували на господарствах, силою виганяли ценівчан з їхньою худобою на ту перевірку. Щоправда, були й такі вояки української національности, котрі перестерігали селян, щоб не виводили на площу своєї худоби. Вони знали про військову примусову реквізицію сенянських возів, коней та рогатої худоби. Коли жінки привели на площу свою худобу, військова комісія почала нумерувати худобу й відразу ж виплачувати за неї австрійськими коронами. На площі зчинився рух та лемент. Дехто пробував втікати зі своєю коровою чи конем. Особливо жінки вперто не хотіли розставатись із рештками своєї господарки, тим більше з коровою, яка в той час була єдиною годувальницею селян та їхніх дітей. Під час реквізиції не одній ценівчанці посипались на плечі чи й на голову удари військових палиць-тростин. Важко побито Миколу Несторовича, Агафію Мартинюк-„Прусову", громадського війта Олексу Лопатку. Надвечір скрипливо покотились ценівські вози на західню сторону річки Ценівки. Вони вже ніколи не повернулись на це місце, звідки почали котитися після того відступу австрійської армії з-над ріки Стрипи над річку Ценівку й реквізиції всього, що було необхідним у житті рільника-хлібороба.

ФРОНТОВІ ПОДІЇ В СЕЛІ 1916-17 РР.

За декілька днів знову з'явилась московська армія. Першими прибули фронтові вояки, викликаючи в селян почуття страху. Армія заповнила кожний клаптик громадського простору. Військова команда оголосила, що на цьому терені будується нова фронтова лінія і селян, правдоподібно, евакуюють, бо в селі постійно стоятиме багато війська. Ця несподіванка притупила жіночі плачі й нарікання на воєнну недолю.

Ввечорі фронтовики розсіялись на полях, немов сірі комахи, а до села прибули будівельники, як вони їх звали —

„строїтєльниє роти", тобто будівельні частини, чи як тоді звали „саперні компанії". Вояки приїхали на військових возах, так зв. „тєлєґах", що їх тягнули кремезні сибірські коні. Вози аж угиналися під різним будівельним матеріялом для фронтових окопів. Московське військо розташувалось в селі, як воно завжди бувало за військовою традицією. Квартирмайстри приділяли на кожне господарство по двоє, іноді по четверо коней та по кілька вояків, їх доглядачів. Вночі ці вояки підвозили будівельний матеріял, а військо копало на полях глибокі рови й заставляло їх дротяними заставками. В західній частині Ценева окопали важку артилерію, а оподалік побудували у глибоких ямах амуніційні склади. Впродовж декількох тижнів московська армія була повністю окопана. Однак, ценівчан не евакуювали, лише місцеві жиди знову виїхали до ближчих міст і містечок: одні до Козови, інші до Бережан і Зборова, залежно де хто мав родину чи знайомих. Коли армія укріплювала на полях фронтову лінію, старі дядьки та безпомічні жінки зносили на плечах з поля додому снопи. Але московська команда заборонила й це. Тільки рано-вранці або присмерком могли селяни стягати з поля свої снопи. Закінчивши будування фронтових споруд, будівельні військові частини подалися геть із села, але прибули на відпочинок фронтові вояки. До кожної хати приділено не менше, як по 10-12, іноді й по 14 вояків; до родин з понад 6-ти осіб приділювали не менше 8 вояків-„солдатів". Власники хати тиснулися з кухонним начинням біля печі, а решту хати займали московські вояки. В погідні дні дехто з них виходив на двір, на свіже повітря, але в більшості сиділи в хаті й „різали" в карти, не зважаючи, що в тогочасній московській армії заборонялось строго грати в карти. Ввечорі долівку застеляли соломою і лягали один біля одного, неначе дерев'яні поліна, на лавки, навіть на скриню. В селянській хаті вікна взимі не відчинялись, тому повітря було нестерпно задушне; годі було відчинити й хатні двері, бо з сіней віяло морозом. Що два, інколи три тижні вояки відходили до фронтових окопів, а звідти приходили фронтовики, не раз приносячи воші й хвороби. Між вояками було багато українців, траплялись і жиди. Всі вони говорили російською мовою (по-мосюовському), але дуже часто прозивали себе взаємно „хахла-

ми", „кацапами". На жидів показували пальцями: „Сматрі, ето єврей", тобто жид.

Російська царська армія мала ще познаки християнської армії. Тодішні московські вояки щоранку перед роздачею сухарів і чаю відмовляли „Отче наш", увечорі знову молилися — „Богородице, Діво Маріє", кожної п'ятниці кухарі готували пісні рибні обіди, гречану або пшоняну кашу на штучному маслі, і молилися „Вірую в єдиного Бога і Христа".

Осінь 1916 р. випала мокрою, сльотливою, дороги стали непроїздними, військові вантажні вози грузнули в яругах і калабанях майже по осі, і військові, хоча й кремезні, коні не могли їх витягнути. Московські вояки розбирали спорожнілі мурованні будинки і вивозили каміння загачувати дорожні яруги. Тієї осени вони розвалили всі жидівські будинки, матеріял палили для огрівання, а каміння вивезли для направи сільської дороги. Розвалили й два шкільні будинки: старий шкільний будинок був ліплений з глини, а новий, двоповерховий, був вимурований із випаленої цегли, — його розвалили й по цеглині винесли для будівлі печей в окопах.

Від московської армії прифронтові села діставали допомогу, що мало місце і в Ценеві. Цим завідували цивільні жінки з „Красного хреста", які розмовляли по-російському. Магазин примістили в коморі Якима Кулиняка. Ценівчани щотижня діставали харчові продукти: гречану крупу, пшоно, муку, печений військовий хліб, цукор, чай, іноді кукурудзяну муку, квасолю чи горох, з розрахунку на кожну особу, тобто більша родина одержувала більше продуктів. Наша мати щотижня в середу ходила по цю допомогу. Напередодні Різдва Христового приділ був значно збільшений і навіть дечим пригадував Свят-Вечір. В тому приділі була пшениця на кутю, мелений мак, склянка меду та цукерки для дітей. Московські вояки дістали майже подвійний святковий приділ, але це їх не задовольнило, бо не одержали на свята „водкі", за якою так побивались.

В тому 1916 р. ценівчани не приготовляли Святої Вечері, не йшли до церкви на Різдво Христове, не було в селі й священика. Окупаційна влада заборонила у прифронтовому селі згромаджуватись у церкві, з огляду на артилерійні обстріли. Та треба зазначити, що загальне наставлення царських

московських вояків (між ними не бракувало й українців) до українського населення було прихильним, особливо до дітей, з якими деякі вояки бавились, мов рідні батьки, обдаровували їх цукром, сухарями, чаєм; іноді говорили, що й вони залишили вдома таких малих діток. Молодші вояки, котрі залишили вдома старших батьків, щиро допомагали старшим людям у їхніх щоденних працях. Залишені напризволяще люди давали собі раду серед тієї багатої царської армії. Ценівські жінки прали їхню білизну, готували чай, прибирали в хаті місця, де вони вночі спали. За те вояки платили жінкам хлібом, цукром, чаєм, сухарями, інколи навіть російськими рублями чи копійками . . .

З початком весни 1917 р. московська армія розпочала активну підготову до відомого в історії війни Брусіловського наступу. По обох сторонах фронту посилювались завзяті бої. До села почали частіше долітати важкі артилерійські набої, потрапляючи в різні місця. Один із них упав біля церкви і розметав у повітрі кілька давніх, огороджених залізною огорожою, гробівців. Старші ценівчани говорили, що там були поховані давні дідичі-вельможі. Все ж таки, за Божою ласкою, церква вціліла, з незначними пошкодженнями стін та копул. Артилерійським вогнем у селі розвалено й спалено кілька господарств: Стаха Павлюса, Матвія Яремки, Данила Гніздюка, Якима Гуньки, Омеляна Яремки, Ілька Ребія, Гаврила Стандрита та інших.

З того часу пригадується зворушливий випадок. У хаті Агафії Корніцької відламок шрапнелі розторощив голову воякові, котрий тільки що прийшов з фронту на відпочинок, принісши з собою відтятий палець з трупа, із золотою обручкою-перснем, правдоподібно шлюбним. Зухвалий вояк чванився, що відтяв пальця у вбитого „австріяка", бо не міг зняти персня. Того ж таки дня під час обіду вояк сидів при столі, за два кілометри від фронтової лінії, — і до нього прийшов, як тоді говорили побожні селяни, покійник по перстень та розторощив йому голову, а перстень залишився для когось невідомого. Дивним було, що інші присутні там вояки не були поранені, лише діра в стіні вказувала на палець Божої справедливости.

Після абдикації царя Миколи в 1917 р. до московського Тимчасового Уряду прийшов генерал Керенський, який і не думав про капітуляцію московської армії на західньому фронті. Незабаром він особисто прибув на фронт, який увесь час стояв на західніх землях України. В той час московські фронтові старшини, які стало перебували на фронті, були по стороні ген. Керенського, але вояцтво було вже розбурхане соціялістичною аґітацією і втрачало свою боєздатність. Одначе, Керенському все таки вдалося здисциплінувати його напівзбунтовану армію й підготувати відому „офензиву Керенського". Ввесь час він перебував у малому прифронтовому містечку Козові. В першій половині травня 1917 р. військова команда наказала евакуюватись із Ценева всім мужчинам, від 12-річних юнаків до найстаршого дідугана. Всіх мужчин евакуйовано до близьких сіл Галенкова, Вікторівки та Краснопілки. Через два тижні евакуювали всіх цивільних мешканців села. Жінок з малими дітьми виселили до сусідніх сіл Олесина, Галинкова й присілка Ритви. Все, що було в господарстві, зосталось на ласку воєнної долі. В той час військова команда вже не допомагала цивільним. У селі коней чи возів вже давно не було, тому кожний вибирався як міг, і забирав зі собою лише найнеобхідніше. Наша бл. п. мати з нами, трьома малими дітьми й старенькою бабунею, зупинилась у східньому кінці села, знаному як „Кирнички на Чагаровім хуторі", на обійсню Данила Смика. В тому господарстві примістилися шестеро самотніх жінок із малими дітьми. Там ми перебули три з половиною тижні. Вночі мати тулила нас у господарській стодолі, прислухалась до фронтової рушничної і гарматньої стрілянини... У різних напрямках багряніли пожежі, горіли селянські будівлі, однак ніхто з жінок не наважувався підійти до села, щоб довідатись, чиї це будинки. З кожним днем танули запаси харчів. Мати дещо залишила вдома, не маючи змоги забрати крупу, пшоно та житню муку, але годі було тепер і думати піти в село. В ті дні нашим основним харчем було молоко. Очевидно, що й тут не обходилось без труднощів. В одній селянській печі не можливо було наварити страви для такої кількости людей. Тому жінки чергувались, одні варили зранку, інші по полудні, а не раз мати ішла у глибокий яр, розпалювала солом'я-

ний вогонь і пригрівала молоко чи варила щось із ярини. Мені, як старшому синові, припадала черга сидіти на березі яру й пильнувати, чи не надходить московський вояк, бо суворо заборонялось розкладати вогнище серед поля. Біля матері сиділи ще двоє менших моїх братів. Старенька наша 75-літня бабуся ранесенько виводила в глибокий яр попасти нашу кормительку-корову.

Наприкінці червня 1917 р. гураґанним гарматним вогнем розпочалось, як висловлювались московські вояки, „наступленіє Керенського". Гураґанна канонада з малими нічними перервами тривала 48 годин, себто дві доби. Все огорнула темрява, все потонуло в гарматньому димі, навіть сонце ледь маячіло у потемнілому небі. Земля дрижала, а рівночасно дрижала й стодола Данила Смика, під якою сиділи в пивниці кілька жінок із переляканими малими дітьми. Кожне з них тулилось до своєї матері, а страдниці-матері тулились до холодної пивничної стіни і наслухали, чи, не дай, Боже, не валиться стодола. Дивно, що під час тієї барабанної канонади майже не відгукувалась протилежна сторона, тобто австрійська артилерія, яка раніше дошкульно обстрілювала московські позиції.

Після 48-годинної стрілянини частини московської армії пішли в атаку проти 19-ої чеської дивізії, в напрямі села Конюхи. На цім фронтовім відтинку ліве крило обороняла 19-та чеська дивізія, праве крило — Українські Січові Стрільці. В часі 48-годинної канонади і потім сильної атаки московська армія зайняла ліве крило австрійських позицій. Чеська 19-та дивізія, біля 6.000 вояків, здалась у полон. Тоді через Ценів і Вибудів переходили сотні полонених чеських вояків.

Коли на фронті вщухла стрілянина, ми повернулись до своєї загороди. Все, що мати залишила, було знищене, однак ми були щасливі, бо застали свою вцілілу хату, не заторкнену тим пекельним вогнем. Додому повернулись усі евакуйовані, поволі починали згортати погорілі попелища . . . Аж тут як грім з ясного неба — вночі в першій половині липня розпочалась загальна протиофензива союзних військ, з УС Стрільцями. У її висліді було остаточно розгромлено колись могутню московську армію. Тієї ж ночі знов наказано евакуюватись. У той час у селі майже не було московського вій-

ська. Лише окремі вояки бігали, розлючені, по селі, вигукуючи: „Удірай"!, себто втікай, Бог його знає, куди і для чого. Серед ночі перелякані жінки розбіглись по селі, немов сполохані перепелиці, з малими дітьми, хто куди (мужчини тоді ще не повернулись з евакуації). В цю ніч наша мати нікуди не виходила з дому, бабуня категорично відмовилась кудись іти, сказавши: „Нехай я загину, але в своїй хаті". Однак, на світанку пожвавились крісові та скорострільні постріли, і наша мати, боючись більше за нас, ніж за себе, подалася знову на схід, у напрямі Чагарового хутора. Кулі свистіли в повітрі, немов заїлі оси.Ми добились до обійстя Пилипа Вихруща, де в пивниці вже ховались кілька жінок із дрібними дітьми.

Загал московської армії відступав, але для стримання німецьких вояків якісь частини на швидку руку окопались на ценівських полях, між селами Ценів і Вибудів, і зайняли оборонні становища. Біля десятої години загримів потужний скорострільний вогонь, а згодом залунав якийсь нелюдський крик, — десь там зчинився рукопашний бій між московськими й німецькими вояками. В тому бою загинуло чимало московських вояків і декілька німців. Коли скорострільні трохи затихли, в село прибули німецькі вояки, горді германські завойовники із засуканими рукавами, обчіпляні довкруги ручними ґранатами й кулеметними стрічками. Тоді була важко поранена в голову Варвара Коваль. Німецькі вояки зробили їй перев'язку, але вона померла внаслідок рани.

Другого чи третього дня після того рукопашного бою, що відбувся на полях „Заглибокий рів", — повернулись додому евакуйовані мужчини і почали оглядати криваве побоєвище. Німецькі вояки самі похоронили своїх побратимів на тих місцях, де вони впали, і на могилах залишали кріси та шоломи — „Пікельгавбе" Московських вояків німці не ховали. Вони лежали кілька днів серед поля і починали розкладатися, тому селяни, на чиїй ниві лежав убитий, хоронили московських вояків, також на тім самім місці, де лежав.

Такі воєнні могили були невигодою для господаря, однак селяни їх доглядали, ніхто їх не розкопував, не розорював. Наш богобоязний хлібороб завжди вважав, що хто б там не лежав, то він собі заслужив у Бога на маленький клаптик

землі. В 1928 р. польські опікуни воєнних могил вибрали з тих могилок розсипані людські кістки і перенесли їх до спільної могили на ценівському цвинтарі. Наш народ шанував могили своїх борців-героїв, котрі поклали своє життя на вівтар Бттьківщини. Він шанував і могилки чужинців, котрі лежали не на своїй землі. Але польський окупант розривав могили наших воїнів, які лежали на своїй батьківській землі і за яку віддали своє життя . . .

По відступі московської армії на фронтових полях залишилось немало різного роду зброї та вибухового матеріялу, який спричинив не одне каліцтво, а згодом і смертні випадки серед сільського доросту. Малолітні хлопчаки й підростки, не маючи поняття про вибухові матеріяли, наввипередки цікавились не раз дуже приманливими ручними ґранатами й подібним лихом, що робило їх каліками, або й розривало на кусні необережних сільських пустунів. Наведемо декілька імен тих саморобних калік та несвідомих жертв серед сільського доросту, внаслідок Першої світової війни:

1. Павлюс Франко-„Стахів", розшматований ручною ґранатою,
2. Попик Микола-„Юрчишин", розірваний артилерійським набоєм,
3. Сабайкевич Тимко-„Стефана", подіравлений ручною ґранатою, помер від ран,
4. Кравець Микола-„Масиреків", поторощив руку й перетяв щоку, помер від ран,
5. Корніцький Іван-„Собків", перетяв щоку, помер від ран,
6. Несторович Тимко — пошматоване обличчя й обтяті пальці (помер від ран),
7. Ґолембйовський Семен — убитий ручною ґранатою,
8. Купак Іван — втратив праву руку,
9. Пуціль Василь — втратив око,
10. Розвадовський Іван — втратив око,
11. Волик Пилип — обтяв три пальці; хоча був вояком австрійської армії, але не був достатньо обізнаний із запальними „кабзлями" (капсулями).

Таких нещасливців було багато більше, але їхні імення призабулись. Ще більше дістало легші ушкодження, виліку-

вались зі своїх ран, жили й працювали, але з частково підірваним здоров'ям.

Серед таких обставин жили у воєнному періоді ценівські селяни. Історія різних воєн та революцій доказує, що всякі воєнні авантюри підготовляють і провокують державні політики, натомість воєнні тягарі спадають на нуждарів землеробів, сірих трудівників. Для них воєнна доля ніколи не обмежувала різного тягару.

ЖЕРТВИ З-ПОМІЖ ЦЕНІВСЬКИХ ВОЯКІВ З ПЕРШОЇ СВІТОВОЇ ВІЙНИ

1. Рура Тимко
2. Кравець Тимко
3. Баран Микола
4. Баран Гринько
5. Баран Тимко
6. Банак Роман
7. Пережак Микола
8. Кучерявий Гнат
9. Корніцький Севастіян
10. Пуціль Тимко
11. Бурбела Михайло
12. Радій Василь
13. Стандрит Микола
14. Шибалинський Луць
15. Вихрущ Микола
16. Стандрит Петро
17. Вихрущ Пилип
18. Лопатка Тимко
19. Пантелемін Гнат
20. Лопатка Тимко, „Єстиків"
21. Біловус Петро
22. Вихрущ Михайло
23. Прийдун Василь
24. Кужда Максим
25. Гула Василь
26. Карач Тимко
27. Медвідь Іван
28. Павлюс Микола
29. Прийдун Прокіп
30. Прийдун Семко
31. Прийдун Осип
32. Вайберґ Мошко, жид
33. Лоїк Гарасим
34. Кусень Микола
35. Кусень Тимко
36. Безушча Пилип
37. Босий Гринько
38. Миськів Андрій
39. Осєцький Гринько
40. Макосій Гнат
41. Банак Дмитро
42. Чорновус Гринько
43. Заставний Пилип
44. Прийдун Танас
45. Лопатка Гнат
46. Прийдун Василь
47. Купчак Тимко
48. Фарійон Пилип
49. Миськів Стефан
50. Прийдун Василь
51. Павлюс Кирило
52. Кусень Стефан
53. Білецький Павло
54. Гураль Юрко

Воєнних жертв було багато більше, на жаль, їхні імення вже призабулись.

ЦЕНІВСЬКІ ІНВАЛІДИ З ПЕРШОЇ СВІТОВОЇ ВІЙНИ

1. Ковадла Павло
2. Павлюс Микола
3. Морозовський Франко
4. Лопатка Осип
5. Ціжевський Стефан
6. Кусень Матвій
7. Кравець Іван.

ЦЕНІВСЬКІ ВДОВИ-ПЕНСІОНЕРКИ ПОЛЬСЬКОГО УРЯДУ ПО СВОЇХ ЧОЛОВІКАХ

1. Кравець Ірина
2. Баран Оксана
3. Вихрущ Катерина
4. Корніцька Палагія
5. Чорновус Варвара
6. Карач Марта
7. Вихрущ Євдокія
8. Павлюс Тетяна
9. Пуціль Тетяна
10. Миськів Катерина
11. Кусень Варвара
12. Кусень Оксана
13. Лоїк Катерина
14. Рура Анна
15. Миськів Магдалина
16. Біловус Євдокія
17. Павлюс Марія.

Воєнних вдів було багато більше. Вони одержували пенсію для своїх малолітніх дітей. Коли ж виходили вдруге заміж, то вже не одержували пенсії для себе, тільки для неповнолітніх, до закінчення 18-ти років життя.

Наближався кінець Австро-Угорської монархії. До села повертались майже щотижня з московського полону і з західнього фронту ценівські вояки. Деякі з них приносили дуже цікаві новини, напр., що американський президент Вудров Вилсон плянує розчленування Австрійської монархії на вільні держави — Польщу, Чехо-Словаччину, Словакію, Сербію, а також „Галицьку Україну". Незабаром повернувся з московської неволі політичний каторжник, ценівський парох о. Григорій Кончевич. Він бачив 1917 р. московську революцію, а відтак бачив у 1918 р. на Наддніпрянщині українських творців 22 січня 1918 р., проголошення Четвертим Універса-

лом державної незалежности українського народу від Москви. Парох о. Кончевич завжди у проповідях поясняв ценівчанам суть і потребу творити в Галичині свою, хоча б автономну, державу. Він мав серед ценівчан провідний авторитет, і його думки не падали на твердий камінь — вони були рушійною силою серед збідованих у тому періоді селян. Услід за думками о. пароха декотрі колишні вояки перешіптувались про можливий упадок Австро-Угорської монархії і припускали, що тоді галицькі українці здобудуть для себе автономну державу. Однак, про незалежну самостійну Батьківщину в той час у селі майже не було думки.

При кінці вересня 1918 р. в селі з'вилась воєнна інфекційна пошесть — плямистий тиф. Ця смертна недуга перетяла нитку звичайної селянської праці. В селі майже не було хати, де б хтось не лежав у тифозній лихоманці, в більшості малі та шкільні діти і середнього віку люди: одні підводились або вмирали, а інші лягали. Тоді заборонялось відвідувати своїх родичів і навіть сусідів. Де в хаті лежали в гарячці люди, там на воротах чи брамі видніла табличка з написом „тиф" Однак, милосердні селяни, не оглядаючись на небезпеку, допомагали іншим у конечній потребі. Ті, що перележали тиф, відвідували хворих і радо, як милосердні самаряни, допомагали іншим. В більшості цю недугу переборювали старші віком люди. Пошесть тривала в селі до 1919 р., а згодом, щоб повернути, знову у 1920 році. Вона забрала багато більше смертних жертв, як чотирилітня війна, включно з фронтовою полосою, що простягалась над річкою Ценівкою від 1916 до 1917 р.

В такому жахливому стані застав селян Перший листопад 1918-го року.

ПЕРШІ ДНІ ЛИСТОПАДА 1918-ГО РОКУ

Коли захиталась у своїх основах стара, колись могутня, Австро-Угорська монархічна імперія і всі підбиті народи починали відколюватися й творити свої національні держави, — тоді й наш галицько-український нарід почав творити своє незалежне національне життя: проголосив перед усім куль-

турним світом Першого листопада 1918 р. свою незалежну державу!

Маніфест, проголошений Українською Національною Радою у Львові Першого листопада 1918-го року, розпочинався так: „Український народе! Голосимо Тобі святу вість про Твоє визволення з віковічної неволі. Від нині Ти господарем своєї землі, вільний горожанин Української Держави"! Далі йшли інші заклики та розпорядження.

Зрозуміла річ, що влучні й рідні слова маніфесту зворушили сумлінням навіть малодосвідчених тодішніх ще „русинів". У селі почали жвавіше ворушитись виснажені тифом люди; на їхніх очах блищали сльози, а на обличчях променіла усміхнена радість. Приглушені щоденними злиднями селяни ніби прокидались зі сну, ставали на заклик своїх політичних провідників рам'я-в-рам'я до будови своєї Незалежної Української Держави!

Від того історичного моменту проминуло понад півсторіччя, однак годі забути тих втомлених і воєнною недолею прибитих, колись таких життєздатних і життєрадісних селян.

Другого листопада в Ценеві, на розпорядження повітового комісара д-ра Осипа Ковшевича, біля сільської управи, яку очолював колишній війт Олекса Лопатка (тепер уже як сільський староста), зорганізовано військовий комітет на чолі з кол. австрійським десятником Миколою Павлюсом. У тому часі в селі було біля двадцяти молодших вояків, котрі повернулись із московського полону, а кілька із західнього фронту. Вони озброїлись московськими крісами й набоями, яких у селі не бракувало, — ними можна було озброїти сотні вояків, — і негайно приступили до виконування громадських обов'язків, перебравши на себе сільську охорону. В селі не було якогось заворушення. У Ценеві жило виключно українське населення, за вийнятком шістьох жидівських родин і двох родин польської національности. Але жидівські родини не повернулись зі своєї мандрівки, подавшись кудись ще в 1916 році, а дві польські родини не чинили жодного опору українській адміністрації. Коли ж розгорілась завзята боротьба між Польщею й Україною, їхні сини пішли як добровольці, обороняти польську незалежність. То були сини скар-

бового коваля Міхалка Карнаса і Стаха Павлюса, справжні польські патріоти, котрі вірили в силу своєї влади.

Найближчої неділі після проголошення Першого листопада парох о. Гр. Кончевич відправив у церкві Службу Божу в наміренні українського народу, його провідників та воїнства. При тому зачитав Маніфест Української Національної Ради, а від себе закликав селян до послуху Національній Раді, повітовому комісареві та сільській управі. Того урочистого дня на дзвініці повівав синьо-жовтий український прапор. Після цієї урочистої листопадової неділі в селі загомоніли радісні селяни, мовляв, по таких довгих століттях Українські Січові Стрільці принесли галицьким українцям давню козацьку державну славу. На жаль, тоді село не мало жодної преси, яка повідомляла б загал суспільства про перебіг Першого листопада в Західній Україні та про щоденні події, які відбувались у столичному місті Львові. Певна річ, що часто повідомляли з повітового комісаріяту, з міста Бережан, сільського старосту про найновіші події у Львові.

У селі були й свої, суто громадські, проблеми, які вимагали негайного полагодження, головно тифозна недуга, яка з дня на день поширювалась і спричиняла багато смертних жертв серед безпорадного населення. Треба було якось запобігти лиху, привезти повітового лікаря, щоб полегшив гарячку хворим, але його неможливо було захопити. У Бережанах працювали кілька лікарів, але в кожному селі мучились у лихоманці напівживі люди, і тому повітові лікарі були постійно в якомусь селі, треба було на них чекати. До цього лиха долучувалось ще й друге: сільські урвиголови самовільно робились каліками, про що згадувалося, — їх треба було негайно везти до лікарні, а там не було місць. Все це спадало на голову сільського старости. Староста Лопатка, як довголітній сільський адміністратор, якось давав раду з тими важкими справами.

Коли в селі творилась своя, незалежна від чужинця, суспільно-громадська управа, мабуть ніхто з селян, а може й самі політичні провідники не брали до уваги, що цю довгождану волю доведеться кропити власною кров'ю. Після згадуваної радости наступало невідоме майбутнє, а згодом і сувора воєнна дійсність. Незадовго до сільської управи

прийшов наказ Секретаріяту Військових Справ про організацію Української Галицької Армії, УГА. Впарі з цим була наказана загальна мобілізація від 18-ти до 35-річняків, всіх мужчин української національности. До Галицької Армії покликано близько 70 колишніх австрійських вояків, а троє 17-річних юнаків зголосились до української армії добровільно: Іван Ребій, Юрій Мартинюк і Микола Лихолат. Коли УГА вже оформилась і приступила до воєнних дій, до її лав потрапили й деякі вояки прямо з західнього фронту, які без вагання пішли до УГА. Декотрі з них мали кількаденну відпустку, щоб поглянути на свою родину, якої не бачили по 3-4 роки. Були й такі, що взагалі не мали відпустки й пішли у вир боротьби проти польського займанця.

Цивільні обов'язки, сполучені з воєнними діями часу Визвольних Змагань, ускладнювали працю сільської управи. Староста Лопатка з кількома членами управи розв'язував різного роду наглі справи. З повітового комісаріяту майже щодня прибував післанець з новим розпорядженням чи закликом. Від селян вимагали не тільки вояка, на захист державної незалежности, а й здачі ґрунтового податку, достави сільсько-господарських продуктів для прохарчування своєї армії і населення міст. Різні харчові запаси, що були раніше по містах, вичерпали переходові армії. Очевидно, що прифронтові села були позбавлені змоги обробляти свої землі, хлібороби й самі майже голодували. Але тепер не йшлося про реквізицію, і самі селяни, як говорили добрі люди, відривали від свого рота й доставляли харчі до Бережан.

При сільській управі створено Допомоговий комітет, на зразок „Червоного хреста". Цим ділом займались сільські жінки, збираючи між господинями біле селянське полотно, або чисту білизну для потреб армії, в першу чергу для перев'язки поранених вояків, котрі лежали у лікарнях і не було чим перев'язати їхніх ран. Жінки все те робили з жертвенною посвятою. Взагалі, в такому складному положенні український нарід виказав досить посвяти, жертвенности й патріотизму. Це все треба було бачити і пережити. Мабуть на таку жертвенність завжди був здібний цей народ, бо він завжди любив свою батьківську землю, свою Україну. Такими зразково відданими своїй землі були хлібороби-селяни. Во-

ни хотіли боронити свою волю й право на своїй землі у вільній Батьківщині! Однак, політичні комбінації тогочасних миротворців вніякому відношенні не були прихильні до українського народу, у боротьбі за створення української незалежної держави!

Українська Галицька Армія (УГА) змагалась у затяжній боротьбі власними силами, без зовнішньої мілітарної допомоги. З переважаючою польською армією, вивіюваною французькою технічно юзброєю. Декілька місячний період „Незалежности Галицької Народньої Республіки", проминув наче казковий сон. Здавалось, що усміхнулась галичанам доля, коли 22 січня 1919 р. формально злучено українські землі в одну Українську Народню Республіку. Однак, тогочасні воєнні обставини, коли український народ змагався на двох фронтах, перекреслювали підпорядкування одному урядові. Не дивлячись на цей Акт, існували 2 уряди, 2 армії й 2 держави!

Ця радість тривала коротко. Не поміг стрілецький героїзм, ані ентузіязм українського вояка. Через нестачу амуніції в днях 16-18 липня 1919 р. Галицька 85-тисячна армія з „Урядом" перейшла річку Збруч. З нею перейшло чимало ценівських вояків, які віддано боролись за Незалежну Галицьку Народню Республіку. Залишаючи на побоєвищах сотні вояцьких могил і стрілецьку пісню: „Що стільки народу впало за свободу, вдержатись не було сили"!

На українські рідні землі повернувся час знущань, побоїв, арештів, польська окупація . .

Після геройських змагань Українських Січових Стрільців та хоробрих вояків УГА, з Польщею в 1918-1919 рр., польська 6. армія під командою генерала Галлера, окупувала Західню Україну, і зразу почався терор, побої, нищення чужого майна та масові арештування. В перших тижнях польської окупації в Ценеві нелюдяно побито дев'ять мужчин учасників Визвольних Змагань. В той час по всій Галичині покотилась хвиля військового, а вслід за цим поліційного терору. Згідно із звітом міжнароднього Червоного Хреста, восени 1919 р., число українців заарештованих і засланих до таборів полонених, перевищило 100,000, в цьому понад 1.000 українських греко-католицьких священиків!

ЦЕНІВСЬКІ УЧАСНИКИ
УКРАЇНСЬКИХ ВИЗВОЛЬНИХ ЗМАГАНЬ УГА 1918 - 1919 - 1920 РР.

1. Лопатка Микола
2. Кравець Кирило
3. Кравець Іван
4. Кравець Яків
5. Заставний Семен
6. Несторович Іван
7. Стасюк Микола
8. Лопатка Григорій
9. Шагай Іван
10. Кулиняк Василь
11. Лопатка Юрій
12. Вальорний Кость
13. Халупа Микола
14. Халупа Михайло
15. Банак Іван
16. Прийдун Дмитро
17. Гула Теодор
18. Вальорний Микола
19. Нирка Василь
20. Баран Іван
21. Кравець Григорій
22. Бойко Іван
23. Лопатка Теодор
24. Кравець Гнат
25. Медвідь Андрій
26. Ковадло Теодор
27. Ребій Василь
28. Бойко Степан
29. Гураль Данило
30. Ребій Іван
31. Чорновус Василь
32. Попик Микола
33. Василик Микола
34. Конфедерат Павло
35. Бесага Тома
36. Чорновус Осип
37. Решітник Танас
38. Лопатка Іван
39. Ухман Іван
40. Ухман Григорій
41. Лопатка Іван
42. Пантелимін Павло
43. Мізера Михайло
44. Медвідь Микола
45. Попик Григорій
46. Чака Петро
47. Медвідь Микола
48. Медвідь Гарасим
49. Мартинюк Юрій
50. Ковадла Іван
51. Вальорний Михайло
52. Зазулька Іван
53. Прийдун Андрій
54. Пташник Іван
55. Прийдун Дмитро
56. Безвушка Петро
57. Кобасовський Онуфрій
58. Чипліцький Яцко
59. Чорновус Іван
60. Коваль Степан
61. Прийдун Осип
62. Прийдун Семен
63. Осєцький Василь
64. Красньовський Пилип
65. Медвідь Яцко
66. Прийдун Гарасим
67. Кравець Прокіп
68. Сута Іван
69. Микитюк Петро
70. Голубович Данило
71. Банак Григорій
72. Савчук Петро, учитель

73. Кісь Григорій, дир. школи
74. Миськів Іван
75. Гураль Юрій
76. Білоус Тимко
77. Попик Юрій
78. Лихолат Микола.

Було їх ще багато більше, але деякі прізвища забулись, а деякі ще не час виявляти, бо дехто з цих людей і нині якось тримається при житті. Тому залишаємо це діло для майбутнього історика й точного дослідника.

ЖЕРТВИ ЦЕНІВСЬКИХ ВОЇНІВ З УКРАЇНСЬКИХ ВИЗВОЛЬНИХ ЗМАГАНЬ 1918 - 1920 РР.

1. Микитюк Петро
2. Мартинюк Юрій
3. Біловус Микола
4. Ухман Григорій
5. Гураль Юрій
6. Білоус Тимотей
7. Попик Юрій
8. Лихолат Микола, та багато більше.

ЦЕНІВСЬКІ ІНВАЛІДИ З ВИЗВОЛЬНИХ ЗМАГАНЬ

1. Бесага Тома
2. Ребій Василь
3. Ковадла Іван — „Штуців"
4. Стасюк Микола
5. Ребій Іван
6. Кобасовський Онуфрій
7. Медвідь Гарасим
8. Нирка Василь
9. Вальорний Кость.

Після Чортківської офензиви з причини повного браку стрілива галицька армія 16 — 18 липня 1919 р. відступила на схід і перейшла Збруч. Галичину окупувала армія Галлера під особистим проводом Ю. Пілсудського.

НЕВМІРУЩІ

Час бистро котиться вперед і в його бігу не одно попадає у забуття. Так забулися, між іншим, загально знані в Галичині й співані ще до Першої світової війни пісні, що нині їх знайшов би хіба в музичних архівах. Наприклад:

Помарніла наша доля,
Похилились тини,
Ходять, блудять попід плотом,
Нещасливі галицькі Русини.

Ця пісня змальовує наш тодішній стан і своїм закінченням вливає віру в краще майбутнє.

А все ж таки прийде час,
Краща доля і для нас!

Пісня ця нагадує нам і нашу сучасну помарнілу долю, коли блукаємо під чужим тином, але з твердою вірою, що й нам усміхнеться ще вона.


(Unterschrift — вр. підпис)
Посвідчається, що
працює в установі
Бережани, дня 1942.
в Ценеві.
Der Inhaber dieses Ausweises
Ist als
den 1942
ARBEITSAMT TARNOPOL
Nebenstelle Brzezany
Der
ist arbeitseinsatzmässig erfasst.
Brzezany, den 1942
Der Leiter der Nebenstelle:

Посвідка працівника в кооперативі „Єдність" в Ценеві Бережанського повіту, під час німецької окупації в 1942 р.

Розділ XI.

ПОЛЬСЬКА ОКУПАЦІЯ В 1919 Р.

Польська окупація в селі Ценеві розпочалась ревізіями-обшуками, побиттям людей, грабунками й нищенням селянського майна. В той час всі обшуки, арешти, реквізиції самовільно провадили польська цивільна поліція, військова жандармерія, офіцери військових частин і навіть звичайні вояки — все на власну руку. Діялася самоволя на повну руку, за яку ніхто ні перед ким не відповідав.

На початку липня 1919 р. до села Ценева приїхала польська жандармерія під командою поручника Станіслава Ковальського. В той час у польській жандармерії служили польські патріоти, Ясько Павлюс та його брат Антін, обидва з Ценева. Хоча їх не було в гурті, що приїхав у село на обшуки й побої, одначе вони найкраще знали, хто в селі був свідомим українцем, тим більше — хто змагався в Українській Галицькій Армії (УГА) за незалежну Українську Державу.

На основі таких інформацій в селі проведено ревізію та арешти молодих вояків, які служили в УГА. В господарствах, де не було в той час сина, забирали батька, навіть матір. Всіх заарештованих провадили, немов би найбільших злочинців, до громадської канцелярії в хаті війта Олекси Лопатки. Там сидів згаданий поручник Ковальський і допитував людей. Жандармерія далі нишпорила по селі, шукала пальну зброю, якої тоді в селі вже майже не було, бо залишену відступаючими арміями в 1917 р. зібрала сільська поліція ще 1918 р. Обшуки й арешти провадили у Ценеві майже дві доби. Присмерком другого дня, після докучливих допитів, випустили старших мужчин та жінок, яких сини самі прийшли до громадської канцелярії. Над молодшими воякa-

ми відбулось таки в канцелярії самовільне „правосуддя". Згаданий поручник покарав ценівчан польськими нагаями. По одній сотні нагаїв перетерпіли: Іван Чорновус, Іван Ребій, Микола Лопатка, Онуфрій Кобасовський, Іван Ковадла, Кость Вальорний, Микола Стасюк, Гарасим Медвідь, а двісті нагаїв — Василь Чорновус, бо заарештована налякана мати необачно сказала, що її син Василь служив у скорострільній сотні. Гнат Кравець і Микола Вальорний втекли під час тієї кривавої екзекуції і переховувались майже рік між родиною, сусідами та знайомими. Одначе, польська поліція не переставала слідкувати за їхніми слідами. За якийсь час їх таки зловили, і вони не оминули поліційних побоїв, а польський суд присудив ще по одному році тюремної кари, яку вони відбули у в'язниці в Перемишлі.

Після такої немов середньовічної екзекуції польська жандармерія виїхала з села Ценів, а покалічені люди лишились без лікарського догляду, не кажучи вже про шпитальну опіку в селянських хатах. Вони лежали на простиралах, зачеплених кінцями до хатнього сволока у формі дитячої колиски. Потяте тіло материзувало й не хотіло гоїтися. Деякі батьки крадькома привозили з містечка Козови лікаря жидівської національности, і то так, щоб ніхто не знав, бо лікар боявся переслідувань польської поліції. Змасакровані люди лежали у тих простиралах-колисках більше, як по півроку, а В. Чорновус лежав майже рік. Так започаткувала польська жандармерія свою окупаційну владу в селі Ценеві. Не раз говорили в селі старші люди таку приказку: „Який початок, такий буде й кінець", і мали повну рацію. Започаткована обшуками, арештами, побиттям окупація не змінювала цієї методи до кінця польської займанщини в Ценеві . . .

На початку жовтня 1919 р. в село знову прибуло польське військо, на возах, навантажених різним військовим добром, головно залишеним московською армією: ковдрами, плащами, черевиками, білизною й шатрами-палатками. Польські вояки знову почали шукати військових речей, хоча ті різні воєнні залишки не належали до умундурування польської армії, — все одно, вони вважали це „барахло" за свою здобич. У кількох ценівчан забрали їхні кожухи, які вже бу-

ли покриті військовою „мантлею". Забрані речі поляки ладували на вози, якими приїхали в село. При тім вони погнали з собою і кількох ценівських селян, які нібито мали відвезти забрані речі до містечка Козови. Насправді ж валка возів потяглася польовими дорогами ген на схід. Так польське військо глумилось над українськими людьми, які перевозили той баґаж з місця на місце, з розмислом, щоб візники зрікалися своїх возів та коней. Дехто із ценівчан ще біля Тернополя сам ламав колеса у своїх возах, щоб якось відчепитись від того злочинного війська. Але багато селян мучилися з тією „частиною" майже три місяці й доїхали аж до Збаражчини. На основі оповідання тих селян виходило, що команда того „форшпану" не мала місця, де скласти награбоване, і аж узимку викинула його кудись безслідно. Селяни, у яких поляки забрали, чи радше пограбували їхні кожухи, вносили скаргу до громадської управи, війт інтервеніював у повітовому уряді, але все те не мало успіху: староство відмовлялось, твердячи, що не знає про таку частину польської армії, яка стосувала б такі ревізії і при тому якісь незаконні грабунки. Даремно про ревізію й „форшпани" свідчили люди, які були змушені тягтись за тим нібито незнаним військом: Гнат Юськів, Гарасим Кужда, Григорій Медвідь, Данило Халупа, Андрій Вальорний, Михайло Мізера та інші, — все це відкидала повітова польська влада, і так усе й пропало.

**
*

Коли польська жандармерія самовільно карала нагаями й нищила майно ні в чому неповинних людей, ценівські старожити потихеньку перешіптувались, що повернулись до села польські шляхтичі й будуть заводити знову давноминуле панщизняне рабство й безправ'я. Деякі молодші віком ценівчани покладали більше надій на Східню Україну, мотивуючи тим, що на Наддніпрянщині перебував уряд Західньої України, з президентом Євгеном Петрушевичем з Галицькою Армією, яка змагалась поруч із Армією УНР з большевиками і денікінською білою армією за незалежну Українську Су-

веренну Республіку, до якої в той час входили усі українські землі.

Однак, під тиском московсько-большевицьких орд інтервентів Леніна уряд УНР дня 21 квітня 1920 р., у Варшаві підписав формальний договір з Польщею. Договір підписали: керівник Закордонних Справ УНР Андрій Лівицький і керівник Закордонних Справ РПП Ян Домбські. В тому договорі віддано в користування Польщі Галицьку територію, яка входила до складу Австро-Угорської монархії. Тоді, самозрозуміло, у ценівчан розвіялись рожеві надії на допомогу зі Східньої України, хоча той договір і мав запевнити урядові УНР польську допомогу в звільненні Києва з-під большевицької окупації. Вже 25 квітня 1920 р. польська армія почала ,,київський похід". На початку червня 1920 р. большевики повели несподіваний наступ на польському фронті, їхня червона армія під командою Тухачевського в половині липня 1920 р. перейшла річку Збруч і зайняла вузьку смугу Галичини, між Збручем і Гнилою Липою. Від 15 липня до 12 вересня ця частина Галичини була під большевицькою окупацією.

ПЕРША БОЛЬШЕВИЦЬКА ОКУПАЦІЯ В ЦЕНЕВІ

Скоро по захопленні большевицькою червоною армією найбільшого міста Західнього Поділля Тернополя, аж по річку Гнилу Липу, село Ценів опинилось під владою так зв. Совєтського Революційного тимчасового Комітету, СРК. Годі було збагнути, звідки у большевиків була така велика певність у їхній перемозі .

Після кількох днів по захопленні частини Галичини прибув до Тернопоя ,,комісар Ревкому" Володимир Затонський, як голова ,,Революційного Комітету" Затонський мав у большевиків повне довір'я, бо з самого початку революції працював з ними, хоча за національністю був українець (син священика з Кам'янця Подільського). Комісар Затонський діяв швидко, не надумуючись, на зайнятій території Галичини. На його доручення через кілька днів по захопленні Бережан зорганізовано тимчасовий ,,Революційний Комітет", а го-

ловою того комітету став нікому не відомий Витовський. Тоді по селах роз'їжджали пропаґандисти із пропаґандивною літературою — книжками й летючками, вихваляючи совєтський устрій.

Тож до Ценева приїхали з Бережан два совєтські пропаґандисти і скликали багатолюдний мітинґ на громадській площі біля церкви. На мітинґу вони виголосили палкі промови добірною українською мовою. Але селяни прозвали тих промовців „босячнею", мабуть за те, що вони були дуже бідно вдягнені, майже босі. В той час у большевиків було в моді вдягатись у старі, іноді навіть подерті лахи, бо хто зодягався краще, того уважали буржуєм, капіталістом! Пропаґандисти з ненавистю лаяли поміщиків, священиків та їхніх поплентачів, так зв. підпанків, і бездумно, безвідповідально обіцяли селянам „золоті гори".

Загальне ставлення селян до нової влади було невтральне. Старші селяни і національно свідома молодь поставилась до нового режиму та його аґітаторів зовсім пасивно. Однак, у порівнанні з польським окупантом, який від перших днів приніс у село терористичні побої та безконтрольні грабунки, — совєти здавалися кращими, і тому бідніші селяни були до них якоюсь мірою прихильнішими, ніж до поляків. Прихильним було теж, що пропаґандисти говорили рідною українською мовою, мовляв, совєти прийшли, щоб визволити український народ з ярма польських панів, щоб відібрати від них всю землю і передати її в користування українському рільникові, а всіх панів та підпанків — прогнати геть із села. Хоча в той час таких панів чи підпанків у селі й не було, були тільки їхні попихачі — коршмарі. Але добре вишколені політруки спритно оминали жидівське питання, дарма, що в той час ценівський фільварок перебував у поцесії Іцка Майбліна.

На тому мітинґу совєтські пропаґандисти нашвидко зліпили сільський „ревком", головою якого став пізніший довголітній війт в Ценеві Данило Коморнік. Керівником пошкодженого воєнними діями фільварку призначили Петра Шульку, давнього польового того фільварку. Він постійно мешкав у скарбових хатках, а тепер поселився в уцілілому панському покої (всі інші будинки були в цілковитій руїні).

Все ж таки на фільварку збереглося дещо з рільничого знаряддя, якого не вспіла знищити московська армія, і П. Шулька оберігав його, немов би власного добра. Совєтські пропаґандисти закликали селян, щоб вони вступали в ряди червоної армії й до міліції. В той же час пішов до совєтської міліції ценівський парубок Василь Осєцький, ще так недавно вояк Української Галицької Армії...

Насправді ж дні совєтської влади в Галичині були почислені. Розбиті під Варшавою, большевики втікали із Східньої Галичини, яку знову захопили польські війська. Разом з тим, розлетілась і совєтська будівля: Шулька швиденько перейшов жити на старе місце; Коморнік залишився при громадській владі, бо не мав кому її передати; Осєцький при відступі совєтів повернувся додому.

Коротко про дальшу долю Осєцького. Польська поліція хотіла його заарештувати. Він скривався майже рік між родиною та сусідами, найчастіше в каменоломнях, а вночі приходив до своєї родачки Олени Бойко-„Чубанихи". Значно згодом його таки зловила польська поліція. Однак, Осєцький був спритним: він пішов на службу до польського війська, з якого втік на Чехо-Словаччину, а звідти через Німеччину — прибув до Америки. І тут, за океаном, він швидко зблизився з місцевими українськими так зв. „проґресистами" і став їхнім активним працівником. Він скоро доробився чималого маєтку, відкривши власне підприємство кравецьких ножиць і „жилеток" (лез до голення). Осєцький був жертвенним українцем, дуже щедро допомагав своїй родині, не відмовлявся від пожертв на загальноукраїнські цілі. Коли, напр., бережанці задумали видати збірник про Бережанщину, він був першим стодоляровим жертводавцем. Однак, своїх „проґресивних" поглядів ніколи не змінив, не дивлячись на добрі заробітки в капіталістичній країні, — він так і пішов у могилу, із своїми „проґресивними" поглядами...

Після швидкого відступу червоної армії на Схід польська армія окупувала знову Західню Україну. Коли ж 30 квітня 1921 р., у Ризі большевики підписали мировий договір з Польщею, погодившись на територіяльні уступки на користь Польщі, при Польщі залишилась Західня Україна й частина Волині. На основі цього договору поляки вважали

Східню Галичину, як „Східню малопольську". Вони негайно запровадили цивільну адміністраційну владу, згодом поділили територію на три „воєвідства": Львівське, Станиславівське й Тернопільське.

В той час самозрозуміло, між селянами кружляли різні поголоски. Одні говорили, що Рада Амбасадорів, яка мала відбутися у Парижі 1923 р., напевно вирішить питання Галичини на користь українського народу, тому нема чого дертися з поляками — вони будуть змушені відступити українські землі для українського народу. Інші пропаґували революційні кличі й радили бойкотувати польську владу, не підпорядковуватись її цивільним і військовим наказам, аж до вирішення долі Галичини Радою Амбасадорів. Ці різнородні поголоски викликали між селянами багато розмов, дезорієнтацію, а навіть недовір'я до свого політичного проводу. А поляки чимдуж запроваджували свою адміністраційну владу і починали господарювати на окупованих землях Галичини.

В 1921 р. польська влада на Західній Україні розпочала парцеляцію фільваркових земель. У селі Ценеві стояв скарбовий фільварок, мабуть ще з панщизняного часу. Ще перед Першою світовою війною в селі чим раз, то скупіше було з землею. Коли постала Українська Держава, селяни уявляли собі, що вони зможуть дістати у свої руки ті скарбові землі. Коли ж прийшла польська влада, вона почала парцелювати ці землі тільки для римо-католиків, з виразним гаслом: „Ні скиби землі в українські руки"! Таке вороже наставлення викликало серед українського населення справедливе обурення. У зв'язку з парцеляцією посипались масові письмові петиції до польського уряду з проханням дозволити купувати скарбову землю для українців. В наслідок таких петицій польський уряд зажадав від українців переходу на римо-католицький обряд! Хоча наш працьовитий селянин завжди дивився заздрісним оком на земельку, однак навіть задля неї не зрікався свого східнього українського обряду. Тоді польський уряд силою насаджував на фільваркові землі польських осадників-мазурів із заходу.

У 1922 р. прибули до Ценева на фільваркові землі графа Якуба Потоцького польські колоністи, так зв. „осадники, західні мазури". Вони, мабуть, ніколи не були рільниками.

Деякі з них навіть не цікавилися хліборобством. У більшості то були польські офіцери, учителі, фабричні робітники, навіть замітачі міських вулиць, які самі себе звали польськими хлопами . . . Польський земельний уряд продавав їм українську землю на шість років на виплату, до цього давав ще й довготермінові позички для будівлі сільсько-господарських будинків. Самозрозуміло, польська окупаційна влада робила це з таким розрахунком, щоб той польський патріотичний елемент відіграв поважну колонізаційну ролю на українських землях у Польщі. Прибулі колоністи, хоча й купчились малими громадами, не приховували своєї ворожнечі до корінного українського населення. Тим більше не скривали своєї ворожости ценівські українські селяни до польських колоністів. Від перших днів приходу польських колоністів почалась боротьба: ценівчани бойкотували зайд-чужинців, а ті, підтримувані польською поліцією, мстились, як тільки могли, на українських селянах. Прислані поляки автоматично ставали правними громадянами села Ценева. Вони легко могли і навмисне чинили багато всяких труднощів для сільської управи, тобто війтові та громадській раді, управителеві школи, читальні „Просвіти" й кооперативі, робили різні фальшиві доноси, мовляв, у Ценеві немає польських громадян, є лише гайдамаки і т. п.

На початках польські колоністи гадали, що зможуть поневоленого „русина" здушити, а згодом примусять силою коритися польському окупаційному урядові та багатоземельному колоністові. Однак, зухвале й самопевне насильство польських колоністів аж ніяк не сприяло реалізації такого пляну. В той час, коли запопадливо й поспішно осідали колоністи на ценівських скарбових землях, — давній ценівський „руський хлоп" перестав бути так зв. „русином" і почав уважати себе українським селянином, який знав польсько-українську межу, і знав минуле польське невільництво.

Сама розбудова модерного господарства вказувала, що зайди-колоністи мали не абиякий апетит на всякі вигоди та розкоші. Однак, навіть український чорнозем вимагає доброго обробітку, він задурно не родить, для цього треба мозолистих рук і людського поту.

Колоністи розпочинали хліборобство на скарбових ланах (які у воєнному періоді лежали толокою) власними силами, без хліборобського досвіду, без особливо працьовитих рук, які відігравали основну ролю у сільському господарстві. Спочатку колоністи обробляли землю передвоєнним знаряддям західнього типу. З появою на заході, зокрема в Німеччині, модерного землеробського тяглового знаряддя, польський уряд забезпечив їх усім модерним хліборобським знаряддям: косарками, молотарками, сівалками та копачками для копання картоплі. Все ж таки, через нестачу робочих рук у сльотливі жнива пропадало в полях чимало не зібраного збіжжя, що становило хліборобський добробут. По кількох роках такої невдалої господарки майор польської армії Стоколоса продав 45-морґове господарство із забудуваннями й подався геть із колонії „Ценівки". Землю з забудовами купив ценівський ґазда Василь Попик. Сестра Стоколоси, за фахом народня вчителька, ніколи не цікавилась хліборобством, винайняла 20-морґове господарство ценівчанам, бо польський земельний уряд заборонив їй продати ту землю українцям. 1932 року продав 24-морґове господарство польський колоніст Едвард Ярош, який раніше був фабричним робітником. Це господарство з забудовами купив Іван Недзяловський, довголітній робітник за океаном, який заробив в Америці вартісні доляри і, прибувши в Ценів, купив мазурське господарство. Пізніше ще одно господарство купили у колоніста Пилип Вальорний з братом Андрієм.

Польським колоністам під соціяльно-економічним аспектом велось далеко краще від нашого, українського хлібороба. Зате польський уряд докладав до їхніх господарств, видаючи фінансову допомогу з державного банку у формі довголітніх низьковідсоткових чи й безвідсоткових позичок. Поляки використовували ті позички на власні вигоди, інколи й на всякі забаганки. Після 1930 р. всі колоністи хотіли вже продати (в той час за надто високу ціну) свої господарства, коли б тільки на те погодився польський уряд.

Прибуття до Ценева польських осадників-колоністів мало більш політичний, ніж господарський характер: польський окупаційний уряд силою заселював українські землі польським елементом, який не мав нічого спільного з хлібо-

робством ... За 17 років перебування польських колоністів на скарбових землях ценівського фільварку — вони ні в чому не виправдали своїх зобов'язань супроти польського уряду, ні своїх завдань. Однак, він їх майже силою утримував на ценівських землях і не дозволяв продати землі. Так тривало аж до воєнної поразки Польщі в 1939 р.

Большевики в 1939 р. „визволили" західніх українців з-під польського панування, а в 1940 р. — відібрали ценівські землі від мазурів-колоністів і вивезли їх на схід.

СУСПІЛЬНО-ГРОМАДСЬКЕ ЖИТТЯ ПІД ЧАС ПОЛЬСЬКОЇ ОКУПАЦІЇ

Коли військову адміністрацію перебрала цивільна польська влада, лише тоді почали повертатись із різних держав військовополонені та інтерновані вояки-українці, які пережили пошесть тифу і польські знущання в Домбю і Тухолі. В той час припинились насильства, грабунки та масові арешти. Між ценівчанами оживала вже згадувана надія, мовляв, не все ще пропало. Свідомі селяни покладали ще великі надії на Раду Амбасадорів, яка мала відбутися в Парижі 1923 року. Місцеві сільські політики уважали, що в Парижі напевно вирішать справу Західньої України на користь українського народу.

В селі Ценеві староство назначило чи радше затвердило на війта вибраного ще з часу большевицького „ревкому" 1920 р. Данила Коморніка, з таким складом громадської ради: Микола Вальорний, Іван Попик, Матвій Стандрит, Ілько Ковадла, Григорій Медвідь, Гнат Микитюк, Роман Павлюс, Теодор Коляска, Луць Красновський, Іван Стандрит та інші. Під час польської окупації платними працівниками в селі були війт, його заступник і війтівський послугач, так зв. поліцай, назначений війтом і затверджений громадською радою, Ілько Розвадовський. Всі інші не одержували жодної платні. Спочатку польська влада не змінювала громадського правопорядку. В громаді було заприсяжених трьох людей, так зв. таксаторів, які полагоджували в селі дрібні судові справи й не допускали позивних сторін до судових коштів.

У вересні 1922 р. польська влада проголосила вільні вибори до Варшавського сойму й сенату. Одначе, українські селяни збойкотували вибори, не брали в них участи. Того пам'ятного 1922 р. було проведено реєстрацію населення, яку в Ценеві подивугідно пофальшували: у тім списку поляки „назбирали" в селі понад 200 поляків, включно з колоністами, хоча їх було не більше 40 осіб.

Наприкінці 1922 р. польський уряд проголосив набір українських юнаків до польського війська. Цей набір ценівська, а радше — вся українська молодь зіґнорувала, не дивлячись на суворі накази й погрози. Ценівські хлопці до „бранки" не з'явились, дармащо доводилось їм зимою днювати й ночувати по чужих хатах та холодних стодолах; їх розшукувала польська поліція й поодинці виловлювала. Ті, що були здатні до військової служби, відбули два роки в польському війську: Григорій Ребій, Василь Вальорний, Андрій Медвідь, Михайло Возняк, Іван Несторович, Стефан Коваль, Теодор Попик та інші. Ясько Антоляк скривався майже два роки, не раз утікав через вікно із своєї хати. Все ж таки, після двох років його зловила поліція, але він не був здатний до військової служби, — і тому польський суд засудив його на два роки тюремної кари, яку відбував у тюрмі в Бережанах . . .

За рішенням Ради Амбасадорів у Парижі 1923 р. поляки дістали так зв. „мандат" на „тимчасову окупацію" Галичини. Польща зобов'язалася перед світом дати українцям територіяльну автономію, з окремим соймом і створити у Львові український університет. У селі почали відновлювати українські інституції, читальня „Просвіти", кооператива споживчих товарів, молодеча руханкове товариство „Луг", згодом і „Кружок Сільського Господаря". Громадська управа розпочала будівлю шкільного будинку. Зруйновані воєнними діями господарства починали відбудовувати, при тому, домагались від польського уряду воєнного відшкодування, яке Польща перебрала від австрійського уряду, але поляки не дали відшкодування українцям. Деяким ценівчанам, які погоріли в 1914 р., польська експозитура виплатила безвартісними в той час польськими марками, за які тоді можна було купити одні хатні двері. Натомість, полякам, тим більше колоністам — виплачували будівельним матеріялом.

Без огляду на труднощі й перешкоди, в Ценеві поволі починало відживати національно-політичне й культурне життя, що було сіллю в оці польського поліцая та особи, якій польська влада віддала найбільші права польської держави: він був необмеженим паном над українським селянином... У 1926 р. окупаційна влада наказала провести нові вибори до громадської управи. Повітове староство — без громадських виборів — затвердило знову на війтійство в Ценеві Данила Коморніка, його заступником Дмитра Прийдуна, а радними були воєнні інваліди, які одержували інвалідську пенсію, виплачувану польським державним банком: Франко Морозовський, Стефан Ціжевський, Осип Лопатка, Марко Бойко, Василь Павлюсь та два польські колоністи, Францішко Кремпа і Ян Тарновський (вони досить нашкодили громадській управі під час можливого воєнного відшкодування для ценівських українців). Того ж 1926 р. польська влада усунула з праці довголітнього, ще „австрійського, листоношу Хвастика, який розносив судові „форлядунки" і звичайну пошту, а на його місце покликали Микиту Павлюса. Він щотижня ходив піхотою до містечка Козови, приносив звідти пошту й розносив її по селі, а рівночасно забирав приватну пошту і відносив її до поштового уряду. Після усунення М. Павлюса покликано на ту працю Івана Чепліцького, а згодом його брата, Семена Чепліцького, який виконував цю службу до кінця польської окупації.

На весні 1928 р. знову проведено перепис населення, так зв. „конскрипцію". У селі здійснював це польський повітовий урядовець, у присутності громадського радного, як невтрального свідка. Українська преса інформувала й закликала українське громадянство, щоб не піддавались польським шиканам і не зрікались української національности. Однак, на блянкеті переписного формуляру не було рубрики про польську чи українську національність, лише греко- або римо-католик. У Ценеві було багато прізвищ, які у своїх кінцівках закінчувались на „кий", наприклад, Корніцький (вимовляли твердо, без „ь"), Кадубіцький, Блавіцький, Морозовський, Ціжевський, Кобасовський, Шибалинський. Громадянам з такими прізвищами польський урядовець доказував, що вони з крови й кости належать до польської національности!

Можливо в давнині вони й належали до римо-католицизму, але за австрійської монархії вони ходили до греко-католицької церкви, говорили українською мовою. Вони вважали себе українцями, заперечували силою накидуваний переписним урядником римо-католицизм, і не хотіли підписувати переписних блянків. До того перепису втручалася й польська поліція, але ценівчани не відступали від свого українського „Я", так що урядовець мусів погоджуватися з їхніми зізнаннями. Такі й подібні польські насильства підсилювали в селян ненависть до польської влади і її порядків, тим більше до безконтрольної сваволі польського поліціянта, який ніколи не шкодував своєї палиці для українського хлопа... В цьому ж 1928 р. в селі подвоїлась нічна сільська варта, з двох до чотирьох мужчин, при чому вартівники обов'язково мусіли зголошуватись у громадській управі; за злегковаження обов'язку карали гривною не менше 10 злотих, або 5 діб ув'язнення.

У тих роках польсько-українські відносини значно погіршились. Селяни бачили, що польська влада прямує до їхнього цілковитого знищення. Але війт Коморнік якось лявірував і знаходив золоту середину, полагоджував усі справи як невтральна особа, не прихиляючись до жодної сторони. Він не належав до жодного українського товариства чи організації, але й не шкодив їм.

Під час польської окупації залишалася незмінною давня система сплачування ґрунтового податку, який збирали громадські війти. Польська земельна управа передавала війтові податкові книги. Для допомоги в тому ділі староство призначило платного громадського секретаря, яким був Осип Федечко, селянин із села Бишки (він виконував секретарську працю ще у трьох інших громадах).

Кожної осени по зборі збіжжя та городини війт оголошував під церквою, що від означеного дня починається збирання ґрунтового податку. Вплачення відбувалось кожного дня, за вийнятком державного свята й неділі, до якогось визначеного часу. Хто не міг заплатити до визначеного реченця, мусів нести свій податок до повітового земельного відділу, бо війт передавав туди податкові книги. Були, однак, і такі селяни, котрі не могли чи не встигли заплатити податку до

даного реченця. Тоді їхній податок числився вже як залеглість, а другого року вони мусіли платити ґрунтовий податок за два роки. Коли ж у селі було чимало залеглих податковців, тоді скарбовий уряд присилав до села свого урядовця, щоб стягнути з селян залеглий податок. В такому разі селянин мусів платити відсоток і кошти на утримання так зв. „екзекутора". Така екзекуція не належала до приємности, і селяни не допускали до неї. Все таки траплялось, що селянин не приніс грошей до реченця і екзекутор ішов до нього й забирав усе, що було в хаті: одяг, кожухи, куртини, полотно, інколи й верети. В давнині цей „грабіж" несли до скарбової корчми, і орендар Ліпа чи Лейба займались тим добром. В часі польського нібито демократичного режиму податковий „грабіж" несли до громадської канцелярії, і тоді селянин мусів заплатити залеглий податок, щоб викупити свій кожух, бо не мав би чим взимку хребта закрити... Були й такі, крайнє бідні селяни, що не мали нічого, крім хатини й малого городця, на якому робили грядки для вирощування городини, щоб сяк-так пхати свої останні злидні. Такі бідняки роками не платили земельного податку. У селі був такий випадок: від 1926 до 1938 року Микита Павлюс-„Маликів" не платив податку. Того пам'ятного року прийшов до нього екзекутор на ім'я Цьолко. Павлюсова хатина стояла під горою. Щоб зайти в неї, треба було піднятись по кам'яних сходах приблизно за один з половиною метра. Екзекутор Цьолко був мужчина-здоровило, важив біля 130 кілограмів, себто 260 американських фунтів. В моменті, коли він виходив із хати з якимось „грабіжем", дружина Павлюса в розпуці штовхнула його з тих сходів. Екзекутор упав, стрімголов покотився вниз і при тому важко побився. Поліція заарештувала нашу „козир-Гапку". Вона відсиділа три тижні в міській тюрмі, однак, її не судили, бо не було свідка, як вона штовхнула екзекутора Цьолка. Надалі вже ніхто не наважувався йти до Павлюсової хати по податок.

Вже згадувано, що згідно з конституцією Польщі, війт і громадські радні були правноважними на протязі 6 років. Коли 30 серпня 1930 р. Пілсудський був призначений прем'єром, він уневажнив ці конституційні закони і видав свої, нові. Новий закон відібрав у загалу право на голосування, —

тим правом користувались тільки заслужені та нагороджені медалями польські офіцери! В 1932 році відбувались знову громадські вибори, але повітова адміністраційна влада вже не допустила селян до голосування, хоча в тому часі вони виборами дуже цікавилися і домагались виборчого права. Повітове староство самовільно визначило кандидатів до сільських управ, які йому були вигідні.

У тім же 1932 році польські колоністи створили нову громаду і назвали її „Ценівкою" До тієї новоспеченої в Ценеві громади прилучили чотирьох ценівських „кандидатів", але не українців, а мазурів-колоністів, так що в селі залишились тільки 20 сільських радних, а чотирьох віддали колоністам, бо не було з чого творити громади. Новозаснована громада „Ценівка" складалась з 56 польських колоністів і 48 українців. Деякі прибули на скарбові землі в часі парцеляції, правдоподібно з Бібреччини, а більшість були ценівчани, які відкупили у польських колоністів скарбову землю. Хоча новозаснована оселя складалась майже порівну з поляків та українців, — управа оселі складалася виключно з поляків, на чолі згромадським війтом Францішком Кремпою, з цілим рядом громадських радних, які в той час в українській громаді, за польським правом, не мали жодного вирішального голосу.

Незабаром польська влада озброїла польських колоністів огнепальною зброєю й набоями, а згодом, для кращої комунікації, повітова влада провела до „Ценівки" телефон, для сполучення з владою й поліцією. З появою нової оселі колоністи виконували поліційні обов'язки, хоч офіційно не належали до польської поліції. Вони були таємною розвідкою, слідкували за громадським життям у селі Ценеві й подавали поліції переважно фальшиві доноси, щоб поліція мала за що вчепитись і руйнувати селянське майно. В 1936 р. польські колоністи застрілили ценівчанина-юнака Василя Гніздюка-„Фроценого", який уночі ішов через оселю „Ценівку".

Після 1930 р. польська влада наклала на рільників нові податки: дороговий, приходовий та маєтковий, а поліційно-адміністративним „драчкам" не було кінця. Наприклад, табличка при возі, дзвінок при санях, відв'язана собака, витікання гноївки, права сторона їзди, хатній димар, не досить

масивний ланцюг для гальмування воза й ще Бог-зна що. За всі відхилення поліція карала грошевими карами не менше двох злотих, іноді 5 або й 10 злотих. Всякі кари сипались на дбайливих і працьовитих українських селян як із дірявого мішка. За все треба було платити, або відбувати тюремну кару Малі тюремні кари, від однієї до п'ятьох діб, селяни відбували у громадських тюрмах, які були при збірних громадах, так зв. „ґмінах", і то при власному харчуванні; більші кари відбували у городських тюрмах, з тюремним харчуванням.

У той час сільські війти вже були позбавлені громадських прав. Сільський війт ще мав право писати „пашпорти" для продажу безріг та іншої худоби, за що господар платив 50 ґрошів для війтівської кишені. Не без рації наш новеліст Осип Маковей в останній збірці „Прижмуреним оком" (1923 року) викривав соціяльний лад чи безладдя за Польщі часів Пілсудського. Він писав, що у Польщі дурна ворона мала більше право, ніж чоловік.

5 травня 1935 р. помер Пілсудський, що започаткував у Польщі „новітнє топтання і потурання власної конституції", а тим самим законів про громадські права, безкарне нищення людського майна та різного роду знущання. Поляки за новим законом змінили адміністраційний поділ у Галичині, зокрема започаткували збірні громади, так зв. „ґміни", очевидно, задля швидшої польонізації українського села. Вони самі вибирали і насаджували польських війтів та секретарів у збірних громадах. У той час вони зліквідували сільських війтів, даючи їм нову назву — „сільські солтиси", а війтами були тільки голови збірних громад. Згодом усунено й сільських суддів-„таксаторів". Їхні обов'язки мали право виконувати виключно війти збірних громад. Тоді сільські солтиси української національности були позбавлені будь-якого громадського права. Вони опинилися в руках польської бюрократії, як безправно виконавче знаряддя. Громадська рада, позбавлена всякого голосу, була декораційною заслоною, нібито в селі є якесь громадське тіло, але було воно без свободи руху і слова. Польські реформатори здійснювали цю нову реформу без конституційного виборчого права, все чи-

нили на власну руку, без виборів чи хоч би згадки про вільні громадські вибори.

Осідком збірної громади („ґміни") було село Конюхи. До неї належали п'ять старих сіл: Конюхи, Ценів, Бишки, Потік, Вибудів і дві нові мазурські оселі, „Ценівка" й „Мазурські лани" Ці дві останні мали заледве по 30 до 45 господарств і не більше як 90 до 100 осіб населення, але в збірній громаді саме вони мали більше прав, ніж усі українські багатолюдні громади. Справа в тому, що колоністи, яких було дуже мало, діставали рівну кількість представників у збірній громаді, та й цих представників ніхто не вибирав, вони були наставлені повітовим староствоом і адміністраційною бюрократією та комендантом польської поліції. Війтом збірної громади був українець, селянин із села Конюхи, Стефан Леміш, секретар польської національности — Міхальський, заступник війта — мазур Якубовський з „Мазурскіх ланув".

Із створенням збірних громад поляки цілковито дискредитували громадських солтисів. Вони були позбавлені права брати участь у повітових нарадах, лише у війтів збірних громад. Селяни української національности не мали вже жодного заступництва й права голосу. Українське селянство в очах польського окупанта не було об'єктом, гідним навіть звичайної людської толерантности .

**
*

Аж у 1938 р. прийшла черга на голосуючі вибори в Польщі, і тоді українські селяни станули вперто до боротьби за свої права. В тому відігравала не малу ролю ОУН, можливо не так її активне членство, як її симпатики. Вони зорганізували виборчу листу (список) кандидатів на сільських радних, з підписами правно-голосуючих селян. Листу кандидатів передано на руки солтиса, щоб він передав її повітовому керівництву для перегляду, а радше цензури та апробати; і при тому заявлено, що солтис не може виготовляти іншої листи, бо селяни її не узгляднять і не підуть голосувати. Очевидно, така постанова не була корисною для розпаношеної Польщі, не була вона вигідною і для солтиса.

Але, боячись за свої хатні вікна, хоч-не-хоч, він відніс ту листу до повітового уряду для затвердження, з постановою, що іншої листи не буде й що ніхто інший кандидувати до громадської ради не буде. Певно, що таких сміливих постанов окупаційна влада не толерувала, коли вони не мали масового характеру. Але в 1938 році вони були вже висунені селянськими масами у всій Польщі, зокрема на окупованих землях України. Повітове староство прийняло до відома ту вимогу й затвердило виборчу листу. Іншої форми для вибору сільської управи після смерти Пілсудського окупаційна влада не визнавала. Адміністраційна повітова влада затверджувала сільську управу — без прямого тайного голосування. Так „затверджена" листа з поданими кандидатами вважалась повноправним вибором громади. Були вибрані: Данило Коморнік — громадський солтис, його заступник Андрій Прийдун, громадські радні — Антін Пайончківський, Іван Мартинюк, Іван Зазулька, Теодор Яремко, Василь Ребій, Степан Біловус, Григорій Попик, Іван Павлюс, Павло Конфедрат, Михайло Чорновус, Іван Несторович і інші.

Через два чи три тижні після цих виборів відбулись вибори на радних збірної громади, так зв. „ґміни", в трохи відмінній формі; виборчої листи не апробувало повітове староство, а лише секретар збірної громади, поляк Міхальський. Вибори відбувались у селі Потоці. Предсідником виборів був згаданий секретар Міхальський. З такою плятформою кожне село, не беручи до уваги кількости населення, мало право висувати двох людей до ради збірної громади (без сільських солтисів, бо вони автоматично входили до складу збірної волости). В цих виборах брали участь тільки новообрані сільські радні. Ценівська громадськість вибрала таких двох, своїх людей, в особах Антона Пайончківського та Івана Мартинюка. Очевидно, що й інші громади керувались такою формою. Секретар Міхальський може й не знав про таке порозуміння, що між українськими громадами була вже виготовлена виборча листа, на якій виразно зазначувалось, кого хочуть мати представниками у збірній волості. Він, використовуючи польську беззаконність, зажадав від українців виборчої листи не пізніше як за 15 хвилин від хвилини проголошення, бо в противному разі він не апробує листи-списку

і висуне свою. Та його листа була заздалегідь спрепарована з осіб, які не входили до новообраної сільської ради, а з старих сільських могіканів, які більшою чи меншою мірою привчились попихати чужого воза, чи бодай підсідали на чужий, хоча б і дрантивий, віз, але ніколи не приєднувались до своїх. Таких попихачів чужого возу по наших селах і містах ніколи не бракувало, вони завжди були, та, на жаль, є і нині... Ось про таку „виборчу листу" свідомі виборці докладно знали і тому, не гаючи часу, українці за 15 хвилин встигли виготовити свою виборчу листу на радних до збірної громади. Певно, що для секретаря Міхальського це було повною несподіванкою. Той панок ніяк не очікував, що українці швидко полагодять справу, щоб не дати можливости Міхальському дальше глумитись над собою. Побачивши, що вже немає місця для дальших комбінацій, Міхальський був змушений прийняти листу українців і затвердити її повноправність.

Після цих виборів українці дістали повну перемогу у збірній громаді — дві третіх місць. Однак, добитись чогось від польської бюрократії було насправді неможливо. Поляки прозивали нас „гайдамаками", а українці, своєю чергою, напсували полякам немало їхньої крови. Восени 1938 р. у так зв. збірній громаді відбувалися вибори до повітової ради. На основі тодішнього польського права кожна збірна волость мала висунути двох кандидатів до повітової ради. Конюська волость висувала таких кандидатів: Павла Лісевича — заможнього селянина із с. Вибудів і Григорія Шевця із села Конюхи. Польська меншість не погоджувалась на Лісевича й висунула свого кандидата, української національности, забулось його прізвище. Вибір відбувся нормальним порядком, при таємному голосуванні. На ці вибори прибув з Бережан заступник староства Червінський. Було 16 правних голосуючих українців, а поляків лише 8. Українці засіли по правій стороні урни, поляки по лівій. Прийшов війт збірної волости, Степан Леміш, і зайняв місце по українській стороні. Тоді заступник староства Червінський звернув йому увагу, кажучи, що він, як урядовець, повинен зайняти місце по урядовій стороні. Леміш виправдувався, що в даному випадку він є тільки радним, а не урядовим війтом. Вибори відбулися, ви-

брано Лісевича й Шевця, але через кілька тижнів Леміша усунено з війтівства, а обов'язки війта перебрав його заступник, мазур Якубовський із „Мазурських ланув".

Такі та їм подібні безправства діялись під кінець існування, на присмерку поверсальської Польщі, коли вже вся Европа, а згодом і увесь вільний світ слідкували за політикою новітнього завойовника Адольфа Гітлера. В час, коли вже тріщали нові повоєнні кордони Франції, Австрії, Чехословаччини, — польський окупант ще тісніше затискав обручі на бочці, по-вінця наповненій вибуховим динамітом в душі українського народу.

ПОЛІТИЧНЕ ЖИТТЯ

За австрійських часів ценівчани цікавились і переймались духом політичної боротьби українських, як тоді говорили, „руських", послів у Віденському соймі та парляменті. Тоді часто велись розмови про вперту боротьбу посла Тимотея Старуха у Віденському парляменті за краще майбутнє українського народу, зокрема пониженої селянської верстви. Після Першої світової війни долю Галичини вирішувала Рада Амбасадорів у Парижі 1923 р., яка й винесла рішення про тимчасову польську окупацію. В селі, як згадувано, почались обшуки, арешти, побої й безправне нищення селянського майна.

У 1928 р. польський уряд проголосив вільні парляментарні вибори до сойму і сенату у Варшаві. На Бережанщині в той час кандидували на послів від Українського Національного Демократичного Об'єднання (УНДО) Володимир Целевич, а від Української Партії Праці (УПП) — д-р Михайло Західний, адвокат у Бережанах і тогочасний повітовий голова молодечого товариства „Луг".

Беззахисні селяни знову почали пов'язувати свої надії з парляментарною боротьбою українських послів у Варшавському соймі та сенаті. Поважні, навіть провідні ценівчани, з парохом о. Стефаном Комарем, підтримували кандидатуру Володимира Целевича від УНДО, ч. 18, але молоді „луговики" провадили вперту агітацію за кандидатуру д-ра Михай-

ла Західного, від УПП, ч. 26, тим більше, що він був повітовим головою „Лугу". Коли прибув до села на передвиборче віче соліцитатор М. Західного, Осип Замощак (відбулось на подвір'ї Василя Купчака), тоді дійшло до гострого обміну думками між о. Стефаном Комарем і Осипом Замощаком. Напередодні виборів у селі з'явилось багато різних карикатур, не обійшлося й без брудних наклепів та очорнювання. Заможні ґазди почували себе ображеними молодшими суперниками, а тим часом самі кандидати виливали собі на гарячі голови брудні помиї, про що широко розписувалася українська преса.

Під час виборів загал ценівчан голосував за ч. 26, тобто за кандидата д-ра М. Західного, від партії УПП. У цих виборах на Бережанщині переміг д-р Західний. Але успіхи, пов'язані з цими виборами, не принесли ніякої користи чи полегші для українського селянина. І далі тривали поліційні переслідування та адміністраційні „драчки". Селяни з заздрістю поглядали на земельку, яку з-під носа забрав польський зайда-чужинець, ворожо наставлений до українського народу У той час українці вже не спали.

ПОЛІТИЧНА ДІЯЛЬНІСТЬ УВО

На початку 1923 р., сл. п. Григорій-„Гриць" Лихолат, селянин села Потік, Бережанського повіту, старшина Української Галицької Армії (УГА), як Окружний референт Бережанської округи УВО, заснував у Ценеві клітину політичної організації УВО. Командантом УВО в Ценеві був десятник УГА Микола Стасюк. Він за короткий час підшукав ще кількох стрільців, які вірно служили в рядах УГА. Вони були пов'язані трійками, тобто троє людей становили „звено". Погруповані у трійки члени придержувались стислої підпільної конспірації, виконуючи організаційні завдання з наказу провідника, себто команданта села, який одержував накази з окружної Команди.

У той час УВО, не маючи пропаґандивного пресового органу, користувались українською леґальною пресою, але польська цензура самовільно викреслювала політичні нови-

ни в українській пресі. Натомість польська преса накидалась на УВО з брутальною лайкою, мовляв, УВО займається „бандитизмом", а не визвольною боротьбою українського народу. Впродовж п'яти років існування в Ценеві УВО не проявила підпільної активности. Та коли взяти до уваги загальні вчинки УВО, як атентати, експропріяції і саботажі, то побачимо, що УВО не мала нічого спільного з видуманим поляками „бандитизмом". В той час діями УВО цікавилась українська молодь усіх соціяльних прошарків, і стихійно гартувала духа волі, яку то пропаґував д-р Дмитро Донцов у „Літературно-Науковому Віснику", що виходив леґально у Львові.

Під час діяльности в селі „Лугу", провідник УВО Микола Стасюк і ще кілька членів вступили в ряди „Лугу", а деякі члени УВО взагалі вийшли із лав організації. Коли в Начальній Команді УВО наступила глибока криза, яка довела до розламу між УВО та през. Євгеном Петрушевичем, тоді ценівські члени УВО мало що не всі вийшли з рядів УВО. Там залишився діючий провідник і кілька молодих членів, не військовиків.

У 1927 р., закордонний провід УВО почав видавати у Берліні, а згодом у Кавнасі у Литві, за редакцією Володимира Мартинця, підпільний журнал-місячник „Сурма".

Цей пресовий орган видавали на спеціяльному тонкому папері. „Сурму" приносили до села організаційним зв'язком. Нелеґальну „Сурму" роздавано даром і передавано собі „з рук до рук із хати до хати" (як було в заклику на першій сторінці). Журнал читали аж до повного знищення.

Підпільна „Сурма" відіграла важну ролю серед широких селянських мас, а зокрема між молоддю всіх соціяльних прошарків. А її нелеґальність, що була зв'язана з ризиком тюремної кари не відстрашувала, а навпаки підсилювала зацікавлення серед молодих читачів. В „Сурмі" подавалось українській спільноті інформації з діяльности підпілля, мотивуючи його вчинки, атентати, саботажі, експропріяції тощо. „Сурма" пропаґувала визвольні ідеї УВО, а згодом ОУН, а разом з тим провадила і протипольську та протимосковську пропаґанду. В „Сурмі" друкувались ідеологічно-політичні статті, вістки про визвольні рухи поневолених народів, зокрема Фінляндії, Ірляндії та інших: матеріяли на військові те-

ми, поборювання окупантів українських земель, хроніка підпілля, процеси, арештування тощо, все, про що не могла писати українська легальна преса, яка була суворо цензурована польською владою.

Підпільну „Сурму" кольпортував у Ценеві спритний „луговик" Іван Атаманчук, хоча за читання, а тим більше кольпортування журналу польський режим засуджував на кілька років тюремної кари. В 1928 р., провідник УВО Микола Стасюк, виїжджаючи до Арґентини, настановив на провідника клітини УВО Івана Атаманчука. Молодий, не досвідчений Атаманчук, хоч і завзятий націоналіст, дуже швидко помножив ряди УВО молодими членами, без військового досвіду та обережности. У той час потрапив ввійти до УВО провокатор Роман Дочкучинський-„Запацьканий" Дочкучинський не був автохтонним громадянином села Ценева, прибув він на мазурську колонію під час парцеляції скарбових земель. Однак, його батьки були українського обряду і вважали себе українцями, хоч постійно жили на колонії між польськими колоністами-мазурами.

В той час комендант польської поліції Канюґа, мабуть на доноси Дочкучинського, майже що другий день прибував до села й вишукував усе можливе для напастей у кооперативі, в читальні „Просвіти", у громадській управі, іноді в окремих ні до чого не причетних людей. Це постійне поліційне переслідування, безнастанні обшуки та нищення чужого майна й арештування врешті-решт викликали протидію. На польський наступ українці відповіли протинаступом. УВО виходила з такої засади: Польща безоглядними методами боротьби намагається нас, українців, знищити — тому й методи боротьби УВО повинні бути також безоглядними. І ось коли вже було зібране з поля збіжжя, з'явилися на терені Східньої Галичини нічні червоні півні, запалали скарбові фільварки і скирти на полі. Восени 1929 р., згоріли скирти збіжжя сусіднього фільварку в присілку Потіцький Синьків. Палахкотінням пожеж захоплювалась українська молодь з довколишніх сіл. Молодь більше розуміла значення цих подій, котра читала підпільну „Сурму", у якій пропаґувалось всякі саботажні дії для підривки окупаційної влади. Однак, старше громадянство критично ставилось до цих акцій, мов-

ляв, дивіться, що тепер робиться: молоді люди подуріли і самовільно нищать вогнем хліб, дар Божий!

Влітку 1930 р., на мазурській колонії загорілись будинки польського колоніста, колишнього майора польської армії Стоколоси. В село прибула поліція і докладно обшукала кількох активних у суспільно-громадській праці громадян. Поліція нічого підозрілого не знайшла, лише, як звичайно, понищила їхнє майно, і на цьому нібито кінець. На початку вересня 1930 року загорілась забудова ще одного колоніста, колишнього польського посла Вітика. І знову не обійшлось без поліційних обшуків та арештів. До села прибула з Бережан кримінальна поліція й провела ґрунтовну ревізію у багатьох свідомих ценівчан, дошукуючись підпільної протидержавної „Сурми" та зброї. Під час обшуків заарештовано голову читальні „Просвіти" о. Стефана Комара, Марійку Палажій, керівника протипожежної дружини Михайла Корніцького, Осипа Прийдуна, Івана Атаманчука, Дмитра Біловуса, Миколу Барана, Дмитра Корніцького, Миколу Микитюка, Миколу Біловуса, Стефана Павлюса, Романа Дочкучинського. Останній як вже згадувано прибув до Ценева в часі парцеляції скарбових земель і постійно жив на колонії між польськими колоністами. Одначе, його батьки і він сам були українцями, приходили до ценівської греко-католицької церкви, а старий Дочкучинський був навіть у церковному братстві. Молодий Роман швидко знайшов собі в Ценеві добрих друзів серед молоді. Саме в нього під час обшуку поліція знайшла, а може він сам віддав, нелеґальну „Сурму". Тоді поляки запечатали двері читальні „Просвіти", в кооперативі знищили чимало товарів. Всіх заарештованих вони відвезли до поліційного комісаріяту в Бережанах. „Польський поліційний комісаріят не визнавав Бога", — так його характеризували всі заарештовані, які туди потрапляли. У тих новітніх катів не було людського серця, лише нова система катування. Найбільш жорстоко побили Івана Атаманчука, бо Дочкучинський признався, що від нього дістав нелеґальну „Сурму", але Атаманчук заперечував таке зізнання й стояв твердо на своєму „ні"! Його двічі возили в село Криве для конфронтації з Іваном Розп'ятковським, якому приписували ролю районового провідника УВО. Там Атаманчука тортурували. Ко-

ли він умлівав від побоїв, відливали водою й продовжували своє „діло", та завзятий кольпортер „Сурми" не признавався. Відвезли його до тюрми у Бережанах, а за кілька днів посадили з іншими обвинуваченими на лаву підсудних, перед наглим польським судом у Бережанах. По кількох днях випущено на волю: о. Стефана Комара, Марійку Палажій, Осипа Прийдуна, Михайла Корніцького, Стефана Павлюса й Миколу Біловуса.

У Галичині в той час введено так зв. наглі суди, які мали право швидко, впродовж кількох днів провадити все судово-карне дослідження й виносити присуд, на який не було жодного відклику. За вбивство, грабунок, посідання пальної зброї, вибухових матеріялів, саботажі та підпали карали розстрілом, не пізніше як через 24 години від хвилини присуду. Ось перед таким наглим судом у Бережанах 29 вересня 1930 року відповідали вже згадувані ценівчани, яких заарештовано за приналежність до УВО, кольпортажу „Сурми" та підпали польських колоністів. Тоді — через нестачу повних доказів, були засуджені: Іван Атаманчук — на 7 років тюремної кари, Микола Баран — на 5 років, Дмитро Біловус на 3 роки, Дмитро Корніцький і Микола Микитюк — по 2 роки тюрми. Всіх інших заарештованих випустили на волю, між ними й Романа Дочкучинського, якого в селі вважали провокатором, зрадником своїх добрих побратимів. Відтоді він вже не мав приятелів, його бойкотували в кожному товаристві. Незадовго по тім він вийшов геть із села, одружився в селі Золочівка зі сестрою подібного провокатора, також із колонії, Яна Тернавського (фактично то був не Ян, а Іван Тернавський; він також, коли розпадалась Польща, втік із колонії, і то ще й у вишитій сорочці . . .).

Всі засуджені відбували свою кару в тюрмі у Бережанах, але І. Атаманчука поляки вивезли до тюрми у Вронках на Познанщині.

ПАЦИФІКАЦІЯ 1930 Р.

Наприкінці вересня 1930 р., після згаданих обшуків та арештів, до Ценева прибув спеціяльний відділ польської поліції, яку польський уряд назвав „пацифікаційною поліцією"

Вона мала дійсно спеціяльне завдання: руйнувати селянське майно, читальні „Просвіти", кооперативи, бити й тортурувати українське населення, без огляду на вік і стать.

У Ценеві пацифікація відбулась у недільний день, коли всі були вдома й було кого бити. Варшава навіть не приховувала пацифікації, покладаючись на байдужість Заходу. Про пацифікацію всі в Західній Україні знали, тільки не знали, хто саме потрапить у її „обійми". В Ценеві пацифікацію провадило близько 60 пацифікаційних подіціянтів. Вони охопили все село, маючи наперед виготовлений список, кого треба обшукувати, чи точніше — у кого зруйнувати його майно. Комендант погрупував свої „збройні сили" на менші гуртки, переважно по 4-6 осіб, і пустив їх по селі. При кожному гуртку був хтось із громадської управи, який за польським списком і на їх вимогу показував загороду господарства, де мали провадити обшук. Такі обшуки, за прийнятою у польській поліції методою, означали, що кожне господарство після ревізії було малощо не цілковито зруйноване. На додаток, ця особлива пацифікаційна поліція мала ще спеціяльне право розкидати у стіжках збіжжя, розкривати господарські будинки, розвалювати в хаті печі, пороти селянські подушки, а пір'я випускали з вітром; бити кухонний посуд, викидати зі скринь селянський святковий одяг, а відтак перевернути на це все бочку з кислою капустою, або висипати з хатнього горища чорну саджу і всяку пилюгу. При цьому каратели XX сторіччя немилосердно били власників того майна, а насправді — кого лише спіймали, вигукуючи: „Маєш, хлопе, Україну!", інші ж кричали „Бий русина, най гине"!

Польська пацифікація в Ценеві спустошила такі господарства: Михайла Вальорного, Михайла Корніцького, Івана Зазульки, Прокопа Біловуса, Івана Ковадли, Василя Ребія, Павла Конфедрата, Антона Пайончківського, Осипа Прийдуна, Івана Мартинюка, Данила Халупи, Дмитра Корніцького, Стефана Павлюса, Павлини Банак, Івана Ребія, Юрія Лопатки, Івана Попика та інших.

Проведено обшуки і в домівці читальні „Просвіти", де було понищено портрети українських князів та гетьманів, навіть Т. Шевченка й І. Франка, понищено вишиті рушники,

зруйновано бібліотеку, поламано шафи, погнуто кілька нових музичних інструментів ценівської трубної оркестри. В кооперативі „Єдність" напасники понівечили всі споживчі товари. Екзекуція тривала майже увесь день, а в кінці поляки наклали на селян 500 злотих контрибуції, нібито на покриття коштів експедиції. Їх треба було заплатити до 24-ох годин, на що, очевидно, тільки й чекав місцевий комендант поліції. Ту важку суму розділили на швидку руку (по 3 - 5 - 10 злотих) на кожне господарство, і радні села почали її стягати таки того самого дня. Поляки виїхали з села на селянських возах, які війт Коморнік мусів заздалегідь приготувати. Від того дня влада наказала висилати щоночі по 80 нічних вартівників. Тією вартою були обставлені всі мости, в'їздні та виїздні дороги, перехідні стежки й перелази. Варту щоночі контролювали озброєні польські колоністи, а також члени громадської управи; іноді її провіряла й поліція. Ценівчани несли ту, навмисне видуману, варту понад два місяці, і лише під зиму поліція відкликана свою постанову.

Даремно Митрополит Андрей Шептицький їздив до Варшави в справі припинення пацифікації. Пілсудський не прийняв його на послухання.

Пацифікація не принесла для Польщі жодної користи чи слави. Можливо лише, що дехто в культурному світі краще зрозумів, що означала ота „демократична держава".

У селі жила така приказка: „Хто сіє вітер, той бурю збирає" Пацифікація посіяла в селі вітер, який штовхнув ценівську молодь у підпільний революційний рух.

За словами д-ра Степана Шухевича, польський шовінізм і безглуздя влади не менше, як українські політичні провідники, причинились до поширення в Галичині підпільних організацій серед українського народу, раніш УВО, а згодом ОУН. Недавно гноблені раби-поляки, які щасливим випадком вирвались із неволі, відразу ж виступили, як гнобителі українського народу. Польща виписала західній частині українського народу присуд смерти й намагалася жорстокими методами боротьби знищити український народ. Серед таких обставин українці мобілізували власні сили у підпільних революційних організаціях УВО — ОУН, для власної оборони перед цілковитим знищенням.

ПРЕДВІСНИКИ ОУН

На початку 1922 р., як уже згадувано, почав виходити у Львові за редакцією д-ра Дмитра Донцова „Літературно-Науковий Вісник" — предвісник ідеології Організації Українських Націоналістів, ОУН. В ньому Дм. Донцов унаочнив ряд українських джерел націоналізму, розкрив характер націоналістичних процесів на Україні й створив культ ненависти до ворогів українського народу, зокрема до Москви.

На допомогу „ЛНВ" з початком січня 1928 р. почав виходити в Празі, за редакцією Володимира Мартинця, нелеґальний журнал під назвою „Розбудова Нації". Фактично це була офіційна трибуна ще не зовсім оформленого Проводу Організації Українських Націоналістів, ОУН. Журнал „Розбудова Нації" поширював ідеї українського націоналізму. Журнал мав такі відділи: ідеологія, політика, філософія, військові справи, економіка, література, критика, огляд політичного життя українського народу тощо. Журнал „Розбудова Нації" кольпортував у Ценеві член УВО Дмитро Біловус, а згодом член ОУН Михайло Корніцький. В 1929 р. почав виходити у Перемишлі політичний тижневик за редакцією Зенона Пеленського „Український Голос". Згадана преса була в селі важливим розсадником нових думок, кличів та ідей . . .

Тогочасна підпільна та значною мірою й леґальна преса запалювала юначе серце вогнем ідеалізму, який швидко запалював ідею боротьби з гнобителями українського народу. Підпільною пресою цікавилась українська молодь, в першу чергу студентство, гімназисти, згодом і селянська молодь, хоч за читання нелеґальної літератури польські суди засуджували на довге ув'язнення. Юнаки, котрі потрапляли до польської тюрми за читання забороненої літератури, уважались політичними в'язнями, а в селі — національними патріотами.

Чим частіше польська влада цензурувала українську пресу, тим більше нею цікавились національно свідомі селяни. Зрозуміло, що поневолювачі українського народу знали, що наймогутнішою зброєю поневоленої нації була завжди його преса, яка гідно відстоювала ідейну боротьбу за його

визволення. Під час польської окупації для українців було вже ясно, чому польські цензори так вороже ставились до української преси, яка постійно підсилювала боротьбу за національне визволення з-під обуха польського завойовника, а рівночасно із-під московського колоніяльного чобота.

ПОЧАТКИ ДІЯЛЬНОСТИ ОУН

Закордонний Провід Українських Націоналістів (ПУН), після постанов першої Конференції, скликав Конґрес Українських Націоналістів, що відбувся 28 січня — 3-го лютого 1929 року у Відні. Цей Конґрес покликав до життя й чину єдину Організацію Українських Націоналістів, яка мала охопити всі існуючі національні ґрупи, а рівночасно Конґрес ухвалив головні засади Українського Націоналізму. В селі ще нібито діяла УВО, а вже поруч неї підготовлялась до наступних акцій її спадкоємця ОУН. Коли під час терористичної польської пацифікації 1930 р. заарештували й засудили так зв. наглим польським судом на тюремне ув'язнення провідних членів УВО, тоді в короткому проміжку часу почала діяти в Ценеві ОУН. Творцями кадрів ОУН були звичайно молоді віком люди, захоплені ідеями боротьби Українських Січових Стрільців, які вмирали за свобідне життя свого народу. Дві крайності? Перші вмирали, загартовані вояцьким духом, а молодь перебирала їхню ідейність, яка наповняла юнацьке серце й кликала до героїчної самопосвяти, самопожертви.

Членами ОУН могли бути українці (ки), які скінчили 21 рік. Членами юнацтва ОУН могли бути українці (ки) у віці 15 — 21 року життя. Кожний бажаючий вступити в ряди ОУН, подавав до одного із звенових писану заяву, з порукою двох дійсних членів ОУН. Новий член впродовж 6 місяців вважався кандидатом. Впродовж 6 місяців випробовували його мужність, відвагу, поведінку в товаристві, а найосновніше витривалість у конспірації, яка була основою підпільної діяльности ОУН. Після такої проби запитували кандидата, чи він рішається на різні несподіванки, які часто-густо трапляються членові ОУН, чи він буде виконувати накази

проводу ОУН, за які польська влада карає кількарічним ув'язненням, іноді навіть смертю; чи він буде зберігати організаційну тайну, коли б його заарештувала польська поліція; чи він не завагається виконати найнебезпечніший чин, якщо цього вимагатиме добро нації? Коли кандидат не давав своєї згоди на всі поставлені питання, його викреслювали з списку кандидатів; коли ж кандидат добровільно погодився на всі вимоги ОУН, щойно тоді приймали його в члени Організації Українських Націоналістів. Безперечно, що у членстві ОУН переважала українська молодь усіх соціяльних прошарків, без життєвого досвіду та активної підтримки старших, більш консервативних поглядів громадян... В Ценеві ланка ОУН постала з п'ятьох молодих людей, а згодом ці „п'ятки" росли, як гриби по дощі.

В організаційній структурі п'ять людей становили „звено", себто ланку, зі звеновим провідником, який відповідав за своє звено. За цілість звен відповідав провідник ОУН села. Членство ОУН в засаді було суворо законспіроване, але практично було не завжди так. Юнаки не раз надто гордились, що вони є членами ОУН, і тим самим себе розконспіровували. Одначе, в лавах ОУН була військова дисципліна й постійне зайняття. Членство запопадливо читало підпільну літературу, яку видавав провід Українських Націоналістів у Польщі й закордоном. „Декалог Українського Націоналіста" вивчали напам'ять, а там було виразно сказано: „Здобудеш Українську Державу, або згинеш у боротьбі за неї" Крім того, членство вивчало ідеологічно-виховний правильник — 12 прикмет характеру українського націоналіста. При всяких нагодах членство розповсюджувало протидержавні летючки: з нагоди Першого листопада, свята могил, у річницю смерти Ольги Басараб, а згодом у річницю смерти Василя Біласа й Дмитра Данилишина та ін. річниць. У 1933 р. провід Українських Націоналістів виступив у обороні українського шкільництва, проти каліцтва душ українських дітей польською мовою у вселюдних школах.

Однієї ночі в селі були розповсюджені летючки, в яких ОУН пояснювала причину відомої „шкільної акції" та мету боротьби і закликала все українське населення до активної участи. Тієї ж таки ночі члени ОУН увійшли до шкільного

будинку й забрали портрети польських вождів та знак білого орла, який був символом окупаційної влади. Вранці на шкільному будинку видніли на стіні написи: „Проч з ляцькими школами!", „Хай живе Україна!". Прибула поліція і знайшла портрети своїх вождів на громадській площі, а символічного білого орла таки ніколи й не знайшла. Поліція докладно обшукувала кількох запідозрених людей, безоглядно і безвідповідально нищила при тому чуже майно, — в той час це стало „нормальним" явищем. У зв'язку зі шкільною акцією були заарештовані: Андрій Мандзій, Михайло Пайончківський, Василь Миськів, Іван Юськів та інші. Заарештованих поліція припровадила до комісаріяту, звідти до слідчої в'язниці в Бережанах. Після чотирьох місяців допитів на волю випустили всіх, крім Андрія Мандзія, якого посадили 1934 р. на лаву обвинувачених перед присяжним судом у Бережанах, хоча проти нього й не було доказів. Мандзій на поліційних допитах тримався твердо і не визнав поліційних закидів, але на підставі його каліграфічного почерку, що був дуже зближений до напису нашкільному будинку, суд засудив його на три роки ув'язнення. Оборонцем Мандзія був д-р Володимир Бемко. Що Мандзій був здібною людиною, про це напевно знали польські посіпаки. Він постійно був сіллю в очах польської поліції, в нього часто провадили обшуки та ревізії і при тому його завжди заарештовували.

У той час ОУН вже охопила в своїх лавах майже всю дорослу молодь, хлопців і дівчат, а згодом і доростаючу молодь, пов'язуючи їх у юнацькі звена. Тоді вже нелеґальну літературу читали не тільки члени та симпатики — її передавали всім іншим українцям, до кого члени ОУН мали довір'я, як до національних патріотів. Молоді члени ОУН розпочали бойкот монопольних виробів, тобто алькоголю й тютюну, переставши їх уживати, й бойкотували тих, котрі ще пили чи курили. Кожний ценівський юнак чи юначка самі хотіли стати членами ОУН, не дивлячись на поліційні побої та тюремні ув'язнення.

Ніч була колискою ОУН. Її члени майже щомісяця мали іноді ширші, інколи вужчі сходини в лісах, ярах, а в більшості в зелених дібровах та на розлогих полях. Не раз повітові провідники ОУН провадили повітові, іноді півокружні

сходини, на які доводилось мандрувати польовими стежками по декілька кілометрів, щоб добратись на час і на певне місце в незнаному лісі. Така мандрівка була небезпечною, бо за прохожими людьми не раз слідкувала польська поліція, але такі масові сходини гартували юнацьку душу для дальшої боротьби з польським наїзником.

Зрозуміла річ, такий масовий підпільний рух годі було затулити долонею від очей польської поліції. Вона часто вдавалась до обшуків та ревізій, що руйнували господарське майно. З цього приводу деякі батьки дорікали своїм синам, що через них терплять такі спустошення. Вони пригадували синам, що колись, ще за Австрії, українські посли у Відні здобували для України деякі політичні полегші від австрійського уряду, на соймових зібраннях. Може б, мовляв, і теперпер з Польщею вдалося щось осягнути мирним полагодженням? З такими думками ніяк не погоджувались молоді ідеалісти, переконуючи батьків, що з польським окупантом треба боротися молитвою та палицею, а не парляментарними договорами, якими Польща завжди нехтувала на власну користь. Для молодих націоналістів Перший листопад 1918 р. був символом розпочатої боротьби українського народу за свою вільну Батьківщину. Політична ОУН вирішила продовжувати цю боротьбу аж до остаточної перемоги.

В 1935 р. помер польський маршалок Юзеф Пілсудський, і його смерть принесла кращу нагоду українським політичним в'язням. Новообраний маршал Ридз Сміґли проголосив амнестію для політв'язнів. З неї скористав, між іншими, Андрій Мандзій, повернувшись восени 1935 р. з тюрми додому. Однак, він коротко перебував на волі: в червні 1936 р. його знову заарештували і кинули в слідчу тюрму в Бережанах, де й перебув повних дев'ять місяців на слідчих допитах. Поляки не мали певних доказів, і його врешті-решт випустили на волю. Судовим оборонцем Мандзія був Володимир Логуш. Хоча Мандзієві ніколи не доказали якогось злочину супроти польської держави, поліція не спускала з нього очей. Восени 1937 р. Мандзія заарештували знову, але тут йому пощастило втекти з рук польського поліціянта Борути. Він переховувався в різних місцях не тільки в Ценеві, але часто і в сусідніх селах. Очевидно, ним вже опікувалась Організа-

ція Українських Націоналістів. В червні 1939 р. бойовик ОУН А. Мандзій переходячи дорогою в селі Золочівка, Бережанського повіту, наткнувся на польських поліціянтів, вступаючи їм з дороги зайшов до стайні, бідної жінки. Однак, поліціянти почали за ним стріляти, а бойовик Мандзій відстрілюючи до поліції забив одного з них М. Федоровського і поранив коменданта поліції Плауцької станиці. Тож не без рації це вбивство поліція приписувала Мандзієві. Тоді поліція шукала його, як голки в сіні.

При тому треба згадати, що в той час на терені Будилівської станиці „постерунку", скривалось ще двох чи трьох бойовиків ОУН підпільників. 2 липня 1939 р. недільного ранку бойовик ОУН Данило Пукало зайшов до хати симпатика ОУН М. Трача, щоб переодіти чисту білизну. Трачова загорода стояла поблизу фільварку Зеленівка, між селами Вимислівка і Вибудів, Бережанського повіту. Коли на тому терені польська подіція шибалась без перестанку. Тільки Пукало зайшов до хати Трача, а чотирьох поліціянтів окружили хату. Після кількох годин перестрілки поліціянт Пержхаля думаючи, що бойовик вже не має набоїв увійшов у хату і там загинув. Пукало забрав від нього зброю й амуніцію й далі відстрілювався. Після того прибула підмога для поліції — довколишні польські „стшельци", а також відділ поліції з Бережан, а з нею разом прибув начальник слідчого уряду та головний комісар польської поліції генерал Кордіян-Заморський, який в той час перебував у Бережанах на службовій інспекції. Врешті, поліція запальними пострілами запалили хату, при тому думали зловити живим бойовика ОУН Пукала. Коли вже догоряла хата ще один поліціянт увійшов до хати, а Пукало мабуть останнім набоєм застрелив ще й того поліціянта. Врешті-решт, поліція витягнула пів живим обсмаленого вогнем Пукала, один із „стшельців", копнув його, тоді комісар поліції Заморський мимохіть висловився: „Не копай його, бо ти не знаєш хто він є, він герой". За кілька годин герой Пукало помер на комісаріяті від ран обпечення. Про цю подію писала широко українська і ворожа польська преса .

Після цієї події провід ОУН перекинув Мандзія на територію Волині, де він і перебував аж до розвалу Польщі. За

другої московсько-большевицької окупації Мандзій повернувся додому, але незабаром знову покинув рідне село — восени 1939 р. помандрував за ріку Сян. Вночі 24 грудня 1939 р. большевицьке НКВД прийшло в хату батьків Мандзія й, очевидно, хотіло заарештувати юнака. Здивовані батьки не могли собі уявити, чому большевицьке НКВД розшукує їхнього сина, адже він ніколи не мав нічого спільного з большевицьким окупантом. Проте, ці чергові окупанти знали, що цей непомітний Мандзій переміряв своїми ногами майже всю Бережанщину й частину Зборівщини. Він перебув також таборові поневіряння, як вояк української дивізії „Галичина" в Ріміні, в Італії. Згодом незавидна доля загнала його до Венецуелі. Там він захворів і перебув кілька складних операцій. У висліді важкої хвороби залишився в цьому чужинному шпиталі, і перемучився там 16 повних років. Під час перебування в лікарні йому щедро допомагали його дальша родина, друзі та приятелі: Іван Мартинюк, Іван Микитюк, Стефан Гаврилюк, Григорій Яремчук, пані Кульчицька, Петро Бідний, Теодор Голяш та інші, про яких нам мало відомо.

За чотири чи п'ять років наполегливої самоосвітньої праці і діяльности серед громади молоді ідеалісти зуміли прихилити до себе старших громадян, авторитетних у суспільно-громадському житті, — у читальнях „Просвіти", в кооперативах, у громадських управах та ін. товариствах.

У 1935 р. ОУН у Ценеві підсилила свої ряди старшими громадянами, вводячи до лав ОУН старших людей — симпатиків. Очевидно, це ще більше спопуляризувало ряди ОУН. Ці симпатики були підпорядковані провідникові ОУН села, однак вони мали ще й свого провідника, а згодом звенових провідників. Симпатики формально входили до складу політичного руху ОУН, але не до активного членства, тому їх не обов'язувало до суто конспіративної дії. Від них вимагалося строгої конспірації, необхідної в лавах самої ОУН, тим більше серед симпатиків, адже члени ОУН часто переховували у них підпільну літературу та ін. конспіровані предмети. Кожний симпатик міг так само легко потрапити до тюрми, як і кожний член ОУН. Зазначимо, що симпатики далеко краще себе конспірували,ніж карні члени ОУН, і тим самим не давали причини для підозрінь польській

поліції. У багатьох випадках симпатики переховували підпільників, перепачковували літературу, іноді й зброю; вони працювали у громадських установах, де скорше можна було дізнатись про „темних духів", а рівночасно — давали певну фінансову підтримку всій ОУН. Наприклад, місячна вкладка становила один злотий для симпатиків, а карні члени платили набагато менше. Між іншим, симпатики мали свої щомісячні сходини. Інколи на їхніх сходинах з'являлись провідники ОУН і читали різні лекції, в більшості конспіративного, або ж суто організаційного характеру. Такий розумний двоподіл в єдиному русі був важливим творчим здобутком ОУН, і це відігравало важливу ролю як у селі Ценеві, так і у всій організації, незалежний від фондів і настанов будь-якої іншої держави.

Ценівчани мали особливе „щастя" на жорстокі погроми під час польської займанщини. Здається, що того „щастя" було найбільше в Бережанському повіті, де люди перенесли стільки знущань і горя від польських загарбників на своїй землі. Перші польські „привіти" розпочинались, як згадувано, жахливим побиттям ценівських громадян, оборонців української незалежности. Такі сцени відбувались що два чи три роки, аж до розвалу Польщі.

Після пацифікаційного терору, в місяці червні чи на початку липня 1934 р., вночі прибула до Ценева польська поліція з повітової станиці, з Бережан, і оточила село поліційними стійками, чекаючи ранку. Вранці напасники почали ловити прохожих людей чоловічої статі, молодших і старших, кого тільки стрінули. Усіх зловлених провадили до громадської трупарні, що завжди була порожньою. Трупарня стояла поблизу церкви. Поліціянти наказали людям ставати коліньми на гострі дрібні камінчики, із покладеними на голови руками. Коли людолови 20 століття наловили достатню для них кількість мужчин, тоді розпочали екзекуцію: били всіх „під вільну руку", куди попало, ґумовими нагайками, у кінцівках яких були закуті олов'яні кульки. Тоді побито біля 20-ти мужчин, з них особливо важко потерпіли: Микола Корніцький-„Михалюків", Григорій Банак, Василь Миськів, Микола Голубович, один з братів Пайончківських та інші. Важко зрозуміти, чому відбулась ця поліційна екзекуція, чей же в се-

лі було спокійно, нічого протидержавного чи протизаконного не сталось, а тут раптом поліція і побиття?

Згодом у селі були такі зауваження, що молоді члени ОУН робили більші, чи менші помилки, реалізуючи свою програму за наміченим пляном. Інколи їм шкодила самовпевненість, що межувала до деякої міри з легковаженням правильника організації, який визначав поведінку кожного українського націоналіста. Дехто з молоді недоцінював вартости і необхідности конспірації, чим нехтував 6-ою точкою „Декалогу": „Про справу не говори з тим, з ким можна, лише з тим, з ким треба". Розконспірування шкодило і членам організації, і свідомим громадянам. Воно накликало зайве підозріння польської поліції на організацію та її довкілля.

СТРІЛЕЦЬКІ МОГИЛИ

Однією з прикмет, властивою українському народові від віків, була і є глибока пошана до померлих предків. Ця прикмета вросла в українську душу, при тому вріс і культ заслужених, найвища пошана до тих, котрі жертвували своє життя й покрили славою українську націю, ставлячи її в коло невмирущих народів. Могили пригадували славне минуле України. Така життєзбуджуюча таємниця і мітична сила могил не минула уваги польського окупанта. В той час тисячі могил Січових Стрільців польська поліція зрівняла з землею.

Вже згадувано, що на ценівському цвинтарі була Стрілецька могила, яка вміла з вітром говорити, а її голос доходив до серця й душі молодого покоління. В 1937 р. окупаційна влада розрила ту могилу, зрівняла рівно з землею, а огорожу та хреста з білої берези забрала й заховала чи, що правдоподібніше — спалила. Напередодні Дмитрової суботи вночі члени ОУН висипали на тому місці ще вищу та більшу могилу. Вранці поліція побачила свіжо насипану могилу, покликала селян і наказала їм розгортати могилу. Ценівчани відмовились. Тоді поліція сама знову розрила цю могилу. Ввечорі громадяни, переважно жіноцтво, виходили на цвинтар і засвічували свічки на гробах покійників. В той час

хтось приніс на цвинтар не звичайну свічку, а яскравий смолоскип і поставив на місці, де кілька днів тому видніла з березовим хрестом могила Українських Січових Стрільців. Прийшла на цвинтар і „панствова" поліція, як звичайна громадська охорона й побачила, що на розритій нею могилі палав смолоскип, а біля нього стояв чималий гурт людей різного віку й статі. Даремні були зусилля поліціянтів довідатися, хто поставив і запалив смолоскип. Тому згадані поліціянти стояли збоку й спостерігали, хто і що робить біля смолоскипу. Коли він почав палахкотіти, тоді до нього приступили два хлопці, Микола Пирожак та Іван Пуціль і почали його поправляти. Поліціянти Марисяк і Борута — дивились на це мовчки. Коли ж прибула ценівська оркестра й почала виконувати біля розритої могили похоронного марша, то поліціянти заборонили їй грати. Не дивно, що тоді на цвинтарі заметушились жінки, членкині „Союзу Українок", зі своєю головою Павлиною Банак, і почали протестувати проти такої заборони вшановувати покійників. Поліція не відступала й заарештувала оркестрантів, але й жінки не поступались і атакували поліціянтів. Тоді зі сторони поліції пролунав для пострaху крісовий постріл, налякане жіноцтво розбіглось по цвинтарі, а згодом пішло додому. Арештованих повели до громадської канцелярії, але деяким оркестрантам вдалося втекти. Заки Борута стеріг заарештованих Марисяк подався на мазурську оселю „Ценівку", до телефонічного апарату, мабуть у справі затриманих.

Біля першої години в село вкотилися два поліційні вантажні авта з Бережанського комісаріяту, наладовані поліцією, на чолі з її комісаром. Він наказав солтисові негайно скликати громадську раду. За той час комісар розділив поліцію на групки, даючи їм списки, до кого мають іти, обшукувати й кого заарештувати. Кожна групка взяла з собою по радному, як провідника до даної адреси. Сільські нічні вартівники повідомили деяких людей про аж два поліційні авта. За цей час мені вдалось дещо сховати. Тієї ночі вартували: Михайло Білецький і Григорій Камінський, свідомий громадянин, господар „Народнього Дому"

Так у селі Ценеві розпочалося вже втретє, після пацифікації, жорстоке побиття активних селян. До ранку заарешт-

товано й немилосердно побито 42 мужчин і 4 чи 5 жінок. Серед ночі побитих людей заковували по двоє за одну руку. Моя рука була закута з рукою молодшого брата Василя. У нас під час обшуку знайшли сконфіскована книжку, видання „Червоної калини" — „Криваве поле". Ту книжку дали нести братові, але на дорозі він випустив її з рук, вирішивши сказати, що загубив. За це Василя Мартинюка так жахливо побили поліціянти, що я ледве доволік його до громадської канцелярії.

Вранці розпочалась основна ревізія, не тільки в хатах заарештованих громадян, а й у таких, котрі нічого не знали про нічних гостей. Обшуки відбувались так, як їх завжди робила польська поліція: роздирали на господарських будинках солом'яні стріхи, ламали все, що потрапляло під руку, відкидали навіть „загати" — солому, обставлену довкола селянської хати для утеплення. При тому не жаліли ні палиць, ні кольб-прикладів, ламаючи їх на селянській спині. Після такого обшуку деяких побитих пустили додому, але затримали 23 мужчин і одну жінку, голову „Союзу Українок", Павлину Банак, яких забрали на поліційний комісаріят до Бережан. Там їх мучили й катували впродовж 48 годин, бо таке було в Польщі право, що поліція могла тримати заарештованих на поліції не більше як дві добі. Після тортур 19 ценівчан випустили на волю, а чотирьох: Теодора Лупинуса, Івана Івашкова, Теодора Павлюса і Павлину Банак відіслали у слідчу тюрму. Вони відсиділи по чотири місяці в Бережанській слідчій в'язниці, але слідство не виявило і не доказало їм якоїсь вини, і їх випустили без суду на свободу.

Двом молодим хлопцям, які поправляли на могилі смолоскипа, тобто Миколі Пирожакові й Іванові Поцілеві, таємна поліція так пошкодила побиттям нирки, що після півроку хворіння вони обидва пішли з цього світу.

Таємна поліція перебувала понад тиждень в селі, провадячи докладне слідство: розпитували, хто був у той час на вцинтарі, хто брав участь у заворушенні, хто кого бачив і т. п. В цій справі переслухано близько 200 людей, переважно жіночої статі. В селі завжди бувало, що жінки були говірливішими від мужчин, часто говорили про всіх і вся, що бачили і чого й не бачили. Все таки поліції не пощастило довіда-

тись, хто насипав могилу і хто приніс і запалив смолоскипа. На селян знову наклали контрибуцію в сумі 700 злотих, але її стягали дуже довго, бо ніхто не поспішав сплачувати. Комісар поліції наказав солтисові, щоб він щоночі ставив по 100 вартових, які мали берегти телефонічні стовпи, можливо для того, щоб українські „гайдамаки" не перетяли дротів. Для більшої певности комендант поліції наказав солтисові щоночі перевіряти оту безцільну варту, мстиво накинену запрацьованим українським селянам. Контролювали ту варту й довірені польські колоністи. Тоді стався такий злобний випадок: колоніст Ян Тарнавський (української національности, перейшов на римо-католицизм) із поляком-колоністом Едіком Сокальським під час контролі „телефонічної варти" намовляли і навіть змушували селян, Семена Фурду і Яцка Безвушка, лізти на стовпа й перетяти телефонічний дріт. Очевидно, селяни не виконали їхнього наказу, але для злобної пімсти Тарнавський звітував поліції, що він бачив двох молодих мужчин, які нібито лізли на стовпа, щоб перетяти провід! Після цього обидва названі безвинні селяни мали поліційну тяганину.

Від 1930 року й до упадку Польщі з року на рік польсько-українські відносини стало погіршувались, набираючи чим раз то гострішої форми. Організація Українських Націоналістів не мовчала — відплачувала польській адміністрації за наругу й терор в окупованій Західній Україні. То все таки було видно, що на політичному обрії згущувались грізні хмари, які віщували нову воєнну бурю.

Наприкінці існування конґломератної Польщі, восени 1938 р. погідного недільного дня у Ценів приїхав відділ польської кавалерії, так зв. Краєва Охорона Польщі — КОП. Відділ спокійно проїздив повз спортову площу, на якій сільська молодь і старші стежили за завзятим змаганням з футболу — копаного м'яча. Кооперативна надзірна рада, використовуючи недільний, вільний від праці, день, зібралась у „Народньому Домі" на звичайне ділове засідання. Проїжджаючі кавалеристи ні в кого не викликали жодної підозри. Деякі з них помахували до молоді руками, нібито на знак привіту. Так вони спокійно подались на східній кінець, так зв. „Вигін", закритий від ока густим верболозом, і напевно там

зупинились... Аж раптом заклекотіли кінські копита, — польські кавалеристи помчали лавою в напрямку згуртованої молоді й „Народнього Дому"! Молодь, побачивши атакуючих кінноточників, розбіглась на всі сторони площі, хто куди міг. Все ж таки кавалеристи зловили кількох молодих хлопців, які насправді навіть не поспішали втікати; у „Народньому Домі" також захопили кількох молодших громадян, але по дорозі деякі втекли, не зважаючи на загрозу бути забитим. Між втікачами був і автор цього спогаду. Тієї пам'ятної неділі серед ясного Божого дня на громадській площі важко побито: Петра Корніцького, Василя Пайончківського, Миколу Павлюса, Миколу Біловуса, Стефана Барана, Івана Бойка, Семена Гайдука, Стефана Бойка, Івана Красновського та інших. Гнат Кравець, секретар кооперативної надзірної ради, з переляку дістав нервовий струс. Після тієї екзекуції він довго лікувався, та вже ніколи не прийшов до нормального здоров'я. Бідному чоловікові постійно здавалось, що хтось загрожує йому і його родині.

Напередодні кінця Польщі на поляків нападав якийсь несамовитий шал. Вони цинічно — відверто говорили, що в межах Польщі „немає українців", а є, мовляв, деякі поляки, які давно зрушилися, і яких обов'язково треба привернути до польського народу — добровільно або силоміць; те ж саме поляки твердили і про білорусів.

Незадовго до Другої світової війни в Ценеві заарештовано кількох людей. Теодора Павлюса і Миколу Микитюка вивезли на Полісся, до чорної слави концентраційного табору „Береза Картузька". Вони повернулися звідти додому лише після розбору німцями й большевиками Польщі в 1939 р. Їм судилося бути останніми в'язнями польського окупанта. Але по трьох місяцях після розбору Польщі розпочалися нові арешти випрацьовані жахливою машиною большевицького НКВД.

ДРУГА СВІТОВА ВІЙНА

Не довго втішалася поверсальська Польща своїми територіяльними здобутками на наших Західніх Землях. По двох десятках літ вона перша впала жертвою свого недавнього спільника в поневоленні України.

Першого вересня 1939 р. розпочалась польсько-німецька війна, яка розпалила в Європі Другу світову війну. Західньоукраїнське село Ценів, придушене Польщею економічно, а ще більше національно-політично, вітало цю війну, покладаючи на неї великі надії. Нестерпна польська сваволя так усім була надіїла, що селяни не приховували своєї радости з приводу останніх днів польської держави.

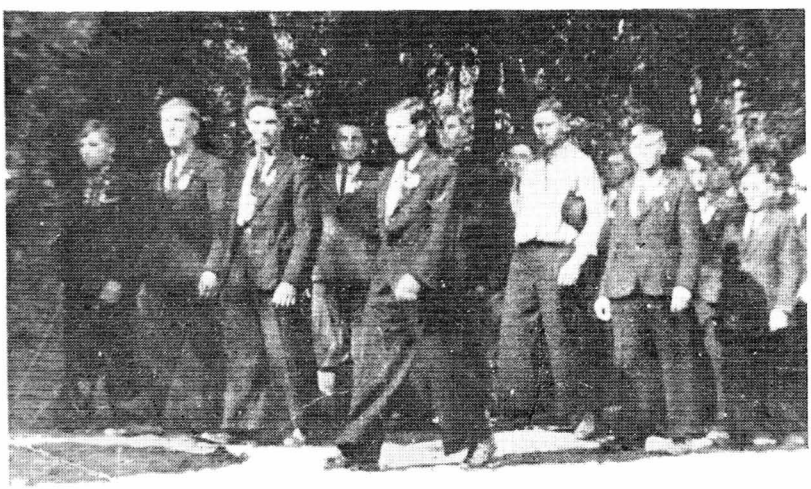

Ценівські юнаки у похоронному поході покійного друга, члена бойовика ОУН Івана Івашкова в селі Бишки Бережанського повіту. Бойовик ОУН Івашків загинув з руки польської армії під час розвалу Польщі 1939 р. Машерують зліва праворуч: Василь Корніцький, Михайло Корніцький, Данило Радій, Іван Стандрит, Микола Юськів, Антін Ухман, Василь Кужда, Григорій Кужда, Василь Атаманчук і інші. Вересень 1939 р.

Другого дня війни, 2 вересня, покликано до військової служби всіх ценівських резервістів: Тимка Руру, Данила Радія, Василя Бойка, Теодора Пережака, Яська Бернатовича, Стефана Пантелемона, Василя Решітника, Івана Бідуна, Івана Корника, Петра Ковадла та інших. Всі вони були вже одруженими і залишили вдома своїх дружин, деяких із маленькими дітьми. Минуло кілька днів цієї блискавичної війни, і деякі з них повернулись додому у цивільному одягу, в яко-

му вийшли з хат до польської армії. Вони розповідали, що військова команда не мала ні в що їх обмундурувати, ані чим озброїти. Багато з таких резервістів безневинно потрапили до німецького полону і потім працювали увесь час по німецьких господарствах чи підприємствах, або у важкій індустрії.

3-го вересня 1939 р. польська воєнна команда наказала реквізувати селянські коні й вози. Реквізиція відбулась у селі Потоці, Бережанського повіту. Туди зігнали й Конюську „збірну громаду", але без мазурських колоністів „Ценівки" і „Мазурських ланув". Та польська реквізиція була, мабуть, рекордовою в історії всіх світових воєнних реквізицій: чужу власність відбирали без ніякої заплати. Селяни за свої коні та вози одержували поквитування, що польська воєнна команда забрала в них вози і коні для військових потреб — не даючи їм заплати. Так польська влада офіційно пограбувала ценівчан, відібравши у них понад 60 коней і 30 селянських возів. Такого чуда-дива напевно не було в жодній армії світу. Вже згадувано про військову реквізицію 1916 р. австрійською армією, але власникам худоби команда відразу ж виплачувала австрійськими коронами, хоча й по військовій ціні. Згодом німецькі окупанти також реквізували селянську худобу і збіжжя, але за все платили. Навіть большевицькі „визволителі" не практикували подібної реквізиції — вони спершу вивозили власника, а відтак конфіскували його майно.

На четвертий день війни по селі ходили місцеві жінки й збирали шматки полотна для перев'язки поранених польських вояків у шпиталях, бо не було чим перев'язувати їхніх ран. Польські пани любили бавитись на чужий рахунок, тож напевно й війну збиралися провадити коштом українського народу. Нічого дивного, що врешті-решт мазурські коні й вози залишились для совєтських колгоспників.

В той час в Ценеві ніхто не знав про секретний договір між Ріббентропом і Молотовом ще з 23 серпня 1939 р. в Берліні, яким брунатні й червоні імперіялісти поділили між собою конґломератну Польську державу. Раптовий, цілком несподіваний прихід червоної армії в Західню Україну майже заморозив у ценівчан надії і сподівання на кращу майбутню долю: західні українці з преси та повідомлень з різних, на-

віть таємних джерел багато знали про московсько-большевицьку систему поневолення українського й інших народів...

ДРУГА СОВЄТСЬКА ОКУПАЦІЯ

Заледве увійшовши в село, большевицькі червоноармійці устами їхніх комісарів з місця оголосили, що „червона доблесна армія подає свою братню руку братам — українцям Західньої України". Зараз таки, того ж першого дня окупації совєтські пропаґандисти скликали на громадський майдан ценівчан і виголосили — всі як один чистою українською мовою — пропаґандивні промови про щасливе життя в совєтській Україні та про визволення західніх українців з польського ярма. При тому було немало похвал доблесній і непереможній червоній армії, її маршалові Семйонові Тимошенкові, а вже ціла злива похвал „батькові, учителеві, сонечкові, керівникові комуністичної партії товаришу Йосифу Віссаріоновичу Сталіну". Промовці не шкодували слів, вихваляючи та пояснюючи, яке то щасливе й заможне життя принесла совєтська влада західнім українцям. При цьому сипались грізні лайки на адресу польських панів, поміщиків та визискувачів, які поневолювали український народ, а зокрема селян — бідняків, наймитів і батраків. Пропаґандисти закликали негайно забирати поміщицьку землю й ділити її між безземельними й малоземельними селянами. Щоб не гаяти часу, вони закликали слухачів відразу ж вибрати собі нову тимчасову управу, так звану „сільраду", в першу чергу голову, його заступника й секретаря. На тих мітинґових зборах були вибрані національно свідомі, довголітні працівники на суспільно-громадській ниві, громадяни: Іван Мартинюк — голова, його заступник — Андрій Прийдун, а секретарем — довголітнього політв'язня Івана Атаманчука.

Від'їжджаючи із села, визволителі доручили новообраному голові негайно організувати сільську міліцію, щоб „вороги народу" не наважились накоїти якогось лиха в Ценеві. Підшукати приміщення для „сільради", відновити телефонічне сполучення, раніше наладнане польською владою для зв'язку з польською колонією „Ценівкою", і чекати на чергові розпорядження тимчасового управління.

З приходом совєтської влади в селі припинили діяльність читальня „Просвіти", „Кружок Рідної Школи", „Кружок Сільського Господаря", „Союз Українок", перервалось і шкільне навчання. Не приходив жодний часопис. Навіть молоді спортові змагуни копаного м'яча перервали спортові гри копаного м'яча. Кооперативні продавці випродували решткн споживчих товарів. Лише голова нової сільської управи — сільради — ламав собі голову над новою системою управління. Незадовго по згаданих виборах відновлено волосну збірну громаду в селі Конюхи, до якої належало й село Ценів. Головою волосної громади був Микола Процик із Конюхів, вибраний селянами. Незабаром посипались із тимчасового управління різні вказівки та накази. Протягом кількох днів сільська управа тимчасово влаштувалась у „Народньому Домі", де заінсталювали телефонічний апарат. Він став найбільшим клопотом сільської управи: був сполучений з усією тодішньою мережею, і біля нього впродовж 24 годин стало сиділо двоє людей для відбору заряджень і розпоряджень. До речі, совєтські правителі ніколи не давали навіть дрібних розпоряджень протокольним порядком — їх передавали усно на мітингах, доручали посланцем, часто-густо передавали в телефонічній розмові. Найперше наказали зібрати в селі вогнепальну зброю, якої селяни зовсім не мали. З приходом червоних польські колоністи втратили свою окремішність на „Ценівці"; їх знову прилучили до ценівської громади. Саме в них і знаходилась та вогнепальна зброя, яку вони здали на заклик сільради. Її треба було негайно перевезти до збірного пункту в Бережанах. Зібрану зброю вивезли на призначене місце й скинули в ратуші, в переходовому коридорі. Ніхто її не числив, не реєстрував і не записував, від якої громади привезена. Біля того арсеналу в коридорі стояв бережанський жидок, у військовому плащі польської армії, з червоною опаскою на рукаві.

Польські колоністи, довідавшись, що совєтська влада охороняє інтереси всіх трудящих, без національної різниці, подались до тимчасового управління в Бережанах зі скаргою на українців, нібито під час розпаду Польщі їм заподіяно якусь кривду. Очевидно, управління відіслало їх до во-

єнного прокурора, а прокурор спрямував їх знову до сільської управи! Від тих нарікань, скарг і болячок годі було отрястися. Однак, доводилося якось так полагоджувати справи, щоб, як казали старші люди, і вовк був ситий, і коза ціла.

Згодом надійшли більш драстичні накази, наприклад, політбюро вимагало списків населення, і то з поділом на багатіїв, середняків і бідняків. Починалось ділення селян на „кляси": цькування на заможних „куркулів", чи як ще їх звали — „кулаків", стримане ставлення до середняків і безпідставне вихваляння бідняків. Рідко згадувалось про буржуїв, бо їх на західньоукраїнських землях майже не було. Після таких списків наспіла черга на роздачу селянам-біднякам і так зв. „батракам" фільваркового майна, тобто збіжжя, худоби і землі. Але ценівський фільварок був розпарцельований ще польським урядом, і не було чого розподіляти. Тому тимчасове управління приділило для двох сільрад, Ценівської та Вибудівської, недалекий фільварок „Потіцький Синьків". Отож, за вказівками і розпорядженнями тимчасового управління, почали роздавати панську пшеницю, вже вимолочену і звезену до шпихліра. Голови тих двох сільських управ скликали всіх так зв. бідняків і роздали їм панську пшеницю, не на родину, лише на членів даної родини. Давали задурно, і тому появилось дуже багато бідняків. Навіть економ-жид, котрий жив тоді в Козові, прибув, як „бідняк", по свою пайку. До бідняків було долучено й тих бідних, так зв. форналів, із присілка „Потіцький Синьків", котрі роками віддавали в тому фільварку свій піт та мозольну важку працю.

Панська пшениця викликала в селі багато руху, нарікань та невдоволення. Кожний бідняк нарікав, що йому дали замало пшениці! Тоді голови окремих сіл, разом із селянами-бідняками, вимолотили рештки жита і ячменю і в скорому часі все роздали. Коней та корів роздали тим селянам, котрі їх не мали; роздали їм і пашу для худоби.

За совєтською схемою „соціялістичного плянування" — нічого не робилося без пляну. Все посувалось за плянами, що їх виготовляло політбюро в тимчасовому управлінні. Після роздачі зерна прийшла черга на розподіл фільваркової землі між безземельними і малоземельними селянами. Зем-

лю міряли ценівські селяни Антін Пайончківський та Іван Зазулька. Вони, хоча й не були фаховими землемірами, лише довголітніми кооператорами, все таки не погано знали математику. Скарбові землі, як правило, зачислялись до найкращих ґрунтів, але й між ними траплялись кращі й гірші. Отож, щоб не було нарікань, що комусь дали гіршу землю, сільська управа понумерувала всі ділянки, виготовили так зв. льосуючі нумери, і задля спокою — оголосили льотерію. Кожний бідняк, котрому нібито належалась ця земля, витягав льотерійний нумер. Після витягу нумерів голова сільської управи і землеміри пішли з бідняками на поділену на морґи скарбову землю й за витягненими нумерами показали їм, де саме знаходиться їхня даровизна.

За польської окупації важко було набути селянинові навіть грядку. Земля в той час важилась майже на рівні золота. Коли прийшла совєтська влада й почала роздавати щедрою рукою чуже — скарбову землю, і то виключно людям, котрі її ніколи не мали і не могли її набути, вони чомусь не рвались до цієї дорогої землі! Багато тієї панської землі було вже підготовано для посіву озимини — жита й пшениці. Коли ж землю роздали біднякам, то вони ніяк не поспішали її засівати, дармащо одержали на засів приділ зерна. Фільваркова картопля, яку викопали самі бідняки, миттю зникла, вони самі її розібрали, як картопляний приділ. Індивідуальні хлібороби після картопляного збору засівали на цій же землі озимі культури, головно пізню пшеницю. Але новітні бідняки чомусь не хотіли продовжувати хліборобської традиції. Можливо, інстинктовно відчули, що і помір, і роздача скарбової землі було ніщо інше, як обман, абсурд і безглуздя совєтської влади. Наприклад, у місяці жовтні й листопаді 1939 р. з найстараннішою пропаґандою і аґітацією міряло́ся й роздавалось фільваркові землі безземельним селянам, так зв. біднякам, під кличем „Земля селянам, а фабрики — робітникам і трудящому народові". Через три або чотири місяці, бо вже в лютому 1940 р., ще з більшою наполегливістю совєти прямо гіпнотизували нещасних бідняків, щоб вони віддавали цю землю й творили, так би мовити, новий фільварок — з вивіскою „народний колгосп". Поневолі насувалося питання: з якою метою треба було міряти, нумерувати,

льосувати і роздавати фільваркові землі, а через три місяці відбирати і знову їх комасувати? На селянський погляд — мета одна: затуманити гречкосія, щоб він не збагнув, що саме біля нього діється. Коли ж він вишумиться з пропаґандивного чаду, покарати його законом: нібито, брати таки брав, але віддавати не хоче! В дійсності ніхто не тільки що не турбувався долею бідняка,але навіть не думав нею турбуватися!

Подібною тактикою, як совєти, користувались за польської окупації торгівці кіньми жиди Гершмайли. Коли мали на продаж норовистого коня, вони вливали в нього кварту чи й більше алькоголю. Запаморочений кінь тягнув воза не за одного коня, а за двох чортів, — не раз віз аж тріщав. На такого коня збігались купці. Коли ж кінь вишумівся з алькоголю, тоді не можна було його навіть зі стайні витягнути ... і тоді цю неповинну тварину немилосердно били.

Серед такого безглуздя доводилось сільській управі тягнути громадського воза, засвоювати московсько-большевицьке беззаконня, якому не було видно кінця. 21 або 22 жовтня 1939 р. прибув до села з Бережанського тимчасового управління комісар Тимощук і наказав негайно скликати мітинґ: селяни мали вибрати двох „депутатів", тобто делеґатів до Львова на „Народні збори", що мали відбутись 26-28 жовтня. Совєтський комісар пояснював, що делеґати будуть мати вирішальний голос у важливих справах, головно — яку форму управління забажають мати західні українці? Чи Західню Українську Радянську Соціялістичну, Республіку, чи об'єднаються з цілою „УРСР"? Пропаґандист говорив так, нібито ця важлива подія мала б дійсно залежати від рішення цих делеґатів!.. При цьому вже натякувалось, що краще було б прилучитись „до братньої УРСР", з огляду економічного, адже Західня Україна знищена панською Польщею, і тому не буде спроможна забезпечити селян і робітників таким заможним і радісним, щасливим життям, яке вже мають совєтські українці! Рівночасно зверталось увагу, щоб селяни знали, кого вибирають, щоб туди не „впхались" куркулі чи інші „вороги народу". На мітинґу вибрали двох чесних і свідомих людей: Івана Атаманчука, довголітнього політв'язня, і свідому жінку, котра віддано щиро працювала на культурно-освітньому відтинку.

В періоді тимчасового управління, крім Тимощука, котрий приїздив кілька разів, навідався в село і представник шкільництва, з українським прізвищем ІІІевченко. Його обличчя, однак, зовсім не пасувало до такого прізвища ... Всі накази й повідомлення тоді надходили через збірну громаду, всі звітування йшли до збірної громади. Найбільш дошкульним були мітинґи і безконечні списки. Списували людей, курей, коней, вози, плуги, гаки, лошаки, бички, що тільки в селі було, все — живе й мертве — було записане: чи точно, чи неточно, того ніхто не перевіряв, але управління більш-менш орієнтувалося, що в даному селі посідають селяни. В такій зануді минали дні за днями, і здавалося, що то вже не дні, а роки, хоча в дійсності проминуло заледве не цілих три місяці.

Наприкінці грудня 1939 р. проявило свою „діяльність" управління „Народнього Комісаріяту Внутрішніх Діл" — НКВД. Вночі з 23 на 24 грудня 1939 р. прибуло з Бережан вантажне авто, наповнене всесильними енкаведистами. Тієї пам'ятної ночі відбулися в селі перші большевицькі арешти. Тієї ночі заарештували сімох мужчин, і то виключно тих, котрі були суджені чи підозрілі в очах польського окупанта. Між заарештованими був і секретар сільської управи, семилітній в'язень Іван Атаманчук, якому, на щастя, вдалося „звіятись" з-під носа НКВД. Кількох селян совєтчики не застали вдома. Заарештованих 6 мужчин тієї ж ночі перед світанком вивезли із села до совєтської тюрми в Тернополі. Четверо повернулися восени 1940 р., але двох братів Корніцьких комуністи вивезли на схід, там вони пропали мов камінь у річці. Ця жахлива ніч перелякала селян набагато більше, ніж польська пацифікація та різні арешти, тим більше, що арештування відбувалося вночі, без найменших причин, не в одному селі чи місті, а за пляном — майже по всіх селах і містах Західньої України. Мабуть вперше в тисячолітній історії Галицької Землі відбулися такі плянові й масові арешти. Навіть татарська навала не спромоглася на такий великий ясир.

Раненько 24 грудня 1939 р., після тієї несподіваної нічної екзекуції, знову прибуло вантажне авто з кількома чер-

воноармійцями (а може то були НКВД-сти?). Очевидно, арешти відбулися без порушення припису про нічну тишу, без шуму й крику, без найменших обшуків. Тож загал громадянства нічогісінько не знав про нічні арешти, і лише після виїзду з села НКВД-стів з забраними мужчинами селяни довідалися, сусід від сусіда, що сталося в Ценеві вночі.

Саме випала тоді свята неділенька, і жіноцтво дріботіло по замерзлій дорозі до церкви на Службу Божу. Коли ж люди побачили, що біля „Народнього Дому" стоїть вантажне авто, почали повертатися додому. Прибулі з Бережан червоні пропагандисти немов би то нічого не знали про нічну подію. Вони почали скликати селян на голосний мітинґ для гідного відзначення 60-ліття Сталіна. Але після нічного нападу самовільно насувалися думки: „Ану ж тобі це слідуючий підхід для більшого арештування?.." Серед такого пригніченого настрою відбулося в селі, в присутності кількох жінок, відзначення 60-ліття „батька совєтського народу Сталіна", яке підготували його соратники і принесли в поклоні перед престіл деспота, як букет вдячности близько 35 тисяч галицьких суспільно-громадських діячів на тюремну загибіль. Не сумніваємось, що майбутній історик проаналізує і таки візьме до уваги оту сталінську 60-ту річницю, скроплену людською кров'ю і оплакану гіркими сльозами західніх українців. Ця груднева ніч забила дух і віддих кожної людини, бо ніхто не знав, хто завтра поїде на цьому ж вантажному авті до жахливої комуністичної тюрми. Щоправда, в той час рідко коли сталінські соратники говорили про совєтське чи комуністичне правління, вони завжди вдавались до мовної плутанини і найчастіше говорили про „радянську владу під проводом комуністичної партії".

Через кілька днів після нічного арешту до канцелярії сільської управи прийшли батьки потерпілих, прохаючи скласти для них листа-прохання до воєнного прокурора, що заарештовані були чесними і працьовитими людьми, пильнували свого хліборобського діла й ніколи не займалися політичними справами. Трохи трудніше було оправдувати політичного в'язня Дмитра Корніцького, бо його в 1930 р. засудив польський суд у Бережанах на два роки ув'язнення за приналежність до УВО. Все ж таки, на бажання батьків ви-

готовлено прохання до воєнного прокурора, і то в дуже прихильному тоні для всіх заарештованих, з найкращим умотивуванням їхньої невинности. Формально голова підтвердив листа-прохання печаткою і підписом. Це прохання і так не мало жодного успіху в рятуванні невинних супроти совєтсько влади заарештованих ценівчан... Проминуло кілька тижнів, аж ось прокурор Яременко телефоном викликав голову сільської управи до свого кабінету в Бережанах і там запитав, хто писав до нього прохання. Очевидно, треба було якось пояснювати, що це, мовляв, писали батьки заарештованих. „Але ж ти підтверджував своїм підписом і печаткою це виправдуюче прохання! Як ти знаєш, що ці люди були чесними, коли Дмитро Корніцький був засуджений польською владою на тюремну кару за свої злочинні вчинки!" — кричав Яременко. Розлютившись, він назвав усіх заарештованих, включно з головою, бандитами, обізвав їх „всякими синами", погрозив голові, що за друге подібне прохання то й сам потрапить до їхнього товариства і не побачить більше ясного світу.

Прокурор Яременко на Бережанщині вивіз польських колоністів у глиб СССР, а згодом вивезли й багатьох українців.

За короткий час майстри тимчасового большевицького управління в Західній Україні — від половини вересня до 24 грудня 1939 р. — перевернули догори дном політичну, економічну, освітньо-культурну і торговельну систему, що склалася за 20 років існування Польщі. Як вони цього досягли?

Для цього совєтські майстри застосували два протилежні підходи. Для політичного й культ.-освітнього життя вони вжили суворо поліційного типу заходи й методи, не відомі на заході. В ділянці економіки й торговельного руху вони витворили стан анархії, мовляв, грабуй награбоване... Під такою гіпнозою селяни за декілька днів розгромили фільварок „Потіцький Синьків", як капіталістичне господарство. Західню Україну совєтські майстри прилучили до великої тюрми народів. У селян відібрали польські злоті, нібито для виміни на совєтську валюту (московські рублі). Вони відібрали у священиків метрикальні книги і передали їх сільській

управі. Вони ж однієї ночі вивезли понад 40.000 польських колоністів на землі холодного Сибіру. Вони ж розгромили до основ вільну торгівлю, і тому — через відсутність товарів — розповсюдилась спекуляція й чорний ринок, за що самі ж большевики карали.

З початком січня 1940 р. перестало діяти совєтське тимчасове управління, його місце зайняла цивільна адміністраційна влада. Тоді повіт Бережани поділено на два райони, Бережанський і Козівський. Тоді ж зліквідовано волосні громади, отож Козівський район охопив усі 35 чи 36 подільських сіл, із шістьма волосними громадами. Головою партійного комітету („парткому") Козівського району став якийсь Мамченко, головою виконавчого комітету — Ліхтман, начальником так зв. „Народньої охорони" — Гріпак, начальник фінансового відділу — Марченко, комісаром народньої освіти — Константин Сачко, політруком військових справ — Терещенко, виховником комсомолу — Ціфер та багато ін. різних урядовців і „представників народу".

У першій половині січня 1940 р. приїхав із Козівського району в село в тандитній сірячині комісар народньої освіти Константин Сачко. Він представився в сільській управі, як водиться в культурному світі, назвавши своє ім'я та прізвище, становище та обов'язки. Він пояснив, що вже перестало діяти тимчасове управління і це місце займає „радянська влада — влада робітників, селян і трудової інтеліґенції Радянської України". Отож сільська управа села Ценів підлягала, як згадано, голові виконавчого комітету Козівського району Ліхтмана. Районовий комітет („райком") вирішив допомогти сільським управам на місцях належно засвоїти совєтську систему в сільському господарстві, і з тією метою призначив свого районового представника. Таким представником у селі Ценів був Константин Сачко, українець по національности, але з партійним квитком.

Не гаючи часу, Сачко наказав скликати до канцелярії сільських активістів. Цими активістами мали б бути всі бідняки, які одержали фільваркову пшеницю та скарбову землю. Однак, біда була в тому, що бідняки радо брали пшеницю й землю, але бочкували геть від пропаґандивних обов'яз-

ків . . . Та хоч-не-хоч — довелося брати, бо це ж була „рідна влада трудових селян і робітників". Коли кінець-кінцем зійшлися сільські активісти, то К. Сачко наговорив їм повнісінький мішок „пропаґандивної полови", наказавши негайно провести найбільш демократичні сільські вибори, які відбулися таки цього ж дня. Комісар застеріг, що до нової, совєтської демократії належать партійні трудівники, бідняки, наймити і т. п., аж до волоцюг та конокрадів. Натомість — у сов. демократії не було місця для панів, багатіїв, куркулів та інших ворогів народу. Тож до сільської управи могли увійти виключно бідняки і деякі чесні середняки.

За такою вказівкою й були здійснені перші вибори до сільської управи. Практичний перебіг виборів був такий: хтось із активістів подавав наперед призначеного кандидата, інший підтримував його кандидатуру, а Сачко усіх записував до протоколу й час до часу звертав увагу, щоб ставили в кандидати до сільської ради побільше жінок, пояснюючи, що в СССР жінка рівноправна з мужчиною.

Демократія на папері діяла справно, і за такою системою переведено вибори й вибрано ось таких громадян: Петро Чака — голова сільської управи („сільради"), Василь Ребій — його заступник, Іван Чепліцький — секретар і 22 члени сільської ради, між ними Стефан Юськів, Онуфрій Гладчук, Іван Сута, Петро Пантелемін, Григорій Камінський, Стефан Камінський та інші; з жінок були вибрані Марія Решітник, Павлина Банак, Анна Вихрущ, Марія Ухман, Анна Прийдун, Марія Лопатка й інші, яких імена вже забулось. Задоволений Сачко поїхав із тим списком до району, мабуть для перегляду кандидатів, а може для затвердження районовим політбюром. Повернувшись, він знову здійснював своє керівництво у селі Ценеві за наказами партії.

Вночі з 11 на 12 лютого 1940 р. приїхали з району охоронці совєтської влади, НКВД, і негайно скликали „сільський актив". Потім вони взяли кілька селянських саней і подались на польську колонію „Ценівку". Отож тієї лютневої ночі 1940 р. вони вивезли польських колоністів, приблизно 54 особи, а з ними й 8 українських родин, у кількості 26 осіб. Були вивезені з родинами: Яків Корніцький, Микола Вальорний, Дмитро Ціжевський, Теодор Канафоцький, Теодор Кор-

ніцький, Теодор Дочкучинський, Стефан Держило, Стефан Баліцький. Підготову до вивозу польських колоністів плянували в НКВД до останнього дня в суворій таємниці. Вивіз впав на людей, як грім серед зими. Про сам вивіз важко говорити, то була нелюдська, жахлива сцена.

Серед студеної ночі в'їжджали скриплячі сани на загороду, до сплячих, неповинних людей. Раптом у хату вриваються, як кочівні хижаки, озброєні енкаведисти, накидаються з грізною лайкою на переляканих господарів, наказуючи швидко збиратися в дорогу, в невідоме майбутнє, даючи їм не більше як дві години часу. Знедолені могли забирати з собою все хатнє устаткування, навіть домашній дріб та безріг, але неживих. Що ж можна зібрати, скласти й забрати протягом двох годин? Перелякані люди рухалися, як манекени, не тямлючи, що саме повинні брати. На щастя, допомагали їм так зв. сільські активісти, які згодом розповіли про ту жахливу картину: вони допомагали людям зібратись, скидали у клунки все, що тільки можна було їм забрати, хоча начальство наглило й виганяло власників із їхніх хат. Що ж можна було помістити на двох селянських санях? — малих дітей і сивих бабусь. Із таким майном виїхали польські колоністи та українські громадяни, які жили на відкуплених від колоністів господарствах на „Ценівці" Всіх відвезли до містечка Козови і там навантажили у заздалегідь приготований довжелезний ланцюг неопалених товарових вагонів. Все інше майно вивезених залишилося для наживи іншим.

Після нічного вивозу людей доглядачі звели залишених ними коней і молодняк до двох чи трьох більших стаєнь. Доглядали ту худобу сільські активісти під проводом Михайла Чіхрая. Вимолоченого збіжжя тим разом не роздавали „передовим біднякам" — його забрали так зв. народня кооперація. Залишений домашній дріб, очевидно, з'їли самі „хоронителі та визволителі". Багато вартісних речей забрали собі як здобич майстри вивозу. Залишені будинки світилися пусткою й пригадували розпачливе ридання господарів, які багато труду вклали в своє господарство.

Після згаданого вивозу розпочалася виборча кампанія за кандидатів до так зв. верховної ради УССР та кандидата

до обласної ради Тернопільської області. Під час виборчої кампанії творилися всякі чуда-дива, як воно завжди і всюди бувало, і нині ще буває. Однак, у капіталістичних країнах виборча пропаґанда оплачується приватним і частково державним капіталом. Приватний капітал має змогу висувати свого кандидата до Сенату чи Конґресу. Совєтська виборча пропаґанда оплачується тільки і виключно державним капіталом, тому приватні громадяни не мають ніякої змоги потрапити до виборчих списків. Такі списки виготовляють партійні секретарі зі своїми наперед визначеними і затвердженими кандидатами, але для більшого пропаґандивного шуму, руху й галасу видумують всілякі дива. Наприклад, у зв'язку з цими виборами скликали сільських активістів і згори їм продиктували, що до верховної ради УССР кандидує Гречуха, тоді зовсім невідомий на Західній Україні, а до обласної ради — ще менше відомий залізничник Поліщук, і що за цих кандидатів виборці мусять віддати свої голоси. Здавалося б, що на цьому можна було й закінчити виборчу кампанію, бо ж інших кандидатів не допускали. Одначе, для московськобольшевицької демократії цього було замало. Комісар Сачко скликав селянські збори, на яких зібрані затверджували висунених партійних кандидатів. Після таких формальних селянських зборів із ще більшим розмахом почала діяти виборча пропаґанда. Задля пропаґандивної „шумихи" село поділили на виборчі дільниці. Пропаґандисти на всі лади вихваляли квітуче, радісне й заможне життя працюючих у СССР, з його найбільш демократичною конституцією. Всіх активістів поділили на так зв. десятників, які мали пояснювати виборцям совєтську конституцію. Виборам присвячувалось багато часу, труду і навіть грошей, все декорувалось гучною, барабанною пропаґандою, хоча насправді ніхто нікого не вибирав, бо до „урн" треба було вкинути листки паперу з наперед визначеними державою „кандидатами"...

Під час тієї виборчої буфонади не завагався прибути до села і сам кандидат Поліщук, нібито для ознайомлення з виборцями. Кожне слово того невідомого чоловіка було обманною пропаґандою, а точніше видуманою брехнею; він говорив про всякі блага для західніх українців, включно з трак-

торами і комбайнами, які, твердив він, вже були в дорозі: „Ось-ось одержите все, — запевняв він, — на що ви так довго ждали!. "

В день голосування заставили всіх активістів ходити по своїх дільницях і виганяти селян голосувати, бо всі мали „віддати свої голоси за кандидатів партії й безпартійних". За такої системи, річ ясна, не могло бути сумніву, що проголосують „за" 99%. Коли хтось не міг прибути на голосування, тоді брали малу урну і йшли до хати, щоб він чи вона — таки віддали свій голос. Нічого дивного, що в СССР голосують усі виборці, не було ніколи менше голосів як 99%. Всією виборчою машинерією керував і пильнував як свого ока комісар Константин Сачко.

Вже згадувано, що в системі совєтського керівництва нічого не робилось без пляну. Всі заходи, що здійснювались на західньоукраїнських землях, були заздалегідь детально опрацьовані й після виробленого пляну виконавчі органи приступали до їхнього здійснення.

Після вивозу польських колоністів у „сільраді" тільки й мови було про творення „всенароднього господарства", в системі сільських колгоспів. Але в часі виборчої гарячки про творення щасливого колгоспу ніхто нічого не згадував, неначе б такого пляну взагалі не існувало! Щойно після комедії депутатських виборів комуністи приступили до реалізації цього пляну. Тоді районове керівництво витягло важку пропаґандивну артилерію з московського пропаґандивного арсеналу. До цього воза був запряжений не тільки наглядач у селі комісар Сачко, а й увесь адміністраційний апарат, підкріплений силою НКВД. Коли Сачко нарешті висунув на денний порядок справу творення необхідного колгоспу, тоді ніхто, включно з головою „сільради", не давав жодної відповіді: всі вдавали, ніби того й не чули! Комісар швидко збагнув, що тут буде далеко важче діло, як із виборчою пропаґандою. За колгоспним правильником перше право на заможне колгоспне життя мали бірняки, покривджені февдалами, капіталістами, багатіями, т. зв. куркулями чи кулаками... Це для них совєтська влада принесла свободу, і тому вони мусять стати передовими громадянами та опорою совєтської влади. Одначе, передовики мовчки відмовлялися пода-

вати свої заяви в колгосп, мотивуючи все тим, що вони ніколи не були самостійними господарями, а тепер, коли совєтська влада дала їм панську землю -- хочуть побути бодай якийсь час самостійними господарями. Інші для свого оправдання подавали різні прикрі домашні обставини, мовляв, хвора жінка, малі діти, стара хата і т. п. Деякі пояснювали, що їхнє майно належить виключно дружині, що він не посідає жодного майна, а дружина не хоче йти до колгоспу. Певна річ, таке мотивування не переконувало вироблених колгоспних творців, і вони дальше товкли свою воду в ступі, розповідаючи, яке то заможнє й радісне колгоспне життя в Совєтському Союзі і яке щастя чекає ценівчан у совєтському соціялістичному колгоспі.

У селі побутувала така приказка: „Коли ся віз ламає, тоді хлоп розуму ся набирає". Вихвалювання совєтську заможність зауважувалось на її творцях та їхніх родинах: коли прибували на Західню Україну родини партійних бюрократів, то кожний бачив, у якій „заможності" вони жили, а що ж тоді говорити про совєтського колгоспника-хлібороба? Хоча москаль з привички любить говорити неправду, то все ж таки правди долонею не затулиш.

Коли прерізні щедрі обіцянки не рушили вперед колгоспного воза, тоді районові пропаґандисти почали залякувати бідних селян, мовляв, якщо вони не подадуть заяв і не створять колгоспного господарства скорше ніж сусіднє село Вибудів, тоді вибудівський колгосп забере собі навіки всі найкращі ценівські землі, а тоді ценівські колгоспники — з менше врожайними землями — будуть убогими людьми. Без огляду навіть на такий далекозорий московський підступ, ценівські мужики заяв не подавали. В той час прибув до села, мабуть для більшого пострашу, совєтський „міліціонер" Царенко, помножилися й наполегливі мітинґи, на які час до часу прибували з району різні урядовці та службовці, включно з головою виконавчого комітету та начальником НКВД.

Здавалося, що тим безплідним мітинґам не буде кінця. На них безперервно, вдень і вночі, гіпнотизували різними способами і методами безрадних стероризованих селян. Спершу переконували, а згодом погрожували вивозом „усіх ворогів народу" Але ж ніхто докладно не знав, хто саме є ти-

ми ворогами народу, адже в той час ніхто в селі не провадив протиколгоспної пропаґанди. Сам український селянин-хлібороб знав, що таке колгосп — власність держави. Селянин безмежно любив свою землю і віками дорожив нею, як цінним скарбом. Він не міг так легко позбутися землі і свободи. Задля них він був готовий піти з чистим сумлінням на вигнання, на нелюдські знущання в далекі сибірські пустелі, але з гордістю, що він добровільно землі не позбувся. Мабуть така стійка постава диктувала селянському розумові не подавати заяв для творення модерного панського фільварку (тепер уже державного), за рахунок його власної землі та мозольної його праці. Тому всілякі „щасливі" вигадки червоних пропаґандистів не мали впливу, не могли послабити любови ценівчан до своєї землі, до власного індивідуального господарства.

Совєтські пропаґандивні майстри побачили, що колгоспна кампанія не увінчається побажаним успіхом. За увесь час настирливих мітинґів надійшло заледве сім заяв, і то від крайнє бідних людей, які взагалі ніколи не мали жодного сільсько-господарського знаряддя. Одначе, час робив своє діло. Наближалась весна, а з нею й нова пропаґандивна хвиля, тепер уже посівна кампанія. Невмолимі напасники далі глумилися над пригнобленим раніше польською владою рільником. На одному з мітинґів вони наказали підносити руки і так заявити, хто є за колгоспом? Однак, немов на глум, ніхто не підніс руки. „А хто з вас проти колгоспу, нехай піднесе руку"! На здивування всіх, не видно було ні однієї руки! Після такої гіпнотизуючої проби голова районового виконавчого комітету, так зв. „райвиконкому", Ліхтман розлючено закричав: „Що ж ви, з розуму зійшли, чи тільки дурня показуєте?! Ми знаємо, хто ви такі! Незабаром ви самі прийдете, щоб ми прийняли вас до колгоспу"! Він вдався при цьому до різного роду погроз. Все ж таки, крім семи заяв, ніхто їх більше не подавав. У селі Ценеві колгоспу в той час не було. Зате серед селян була постійна непевність: кожний чекав, що котроїсь ночі прийдуть енкаведисти й заберуть його з власної хатиі вивезуть на далекий холодний Сибір.

Після наявної невдачі із швидким створенням колгоспу розпределено худобу, вози та сільсько-господарське знаряд-

дя вивезених серед ночі колоністів, і все те було передане для колгоспу, утвореного в селах Козівка та Криве. На весні 1940 р. на спустошені господарства польських колоністів привезли з-над Дністра, з румунсько-галицького пограниччя, українських переселенців, селян із села Горошови. Їх наділили землею, але без насіння. Решту землі проміряно й роздано селянам-біднякам, але та земля переважно була не оброблена через нестачу тяглової сили і посівного зерна.

На чергу прийшла посівна кампанія, під гаслом соціялістичного змагання, так зв. „соцзмагання", з таким розподілом, що Тернопільська область змагалася з Одеською областю. Насправді ж таке змагання годі було зреалізувати навіть з географічної причини. У тих двох областях змагались колгоспники, хто скорше проведе весняний посів, а також хто скорше збере врожай і виконає державний плян зернопостачання. Ценівська сільрада змагалась з Потіцькою сільрадою.

Це ще якось можна бодай для пропаґанди порівняти, але Тернополя з Одесою ніяк не можна було порівнювати. Коли на Тернопільщині ще віяло снігами, то на Одещині вже розквітали сади... Певна річ, що одеські колгоспники випереджували тернопільських „змагунів". Про це наперед знали обласні й районові керівники. Однак, щоб не залишатись у хвості, із сільради посилали посівні звіти в район, що селяни вже почали засівати поля ярими культурами, переважно горохом. А в дійсності селяни на Тернопільщині сиділи у своїх хатах і курили скручену в совєтську ґазету смердючу махорку. Коли ж надійшла весняна пора, час засівати землю, то в сільраді — на щоденних звітах у район — було майже все обсіяне. Таке математичне ошуканство відбивалось не на керівництві, а виключно на селянах-хліборобах: коли селяни виїжджали в поле засівати свіжу ріллю, тоді комісар Сачко, за наказом голови районового виконавчого комітету, скидав із возів насіння на вулиці, а селян примушував направляти сільські дороги. Тому люди почали вдосвіта виїжджати в поле, щоб чим скорше засіяти свою землю. Як не намагались засіяти всю землю, — більша частина скарбових і мазурських полів, розданих біднякам, так і залишились не засіяними.

У той час в дійсності ніхто й не думав продовжувати власну господарку, однак селянство жило надією і звертало свою увагу на воєнні події, що поширювались у Західній Європі. Засівали поближчі поля, щоб якось прохарчуватись. За необсіяні скарбові землі, а згодом і поля вивезених колоністів, яких не було чим і кому обробляти, — окупаційна влада загрожувала вивезенням „куркулів", нібито вони чинять саботаж і не допомогли біднякам обробити землю, з якої треба здати для держави заготівлю. Тому, твердили совєтські наглядачі, треба конче створити колективне господарство, щоб народ не зазнавав таких великих втрат (не держава, а народ!..).

Важко було уявити, які нові пляни опрацьовує комісар Сачко після посівної кампанії. Про все турбувався той дбайливий опікун народнього добра. Ще було далеко до жнив, а в сільраді вже лежав плян, за яким хілбороби мали здати державі хлібозаготівлю. В 1940 р. селяни мусіли віддати державі 340 сотнарів збіжжя, колективним порядком і то з прапорами тощо. Наказано всім активістам підготувати колективну зернозаготівлю: ценівчани мали виїхати із села всі разом, із головою сільради і совєтським червоним „флаґом", тобто прапором. У містечку Козові збудували заздалегідь великий дерев'яний барак — „маґазин для зернопоставки". При ньому селяни стояли в черзі вдень і вночі, бо не можливо було добитись до маґазину. Там працювало багато відборців, очевидно, козівських жидів. Коли хтось привіз не цілком висушене зерно, той мусів його сушити таки там, біля маґазину. Під натиском великої кількости зерна тандитне, нашвидку збудоване, приміщення, розвалилось і зібране збіжжя розсунулось поза його стінки. Після теплого дощу зерно починало рости. За це керівництво засудило будівельного інженера, хоча той і не мав часу, ані матеріялу, щоб збудувати міцніший маґазин. В дійсності провинилися керівники, котрі зігнали на один день 36 сільських громад для зернопостачання. Восени подібне повторилося із здачею картоплі, лише не звозили її до містечка Козови, а прямо до горілчаного виробництва в селі Будилів. З неї виробляли сотні цистерн алькоголю, яким заповняли сільську кооперацію.

В 1940 р., напередодні жнив, наказали примусову асекурацію-обезпечення, так зв. „держстрах" („державне страхування") від вогню. Того ж року стягнули також нібито „добровільну" державну позичку — „держпозичку третьої п'ятирічки", яку треба було обов'язково заплатити, зі страху перед репресіями. Державні „обліґації" коштували великі гроші. О. парох Стефан Стець не мав чим заплатити за ті обліґації в сумі 500 рублів, за те Сачко забрав у нього його власну бричку, очевидно, для себе, обіцяючи заплатити за його обліґацію. Не знаємо, що саме зробив Сачко з тією держпозичкою, але відомо, що він захоплювався-любувався своєю бричкою. Таке саме було з кіньми, котрих комісар Сачко набув задурно. За не цілих два роки той совєтський добродій доробився „посесорського панства", хоча прибув у село в благенькому сірачку. Були ще інші обманні обліґації, напр., „Осовіахіма", але ними обдаровувалось переважно сільських активістів і комсомольців. Селян покищо ними не обтяжували.

Пізньої осени 1940 р. покликали в червону армію десять молодих мужчин. Допризивниками займався військовий політрук, на прозвище Ціфер. Четверо з них були одружені: Антін Ухман, Данило Радій, Григорій Мартинюк, Іван Гунька. Того ж першого року арештовано 9 ценівських селян і четверо з них вже ніколи не повернулись, загинули десь у совєтській Азії. 10 мужчин подались із Ценева закордон. 8 українських родин комуністи вивезли на Сибір. У той час багато молодих мужчин жили півлеґальним життям: вдень ходили і працювали, як і всі інші, зате вночі спали у сусідніх хатах, а часто й на холодному горищі, на „стриху". На початку 1941 р. знову почали скликати масові мітинґи й вимагати утворення колгоспу. На мітинґу читали колгоспний статут, виступали з явними погрозами вивозу до Казахстану.

Однак, у серцях селян жевріла якась іскорка надії. Люди передчували недалеку зміну, спостерігаючи, що червоні визволителі поспішно підготовлялися до воєнного діла. Перш за все, почали будувати на прикордонній смузі воєнні укріплення. Помітний був рух війська, яке майже заповнило прикордонні ліси, села й міста. Все вказувало на те, що війна неминуча. В лютому 1941 р. почали будувати військове ле-

товище („аеродром") на Плотицьких полях, за яких 11 клм. від села Ценів, біля річки Стрипи. Тому гарячковому будівництву присвячували дуже багато уваги, однак, не занедбували й весняних робіт, арештувань та вивозу селян на Далекий Схід. Вже й комісар Сачко не скривав можливости війни між Совєтським Союзом і гітлерівською Німеччиною. В Ценеві розкопали приватне узгір'я, де були поклади твердого каміння. На тій каменоломні поставили до праці близько 150 гірників.

У квітні 1941 р. присуджено до вивозу чотири ценівські родини. Трьом родинам якось удалося втекти, вивезено тільки Марію Чаку, з двома малими діточками, котра не встигла скритись. Селяни повтікали, але їхнє майно забрав червоний режим і передав до колгоспу, частково до села Козівки, арешту до Кривого. Того ж 1941 р. на весні НКВД замордувало мого брата Василя Мартинюка. В той час большевицьке НКВД масово заарештовувало в селах і містах Західньої України молодих хлопців і дівчат, а їхніх батьків вивозили на Сибір. Тож треба було якось берегтись, щоб не потрапити в обійми червоного давуна. Заарештованих вивозили до большевицьких тюрем у Східній Україні, Бердичева, Кам'янця-Подільського, Проскурова, деяких вивезли аж до Одеси. Однак, багато в'язнів, які були в тюрмах Західньої України, себто в Галичині, під час відступу большевиків НКВД замордувало без суду, таки в тюремних підвалах. Масові арештування побільшували з кожним тижнем українське підпілля. Тому, напр., у Ценеві кишіло від політичних підпільників. Щождо праці, то на селян накладали такі великі норми, що їх не можливо було виконати. Того 1941 р. хліборобських обов'язків збільшилось удвічі, через скарбові й мазурські землі, крім того — селян зобов'язували вивозити каміння на згадане будівництво військового летовища. Кожний господар за нормою мусів обов'язково доставити не менше, як 4 кубічні метри каменю. Для „куркулів" тобто заможніх господарів, які не хотіли подавати заяв для створення в селі радісного колгоспу, наложили подвійну норму вивозу каменю. Все те доводило людей до стану розпуки й безраддя. Щоправда, в той час головою сільради був Василь Ребій, чесна й свідома людина. Але вищі режимні чинники по-

стійно його шантажували, дорікаючи йому, що нібито він на спілку з „ворогами радянського народу" сприяє різним саботажам, і погрожували масовим вивозом усіх ворогів „радянської влади".

Притиснені до берега ценівчани, а точніше увесь український народ Східньої України в'язав свої надії з неминучою війною Берліну й Москви. Навіть необізнаним з воєнним ділом впадали в око багато ознак воєнного приготування червоної армії. Як згадано, з шаленим поспіхом будували воєнні укріплення й летовища, підтягались і зміцнювались дивізії червоної армії на тодішній совєтсько-німецький кордон. Все те вказувало на близький конфлікт між двома, в той час ще дружніми, партнерами — червоним і брунатним. Хоча ворожі собі по крові, але по суті однакові імперіялісти. Оба партнери готувались до воєнного зудару. Одначе, большевицькі політруки про війну мовчали.

НІМЕЦЬКО-БОЛЬШЕВИЦЬКА ВІЙНА

Серед таких затьмарених обставин ударом дзвону пролунала вістка, яку виявив того пам'ятного дня ценівський опікун народній комісар Константин Сачко, що 22 червня 1941 р. розпочались воєнні дії між Совєтським Союзом і Націонал-демократичною Німеччиною. Він ще, як партійний володар закликав селян, щоб вони доложили всіх зусиль для оборони СССР, себто московської імперії XX-го століття. Ценівчани, а насправді увесь український народ обабіч річки Збруч прийняв ту вістку з певною надією, що війна принесе якісь політичні, а також і економічні зміни, дармащо ніхто не збагнув, в якому напрямку посунуться воєнні події. Про те ніхто в той час не думав, кожний чекав на війну, як на чудо спасіння у двадцятому столітті. Серед усього того страхіття вістка про війну між червоною Москвою і брунатною Німеччиною була радісною, надійною новиною, в першу чергу для молодих і старших підпільників. У той час менш підозрілі господарські двори були переповнені політичними підпільниками, молодшого й старшого віку, беручи до ува-

ги старших людей, які повтікали перед вивозом і скривалися у підпіллі.

В той час український народ, а зокрема деякі українські політичні провідники в'язали свої надії на Німеччину. Однак, ніхто нікому не давав ґарантії, куди саме посунуться фронтові дії, котра сторона виявить кращу підготівлю у воєнній стратегії. Але в перших днях війни большевицька червона армія почала масово кидати зброю й добровільно здаватись у німецький полон. Такий масовий перехід немов би запевняв український народ, що червона армія не спроможна воювати супроти німецьких мілітаристів завойовників. В тому декількаденному воєнному змаганні червоноармійці самовільно мандрували, хто куди хотів; вони добровільно віддавали сільським юнакам членам ОУН свою автоматичну зброю, іноді навіть ручні ґранати, мовляв, бери вона мені вже не потрібна.

Увечорі 24 червня 1941 р. втікав із села комісар Сачко. Сказавши „на добраніч" голові „сільради", він додав: „Ось тобі й війна, і може не доведеться більше побачитись"? Таке комісарове припущення додало певніших надій на відступ червоної армії із Західньої України.

Наприкінці червня 1941 р. поспішно ладувався до виїзду районовий партійний комітет („райпартком"), а за ним і виконавчий комітет („виконком"), фінансовий відділ, комсомольський відділ, і під кінець — всесильне НКВД.

На початку липня в селі з'явились виснажені, розгублені червоноармійці, в більшості української національности, котрі самі напрошувались до селян, щоб їх взяли на працю. Вони відверто проклинали совєтську владу й систему та говорили, що не хочуть і не мають за що воювати в червоній армії. В селі залишились 5 вояків на працю в самотніх жінок, котрих чоловіки не повернулися з польської армії (потрапили до німецького полону). Майже в кожному селі залишились по кілька вчорашніх червоноармійців. Але були й такі, котрі мали спеціяльне завдання: залишатись у запіллі німецької армії для партизансько-диверсійних дій. Вони були строго законспіровані, ніколи й нікому навіть не натякали, яке їхнє завдання. Коли ж 1942 р. з'явився на Волині большевицький генерал Ковпак, тоді вони вночі збирались гур-

тами і відходили в ковпаківські партизанські загони, нападали на селян, грабували харчові продукти, інколи й били українських селян. У той час провід ОУН був морально зобов'язаний організувати свою самооборону, проти різних напасників і грабіжників, ставлеників Москви чи Берліну. В ході боротьби самооборона перетворилась в Українську Повстанську Армію, УПА.

На початку липня 1941 р. німецька армія захопила містечко Козову, і тоді виявилось із записок НКВД, що вже був підготований масовий вивіз ценівчан на Сибір, а також, що в селі були запродані-зрадники: Марія Прусова, Ясько Карнас і Григорій Лопатка.

АКТ 30 ЧЕРВНЯ 1941 Р.

Про „Акт 30-го червня 1941 р." писало вже чимало авторів, і кожний з них підходив до цієї теми зі своєї точки зору. Не беремось розглядати Акт 30 червня 1941 р. в ширшому аспекті. Цей акт вже увійшов до історії українського народу. Тут хочемо згадати одне, серед яких обставин сприймали цей історичний Акт ценівські селяни, а точніше увесь український народ обабіч річки Збруч, притиснений большевиками до берега пропасти. Серед найбільш понурих днів, які знала історія Ценева, коли ще по селах і містах Західньої України, тріюмфували большевицькі органи безпеки НКВД, а гуртками ще пленталисъ самовільно червоноармійці, стрілою пролетіла радісна вістка, проголошення Акту. „Слухайте! Слухайте! Говорить Львів. Тут радіовисильня ім. Євгена Коновальця. Волею українського народу Організація Українських Націоналістів під проводом Степана Бандери проголошує Акт відновлення Української держави, за яку поклали свої голови цілі покоління найкращих синів України"

А дальше, Організація Українських Націоналістів, яка під проводом її творця, Євгена Коновальця, вела в минулих десятиліттях завзяту боротьбу за волю і державність, закликає увесь український народ не скласти зброї так довго, доки на всіх українських землях не буде встановлена суверенна українська влада. Ця небуденна вістка була такою зво-

рушливою, що від хвилювання у ценівських селян котились по обличчях рясні мов горох сльози. Народ спрагнений волі кидався в обійми, обнімав один одного неначе в найрадісніше свято Христового Воскресення! Молоді члени ОУН хапали за шнури церковних дзвонів і тріюмфально дзвонили. Так було в селі Ценеві, так було в усіх селах і містах Західньої України.

У Львові утворено українське державне управління з Ярославом Стецьком на чолі, яке заявило готовість підпорядкуватися українському урядові у столичному Києві. Після проголошення Акту, Князь Української греко-католицької Церкви св. п. Митрополит Андрій Шептицький, а також Митрополит Української Православної Церкви Волині Полікарп благословили Акт Національних Зборів і видали з того приводу окремі пастирські листи.

Того пам'ятного дня в селі Ценів немов би горе з радістю обнялось: вилазили зі своїх криївок молоді й старші підпільники, деякі з них називали цей день своїм воскресінням! Для всіх ценівчан цей Акт був днем тріюмфальної радости. Раділи всі, та й було чого радіти — оживала в людей давня козацька гордість і слава! На обличчях юнаків вимальовувалась горда усмішка і завзяття.

Того незабутнього дня на будинку „Народнього Дому" замаяв на вітрі український синьо-жовтий прапор. На придорожніх стінах господарських будинків зарясніло від написів: „Слава провідникові Українських Націоналістів Степанові Бандері!", „Хай живе Українська Держава"!

На вказівку краєвого провідника ОУН, бл. п. Івана Климова-Легенди, ценівський провід ОУН покликав до суспільно-громадської праці сільську управу під охороною сільської поліції. Такі управи творились по селах, районах та повітах, і всі були підпорядковані своєму українському проводові. Заки вони творились, як здавалося, вже у вільній Українській Державі, — ніхто не звертав уваги, як поставиться до цього німецький провідник „Третього Райху", які будуть обов'язки самоуправління під час німецької окупації? Все те залишалось на задньому пляні. Всі раділи відновленням Української Держави. Налагоджувалася власна влада. Поруч голови сільської управи, працював його секретар, а згодом і ко-

оперативна управа, яка тісно співпрацювала із сільською управою. Подивугідним було те, що ці молоді, творчі люди виявились настільки меткими, що за 24 години зуміли зайняти всі адміністраційні позиції по селах, містечках і містах, все було на своєму місці — складна адміністраційна державна машина починала урухомлюватись.

Ценівська сільська управа примістилась у „Народньому Домі", де за большевиків урядувала так зв. „сільрада". Пізніше канцелярію перенесли до приватної хати Івана Миськова. На початку німецької окупації ценівчани таки по-щирости бралися кожний до свого діла. Незабаром повернулись ті ценівські родини, які були за большевицької окупації по другій стороні тогочасного кордону. В селі не було й на показ німецького поліціянта чи представника, який підганяв би селянина чи заганяв би до спільного державного фільварку. Ценівський мужик відчув себе вільним господарем на своєму господарстві. В 1941 р., на початку війни, німці не згадували про державний податок, сплачуваний сільсько-господарськими продуктами. Це якоюсь мірою нібито давало запоруку, що німці не мають певного наміру окуповувати Україну й поневолювати український народ. Такими думками потішали себе не тільки молоді романтики, але й старші в селі політики. Очевидно, не в усе можна було вірити, що говорилось; скоро сувора дійсність почала виявляти щось інше, але пережиті за большевиків страхіття поневолі настроювали людей більш надійно до німецького окупанта.

Політичні обставини змінились на протязі кількох тижнів. Після проголошення Акту в Україні розпочались масові арешти й численні розстріли, а Степана Бандеру і Ярослава Стецька нацисти перевезли до концтабору в Саксенгавзені . . .

Коли ж фронтові бої посунулись швидким темпом на схід, до Бережан прибула німецька цивільна влада. Прибуло й ґестапо, і заарештувало повітовий провід ОУН Бандери, св. п. Михайла Семчишина „Дріт", Івана Гірняка-„Мороз", паню Коковську, Дзюника, а також ценівську громадянку Наталію Хоманчук-Пайончківську, яка працювала в повітовому проводі в Бережанах. Оминув цього арештування ценівський полі-

тичний в'язень Андрій Мандзій, який не був в той час присутній.

Не довго тривала українська радість. Шалений вихор скаженого німецького імперіялізму, з одного боку, і танки московських варварів з другого боку, столочили і знівечили чарівну квітку української волі. Але її коріння залишилося в українській землі, в душі українського народу. Нація поглибилася Актом 30 червня 1941 р. і прийде хвилина — українська воля зазеленіє, зацвіте квіткою й звеселить пахощами українську землю від Прип'яті по Чорне море. Цей спогад це наш поклін ідейному Зривові 30-го червня 1941 р. та його сміливим творцям. Це наш поклін і наше з глибини серця йдуче привітання тим борцям, які кривавляться дальше в боротьбі з московським наїзником за здійснення Акту 30 червня 1941 р...

НІМЕЦЬКА ОКУПАЦІЯ

Після приходу німецької цивільної влади відновлено знову „збірні громади" в тих селах, де вони були за польської окупації. Таким чином ценівська управа знову належала до „збірної громади" в селі Конюхи. Війтом цієї громади був свідомий українець Осип Марків, громадянин села Бишки. В той час війти збірних громад не мали права голосу, а про сільських солтисів нема що говорити. Вони були лише понищеними виконавцями наказів німецького загарбника-окупанта. Голів сіл перейменовано на польську назву солтиси, без права голосу, а навіть участи у повітових нарадах, бо в той час у повіті таких нарад і не було. Війти „збірних громад" майже стояли на струнко перед німцем, повітовим комісаром М. Крюґером, і мовчки слухали, а згодом відбирали різні безапеляційні накази і розпорядження, які потім переказували сільським солтисам.

З приходом німців була цілковито спаралізована вільна торгівля. Всі продукти щоденного вжитку фабричного виробу були знаціоналізовані, і тому розпочалась на широку скалю спекуляція і посилився чорний ринок.

Пізною осінню 1941 р. до Ценева приїхали німецькі ґестапівці і заарештували кількох молодих селян: Стефана Юськова, Івана Прийдуна-„Кубишеного" та інших, але по якомусь часі вони вийшли на волю, здається, завдяки польській слідчій таємній поліції. Треба зазначити, що німці дали на міські, а згодом і сільські постерунки українських юнаків, але слідчу поліцію так зв. „Крепо" обсадили партійними німцями і польською таємною поліцією (саме в тих поляків можна було викупити невільника за алькоголь і товщ).

Фронт майже без опору посувався на схід.

У село частенько навідувавсь комендант поліції Вольни. У нього можна було деколи випроситись, часто-густо — викупитись маслом, салом, яйцями, а в більшості „самогоном", який уже починали виробляти самі селяни. Після такого дарунку Вольни зникав із села.

На провесні 1942 р. новий окупант уже наклав „континґент" на сільсько-господарські продукти, головно збіжжя, товщ, м'ясо, мед, а згодом і на людей. У той час у Бережанах почав діяти відділ Українського Центрального Комітету, УДК, тобто Український Допомоговий Комітет, головою чи керівником якого був д-р Стецюк. При тому комітеті працювало бюро так зв. „арбайтсамт", яке відповідало за живий людський континґент. Ця інституція запотребовувала людей на різну працю до німецького Третього Райху. Вже на весні 1942 р. на село наклали такий робочий континґент: 10 людей мали б їхати до Німеччини на працю. В теорії ця людська квота була виконана на 100%, тобто солтис повідомив, кого уважав за потрібне послати на невільничу працю, однак у практиці поїхав лише Стефан Камінський, — всі інші категорично відмовились їхати. Батьки тих дітей накинулися з лайкою та прокльонами на солтиса, мовляв, нехай він посилає своїх дітей на чужину, а не наших! Так відважно, по-революційному поставились батьки супроти вимоги німецької влади. Але солтис якось викрутився й не допустив до ґестапівського насильства, так що нікого з тих людей силою не вивезли до Німеччини.

Проминуло перше півріччя під німецько-гітлерівською окупацією. На початках була якась надія на краще майбутнє українського народу, в так зв. Новій Європі. Але надії не

справджувались. Друга світова війна потрясла основами сільсько-господарської системи, докорінно зруйнувала стару методу збуту сільсько-господарських продуктів на вільних ринках, фактично зліквідувала й міські торговиці, де збували тварин та домашній дріб. Започаткована большевиками ліквідація вільної торгівлі тривала і з приходом німців, погіршуючись з дня на день. Не було де набути нового сільсько-господарського, а згодом і рільничого знаряддя, не було чим направити старого.

У воєнному часі селяни не мали ніяких фінансових прибутків, і тому пустились на карколомну спекуляцію сільсько-господарськими продуктами: м'ясом, товщем, борошном та „набілом" (молоком, маслом, сиром). Коли ж і ті малі запаси вичерпались, селяни почали продукувати на велику скалю саморобний самогон — варили з картоплі смердючу „горілку", на яку в Генеральному Губернаторстві було дуже скупо, а німці, спрагнені алькогольних напоїв, ласо накидалися навіть на той самогон. Тим самогоном селяни часто-густо спершу обганялись від німецької напасти, а згодом почали ним торгувати, не дивлячись, що інколи потрапляли під поліційні облави. Самогоном були залиті міські каварні й ресторани, з ним їздили до Львова, Тернополя, інколи й до Кракова. Його міняли на речі фабричного виробу, необхідні в господарстві, якщо не було змоги їх купити на тодішньому ринку. На проїжджих залізницею німці робили облави, відбирали самогон, продукти іноді куплені речі, а їх самих заганяли, немов череду, в порожні вагони й вивозили до Німеччини, на важку невільничу працю. Та навіть і тоді ота вонюча самогонка не раз рятувала людей від жорстоких побоїв, а інколи й від гіршої німецької напасти. Самогонку гнали без жодної контролі, тому її не бракувало майже в кожній селянській хаті.

Серед таких обставин настрої й погляди населення на національну і соціяльну справедливість, яку пропаґував Гітлер у Новій Европі почали змінюватися з дня на день. Німецький фронт на сході посувався переможно вперед, але в запіллі відділи „шуцполіції" і жандармерії були за слабі, щоб усе взяти під контролю. Вони скупчувались у містах, а в селах не було нікого. Поволі селяни таки взялися господарювати,

в тому сприяла відсутність чужого поліціянта, котрий завжди наганяв ляку на нашого селянина й диктував, чи радше контролював його свобідну волю та ініціятиву в його господарстві, паралізуючи його самого, і його господарство.

Тепер селяни відчули себе нібито більше вільними господарями на власному господарстві. Вони жили і працювали, не бачачи в селі до 1942 р. німця-колонізатора. На весні 1942 року ценівчани обсіяли майже всі свої поля ярими культурами, які були занедбаними за совєтської окупації. Однак, на якісь політичні зміни не було ніякого вигляду.

На нашому, українському політичному фронті революційна ОУН під проводом Степана Бандери, невідступно відстоювала „Акт" 30 червня 1941 р. відновлення Української Незалежної Держави. Однак, в той час приходив до політичного голосу Український Допомоговий Комітет УДК. Очевидно, селяни малощо розумілися кому, тим більше, якими засобами цей комітет допомагає? Бож в тому часі на селян рільників німецька окупаційна влада наложила примусову данину на сільсько-господарські продукти, так зв. континґент, який селяни безапеляційно мусіли здати.

Незабаром, німецькі ґестапівці, тобто спеціяльні відділи німецької поліції почали бити палками українських селян за невчасне виконання наложеного на них континґенту. Поведінка німців зокрема до селян не виправдувала в ніякому відношенні надій на краще майбутнє українського селянина, а точніше українського народу. Це вже зневірювало селян до німецького загарбника, окупанта. В той час революційна ОУН у своїх летючках, які розповсюджували по селах підносили голос протесту супроти окупаційної німецької влади, за насильство й грабунки українських селян. Під час німецької окупації в селі не було української газети, за вийнятком офіційного пресового органу УДК, що виходив у Кракові, за редакцією Бориса Левицького, а згодом Михайла Хом'яка „Краківські Вісті". Вісті можна було купити в місті. У Вістях час до часу напоминалось українців, щоб зайво не дразнили німців під час воєнних операцій, а після війни „якось Бог дасть?"... За селянською приказкою: „надвоє баба ворожила, або вмре, або буде жила". Натомість генеральний губернатор Франк ще 12 квітня 1940 р. на засіданні ке-

рівників відділів у Кракові говорив: „Він (генеральний губернатор) не допустить до створення великої організації української спільноти. Дальше Франк говорив, однак можна б для більшої кількости українців зорганізувати рід самодопомоги".

12 вересня 1940 р. на засіданні керівників Генеральної Губернії Франк сказав: Ми переконані, що на думку багатьох українців, Генеральна Губернія є одним із факторів, яким доля призначила повернення Великої Української Держави. Однак, не зважаючи на те, що українці є приятелями німецького народу, але вони не є його довіреними приятелями. Піддержуйте найкращі відносини з українцями, але завжди задержуйте потрібну відстань. 11 березня 1942 р. Франк на засіданні уряду Генеральної Губернії говорив: „На територіяльну проблему в Генеральній Губернії треба дивитися тільки з однієї точки погляду, — що вона призначена остаточно на терен повторного німецького поселення. Розуміється, це буде можливе тільки тоді, коли з бігом часу усунеться звідтіля чужі національности поляків і українців. Такі відомості подав у „Свободі", з 1-2 жовтня 1976 р. д-р Володимир Гординський.

Взимку 1942 р. на східньому фронті сильні морози завдали німецькій армії більших втрат, як совєтська армія, але німці ще були в силі успішно продовжувати фронтові дії, хоч і повільнішим темпом, посувались на схід, а про їхній поворот ніхто не думав. Селяни більше журилися, де набути шматок волової шкіри, щоб пошити зимові чоботи.

Все ж таки сільські гарбарі незабаром винайшли спосіб, як можна виправляти волову шкіру на чоботи, однак, не могли її виробити на споди, тільки на верхню частину. По селах почали варити своє мило для прання білизни. Курці вирощували тютюн-„бакун", самосад, і чадили ним, неначе льокомотива. Залишені большевиками танки сільські механіки розмонтували, і то без жодних механічних приладів, звичайними кліщами. Танкові мотори використовували для молотарок, перевозячи їх від господарства до господарства — вимолочували, немов на глум, своє збіжжя, щоб віддати накладений новим окупантом збіжевий континґент. Аж дивно було, звідкіля серед селян взялись ось такі спритні винахідни-

ки? Це явище можна пояснити хіба тим, що селянин зміг проявити вільну ініціятиву без переслідування збоку чужої, ворожої поліції. Вже згадувано, що у 1942 році на хліборобів наклали збіжжевий, м'ясний і медовий податки-континґенти. Повітові німецькі бюрократи не були ласкаві потрудитись і вичислити морґовий континґент, вони накладали на кожне село загальну кількість. У 1942 році ценівська громада мала й мусіла віддати 3.500 сотнарів збіжжя, 120 сотнарів м'яса, 20 сотнарів меду. Сільська управа мусіла сама розділити ті сотнари на поодинокі господарства, а радше поділити їх на посівну площу, тобто на морґи. 1942 року континґент становив по 75 кг. зерна від кожного морґа землі, без узгляднення, чи він оброблений, чи ні. У 1943 році континґент був значно побільшений, тоді вже загальна кількість становила: 4.700 сотнарів збіжжя, 150 сотнарів м'яса і 50 сотнарів меду, жита 1.200 сотнарів, пшениці 1.000 сотнарів, а 2.500 сотнарів ячменю і вівса.

На початку 1942 р. німецькі творці „Нової Европи" зачинили всі малі млини, в яких селяни раніш мололи зерно на муку. Працювали тільки більші млини, де мололи для міських пекарень і ресторанів. Населенню видавали млинарські „бецуґшайни", тобто дозволи, на яких виразно сказано, скільки дозволяється змолоти на дорослу людину і скільки на дітей протягом року. Ці „бецуґшайни" видавав голова сільської управи, але копію відсилали до „ернерунґс-штелле" тобто до відділу харчування. За ці посвідки суворо відповідали голови сільських управ. Добре відживлені німці вважали, що для прожитку українського селянина вистачить 400 грамів хліба денно, коли наш селянин жив виключно хлібом і молоком, і потребував щодня не менше як 1.000 грамів хліба та близько дві кварти молока. В цьому випадку селяни, не маючи в селі поліційної контролі, давали собі раду. В Ценеві стояв нечинний, через відсутність пального, великий моторовий млин. Селяни старались роздобути кілька літрів пального, потім уночі керівники млина пускали в рух машинерію і мололи зерно на муку, без німецьких „бецуґшайнів" Хто ж мав такого „бецуґшайна" від сільської управи, той їхав до великого млина, беручи з собою зо дві літри самогонки і кілограм товщу для мельника, а тоді вже молов

удвічі, інколи й утричі більше зерна, ніж дозволяв „бецуґшайн". Бідніші селяни мололи в малих млинках, які стояли вдень, затс вночі млинові камені не стихали . . Ситий німець не міг змусити нашого дядька голодувати, — українці шукали і використовували сприятливі нагоди для забезпечення власного прожитку з родиною.

Не краще стояла справа з опаловим деревом. У наших лісах його вистачало, але все було на „бецуґшайни", і не так то легко було їх дістати. Тому ближчі до лісу селяни вночі їхали в ліс, зрубували грабові дерева, ладували їх на сани, і так без „бецуґшайну" та грошей (так зв. безплатний видаток) привозили паливо додому й огрівали взимку хати.

З початком 1943 року на фронті німцям ішло, як — за висловом наших людей, — з „Петрового дня". Фронтове щастя радикально змінилося. Початкові успіхи німецької армії почали пригасати, а потім остаточно змінились на некористь німецького вояка. Східній фронт тріщав. У лютому 1943 р. німецька армія опинилась у смертоносних кліщах, у Сталінґраді, генерал — Павлюс потрапив у оточення московської „сибірської армії". Певно, що фронтові штабові стратеги вже бачили програну війну на сході, але запілля, „з фюрером на чолі", не бажало визнати поразки і вимагало кривавитись далі. У зв'язку із „Сталінґрадською трагедією" німецький вояк почав зневірюватись і навіть бунтуватись, а згодом з'явилося й дезертирство в німецькій, ще не цілковито розгромленій, армії. На весні 1943 року почали шибатись по селах різні військові недобитки з-під Сталінґраду.

До Ценева припленталось кількох німецьких шибайголів-напівдезертирів. Вони самовільно забирали харчові продукти, яйця, товщ та самогон. Один із них зайшов на загороду Семена Корника, котрий тримав злого собаку, щоб не допускав сторонніх людей на подвір'я. Підпилий німецький волоцюга вистрілив у собаку запальним набоєм, від якого загорілась копичка соломи, під якою сховалась тварина. З копички червоний півень перелетів на стайню, а згодом і на хату Стефана Біловуса та інші будинки! Злочинці зникли з села. Збіглись селяни і погасили вогонь, але погорільці не одержали ніякої допомоги для відбудови. Хоча в наших

лісах не бракувало будівельного матеріялу, однак німці зберігали його, мабуть, для себе . . .

Коли німці побачили, що втрачають родючі землі України, житницю Европи, з кожним днем відсуваючись на захід, тоді німецькі адміністратори Дистрикту Галичина, щоб заповнити німецькі засіки українською пшеницею, наклали значно вищий від попереднього (1942-го року) збіжжевий континґент, не забуваючи й про працездатний континґент, на який висилали українську молодь. На весні 1943 р. голові сільської управи наказано вислати з села, і то негайно, 80 молодих людей до Німеччини на індустріяльну та сільсько-господарську працю. На жаль, тоді не було місця на якісь комбінації, і з села таки поїхали, здається, десять молодих дівчат. Тямлю ще кілька прізвищ молоді: Варвара Юськів, Марта Михалішин, Марія Решітник, Параскевія Баран, Микола Павлюсь, Анастазія Ковадло та інші. Багато не з'явились до виїзду. Молоді хлопці, призначені на вивіз до Німеччини, пішли у ліс, в ряди самооборони, з яких формувалась славна Українська Повстанська Армія, УПА. Урядові німці не були задоволені з такої мінімальної кількости вивезених, але чомусь не робили великого шуму. У зв'язку з цим все таки заарештували волосного війта в селі Плауча Велика, Василя Миськова, і його секретаря Івана Атаманчука. По якомусь часі вони вийшли на волю.

Після того до села приїхав із Бережан п. Кіналь, так зв. „марк-ляйтер", і поклясифікував та понумерував у селі всю худобу, включно з поросятами. Ця клясифікація звалась „кульчикуванням", бо той „майстер" чіпляв до вух тварин пльомбу, названу кульчиком. Тоді вже не можна було зарізати чи заколоти тварини для власного харчування чи продажу м'яса. Раніше селяни могли без контролі різати тварин, м'ясо продавали чи самі споживали, а шкіру виправляли й шили з неї чоботи. Все це відпало після цього кульчикування. Все ж таки селяни, однак, давали собі раду та не без кпин говорили, що незабаром німці почнуть кульчикувати навіть курей і качок.

Восени 1943 р. німецька армія, відступаючи, наближалась до Збруча. Ценівчани не поспішали здавати збіжжевого континґенту, будували всякі сховища й ховали збіжжя на

чорну годину. Німецькі фронтові вояки майже відверто проклинали війну й рвались додому, як вони казали — „нах гаймат". Але ж партійні бюрократи, розгодовані українським хлібом та „шпеком" (салом), не радо годились покидати галицьке майно, яке вони безкоштовно набули. Вони за ним прямо дуріли й хотіли конче все забрати з собою. Збіжжевим контингентом були заповнені в Бережанах майже всі більші міські будинки, навіть будинок окружного суду, однак для німецького окупанта все ще було замало. Німці доміркувались, що відсотково контингент не був своєчасно виконаний. За таку неточність німці почали застосовувати поліційні насильства. Тоді вже безперервно німецька „шуц-поліція", а згодом і ґестапівці гасали по селах, можливо, менше за контингентом, а більше, щоб напихати власні кишені всяким селянським добром. За такі грабунки цивільного населення деякі німці потерпіли від вояків УПА.

Німцям падала в очі селянська народня ноша — жіночі вишивані сорочки, запаски, корсетки, жупани, обруси, пошивки, рушнички, різьблені касетки, навіть доморобне полотно. При різних контингентових оказіях „шуц-поліція" ладувала свої валізки й посилала вишивки до Німеччини, без сумніву, додому. Такі „шуц-поліцаї" не забули відвідати людей і в Ценеві. Вони приїхали, вже трохи підхмелені самогоном, до канцелярії сільської управи і застали там кількох людей, котрі працювали над обчисленням контингенту. Ґестапівці наробили крику-шуму, мовляв, вони сидять у канцелярії і не везуть контингенту — і почали поголовно всіх бити палицями. Важко побили довголітнього кооператора Василя Пайончківського, голову сільської управи Петра Чаку, його секретаря Степана Орлевича та інших. Після такої пам'ятної „нагороди" німці подалися в село. Побачивши їх, перелякані люди почали втікати без попередження, куди кому дорога лежала: декотрі на город, інші в поле, а дехто й ген до ліска. Творці „Нової Европи" поблукали по селі, не стрінули вже нікого, щоб пригадати контингентну данину і виїхали з села.

Дійсно, в той час була чимала залеглість у м'ясному податку. У воєнному періоді майже ніхто не плекав тваринного молодняку; що ж було виплекане за польської окупації —

селяни частково здали на всякі совєтські м'ясозаготівлі, на німецький континґент, а трохи порізали, м'ясо продали чи самі спожили. На початках голова сільської управи призначав м'ясний континґент на господарства, що мали по кілька штук рогатої худоби, і так якось латали ту біду — за совєтської влади м'ясопоставку, а за німців м'ясний континґент. Такого правила притримувалась сільська управа до осени 1943 р.

Восени 1943 року не тільки німці, а й наші сільські дядьки бачили німецьку поразку на східньому фронті. Не було сумніву, що німці провалились зі своєю видуманою „Новою Европою" Німці про це знали багато більше, ніж наш бідолаха-селянин. Тому німецькі кандидати на мільйонерів на землях України почали безоглядну воєнну реквізицію селянської худоби. В село прибуло декілька німецьких „шуц-поліцаїв", пригнавши з собою й кількох українських поліцистів. На громадському пасовиську паслись селянські корови. Прибулі поліціянти, без ніяких пояснень у сільській управі, подались на пасовисько і без відома власників зігнали всю худобу на подвір'я Івана Миськова, в хаті якого приміщувалась канцелярія сільської управи. Німці не питали, чия то худоба, ніхто не цікавився, чи є в цих селян одна чи більше голів рогатої худоби. Селяни зчинили крик, та ні крик, ні прокльони не мали жодного впливу на всевладного німця. Голова сільської управи не мав голосу. Оця німецька „коров'яча бриґада" забрала й мою, вже останню коровину. Коли я прийшов до канцелярії та почав пояснювати, що це вже остання моя коровина, вони почали з мене насміхатись, мовляв, „рускій має багато колгоспних корів і він напевне тобі молочнішу приведе"... Ті реквізитори уже мали добрий гумор, а що ще більше підсилювали його самогоном, то мені таки пощастило забрати у них з-перед носа свою останню корову. За моїм прикладом поспішили й інші селяни, і за 20 хвилин з чималої череди залишилось не більше, як 10-15 голів, а все інше люди розігнали. Другого дня раненько прийшов до нашої хати присланий український поліціянт і хотів таки забрати корову, однак я вперся і не віддав.

Пізньої осени чи радше на початку зими 1943 року почався перехід частин Української Повстанської Армії зі сто-

рони Волині в Карпати. Через село переїжджали менші й більші групи добре організованих вояків. Не раз вони перебували в селі по декілька днів. У багатьох випадках селяни давали своїм воякам і старшинам підводи й перевозили туди, куди вони бажали, чи куди їм наказано їхати. Такий перевіз у той час вимагав немало зусилля, інколи наганяв багато страху, а декому коштував навіть жертви власного життя.

Фронтові дії відбувались тоді над Збручем. Німці зазнавали великих втрат в людях і в технічному виряді. У лютому 1944 р. червона армія оточила німецькі частини в Тернополі. 7 березня німцям ще вдалося вирватись з більшими втратами з того тісного персня і зайняти бойові становища над річкою Стрипою, зайнявши такі села: Плотича, Денисів, Купчинці і ген на схід, до міста Броди.

Контингентові напасті тоді вже притупились. Німці поспішно вивозили на захід збіжжя з міських будинків та магазинів, а також все з кооперативного „Союзу", кудись на захід. Безрадно в селі метушилось селянство, не знаючи, що діяти. Люди ховали дещо зі свого зерна на весняний засів та для власного прожитку. Селяни вже знали, що східні „визволителі" ще голодніші від західніх „визволителів". Совєти були вже заледве 10 клм. від села Ценів.

Саме в той час німці на швидку руку почали монтувати в Галичині другу так зв. „Галицьку Дивізію", до якої майже ніхто не хотів вступати. Тому німці почали робити нічні облави, переважно на молодих мужчин, і заганяли людей силою до тієї дивізії; хто ж рішуче відмовлявся, таких вивозили до Німеччини на важку працю в індустрії, під бомбами західніх союзників. Щоночі в якомусь селі чи у кількох селах відбувались такі нічні облави на мужчин. Спочатку такі облави мали деякий успіх, однак в короткому часі ті заходи стали майже безуспішними. Молодші мужчини та юнаки ночами ховались по заздалегідь приготованих сховищах. Тому німці застосовували нову методу: вночі облягали село, чи тільки якусь частину, і терпеливо чекали ранку, а раненько, коли Божий люд брався до щоденної праці, — налітали немов хижі орли на селянські загороди й ловили молодих, інколи і старших мужчин, включно з недоростками. 5 травня 1944 р. відбулась така облава на село Ценів. Тоді

зловили 105 мужчин. Декотрим вдалось утекти, а інших розділено на дві групи: підростків і старших погнали копати фронтові окопи, а близько 70 мужчин вивезли на захід. Чимало з них таки зголосились до „Дивізії Галичина", більшість же поїхали до „Третього Райху", щоб не потрапити на той світ.

Незабаром після цієї облави, до Ценева прибула німецька обозова частина, яка постачала на фронт харчі, а може й інші фронтові матеріяли чи амуніцію. Військо розташувалось у селі. Військові вози були замасковані на селянських подвір'ях, коні — у стодолах, вояки — в хатах. В тому обозному війську було більше чужинців як німців, зокрема багато калмиків, узбеків та азербайджанів. Усі вони плинно розмовляли російською мовою, що не була для них усіх чужою. Команда обозу складалася з німецьких старшин, а перекладачами були справжні москалі та узбеки. Ті азійські вояки поводились у селі як звичайні, невільничо-безправні люди, більш культурно від німецьких вояків та „шуц-поліцаїв". Чужинні вояки між собою розмовляли по-російському, інколи своєю рідною мовою. Побачивши наших західньоукраїнських селян, наш одяг, господарські забудування, які творились впродовж століть, — вони називали селян „буржуями". Селяни пояснювали їм, що багато вже чого бракує, понищене війною та совєтськими „визволителями". Чорноокі досить привітні узбеки сміялись і запевняли, що селяни щойно побачуть „щасливе життя", коли потраплять під керівництво сталінського режиму, які тоді у них будуть матеріяльні засоби та будівлі . . .

Старші віком німецькі „вермахтовці" проклинали війну, інколи й самого „фюрера" Гітлера. Вояки майже щоночі виїжджали під фронтову лінію з якимсь військовим вантажем, ранком поверталися у села. Декотрі з них були поранені, мабуть були й убиті, бо не всі повертались на свої квартири. Військова німецька моторизація у багатьох місцях була малочинною, подекуди й зовсім завмирала через відсутність пального, головно бензини.

Зловлені селяни, котрі копали вночі фронтові окопи, за якийсь час повернулись додому, лише два малолітні хлопці

зазнали поранень: Григорій Лопатка в ногу, Степан Сута — в руку, з відтятим пальцем.

**
*

14-го червня 1944 року відбулась чергова нічна облава. Нею командував ляйтенант Круцкі, котрий кватирував таки у моїй хаті. Тієї пам'ятної ночі німці з чорноокими узбеками зловили 37 ценівських мужчин, між ними забрали й автора цього спогаду. Не всім нам судилась однаково доля. До мене доля ніколи не була особливо прихильною. Мені постійно доводилось важко змагатись за власне існування. І в цьому випадку моя доля не була скупішою від попередніх — вона була справжньою мачухою.

Коли мене привели ті азійські чорнобривці до „Народнього Дому", я побачив там поручника Круцького, підійшов до нього й почав просити, щоб відпустив мене додому. Він запевнював, що все буде гаразд, але змусив мене поїхати до полковника їхнього обозу. Двох чи трьох старших віком мужчин відпустив додому. Полкова кватира була в селі Дібща, за 7 клм. від Ценева. Отож, нас семеро посадили на військове вантажне авто й повезли до полковника, котрий з цікавістю нас оглянув, а згодом службовий старшина для чогось записав собі наші прізвища. За яких 15-20 хвилин полковник покликав кремезного юнака Романа Банака й залишив його біля себе, в селі Дібща. Нас шістьох односельчан та кількох із села Криве і Дібща, знову посадили на вантажне авто й повезли до Бережан, де запровадили до дерев'яного бараку, збудованого німцями на швидку руку для континґентового магазину, на міській торговиці. У ньому уже не було збіжжя — стояла порожня, залишена напризволяще шопа. У тому бараці ми якось перебули ніч. Раненько наступного дня повели нас на залізничний двірець і повезли, без снідання, до Львова. І знову ми гуртом перебули ніч, на Підзамському двірці. Але у Львові нас було вже до 600 мужчин. Другого дня зрання кілька пань із Українського Допомогового Комітету принесли нам по одній булочці та по горнятку чорної кави. У Львові були вже мі жнами й молоді інтеліґенти. Після тієї ситої, з паленого ячменю, ерзац-кави, яку тоді подавали на-

віть у вибагливих міських кав'ярнях чи ресторанах, нас повезли поспішним потягом до Кракова. Всі двері нашого транспорту були щільно зачинені. Зупинились у Кракові на світанку. Там українські сестри-законниці принесли нам чорну каву й маленькі канапки, посмаровані німецькою мармеляду, і подавали те через вікно, бо дверей вагонів не відчиняли. Декому пощастило дістати глечик такої кави, але багато її взагалі не дістали. По такім „харчуванні" ми від'їхали до Кірчбавну. Не пригадую, скільки часу ми туди їхали.

В Кірчбавні запровадили нас, немов якусь череду овець, до військових конюшень, у яких не було нічого, крім кам'яної долівки, на якій лежали купки перетертої на порох вівсяної соломи. В цьому поросі, без жодного накриття, мучились люди, звиваючись, неначе червяки. Годували нас якоюсь „ґемізою" (городовиною), і то лише раз денно, без шматочка хліба: увечорі давали кілька декаграмів чорного, немов земля, хліба та чорну, з паленого вівса, ерзац-каву.

Серед таких обставин німці тримали люрей неначе отару, близько 6.000 українців з Бережанщини, Підгаєччини та Зборівщини. Після двох чи трьох днів перебування в цьому рухливому таборі в Кірчбавні, до якого майже щодня привозили більше й більше людей, мені пощастило стрінути односельчан, вивезених ще 5 травня 1944 р. Від них я довідався, що Кірчбавн — це переходовий табір і що тут формується „Дивізія Галичина". Впродовж п'ятитижневого мого побуту в цих німецьких конюшнях багато молодших мужчин таки зареєструвались до „Дивізії Галичина", очевидно, не з якимось сантименталізмом чи холодним розумом, а просто-напросто, щоб вирватись із тієї осоружної конюшні. Котрі пішли до „Дивізії", їх таки в Кірчбавні мундурували і негайно вивозили, правдоподібно до Гайделяґру, на військовий вишкіл. Натомість звідти привезли старших віком мужчин, колишніх вояків, учасників Визвольних Змагань. Коли почали формувати першу „Дивізію", вони поспішили до її лав, однак були вже не в силі виконувати військову службу.

Через п'ять тижнів усіх, котрі не пішли до „Дивізії" і котрі були нездібні виконувати військову службу, розвезли на важку працю по „Третьому Райху" 250 українців привезли до Берліну, на мозольну індустріяльну працю. Тямлю, що

другого дня вранці ми вже були у Франкфурті над Одрою. Наступного дня в обідню пору нас виладували у Берліні, на Шпандав-вест. Погодували нас таки на двірці якоюсь каламутною водою, так зв. „баландою".

Довкруги залізничного вузла Шпандав-вест у Берліні видніли сотні фабричних димарів, з яких жбухали клуби чорного диму, всуміш із вогнем. Внутрі тих будівель кувалась доля злощасного „Третього Райху" Біля самого двірця стояли якісь давні будівлі, які берлінська влада обернула в невільничі табори-ляґри „Дівак". Там ще мучились декілька тисяч виснажених кістяків „російських полонених". Отож і нас, новоприбулих українців, запакували в чотириповерховий будинок у тім таборі. Вночі, щоб нас привітати, налетіли ескадри альянтських літаків. Зчинилась метушня. Всі полонені, котрі ще могли піднятися на ноги, зривались і виходили на подвір'я свого новоевропейського невільничого табору. Ті, котрі уже не могли іти, байдуже лежали на своїх лежаках і чекали на швидкий кінець нелюдським терпінням.

Під час повітряного алярму (сполоху) ми, новоприбулі, також виходили на подвір'я, але не знали, куди саме треба податись. Стало цілком темно, все освітлення погасили, та ми якось прямували за кроками тих виморених кістяків, які ще рухались, спрагнені життя. Всі вони, і ми з ними, розлазились і розбігались в пітьмі по якихось рівчаках, що мали назву „бункри"

Другого дня старші віком люди з військовими виказками, як звільнені від служби вояки, запротестували перед керівником табору, „ляґер-фюрером" майором Генріхом Тітріх (він втратив руку на східньому фронті, і знав дещо про українців). Вони запитали, чого це українців кинули між російських полонених! У відповідь майор Тітріх заявив, що він нічого не знає про нас, як українців — за транспортовими документами ми були „русскімі". Очевидно, таке ставлення до українців, і то свідомих галичан, обурило колишніх вояків. Вони, не гаючи часу, поїхали до Берліну, до голови Українського Допомогового Комітету д-ра Луцького. Наступного дня прибув до нас мґр. Варяниця й полагодив справу так, що частину нашої групи вивезли кудись на захід, здається до Ваймару, а другу, кругло 135 людей, завезли до дезинфек-

ції й поселили в іншому таборі — Ґросегалля, за 7 клм. від Шпандав-вест, між різнонаціональними групами.

Цей табір стояв серед якогось невеликого лісу, був обведений довкруги колючим дротом, із входовою брамою. При брамі в поліційному будинку швендяло біля сотні німецьких партійних поліціянтів, у партійних уніформах, з буквами „С-Д", тобто Зондер-дінст. Табір складався з 16 будинків. Кожні два будинки мали свою кухню. Крім того, адміністраційні будівлі, ґаражі та шпитальний будинок, — все це займало до 20 квадратових кілометрів. Поблизу табору був другий, у якому жили англійські полонені вояки, але вони не виконували жодної невільничої праці. Наш табір був заповнений людьми різних національностей: були французькі полонені вояки, бельгійці, голляндці, італійські „Бадольянці", поляки; з цивільних каторжників тут були: українці зі Східньої України, котрі носили на рукаві „ОСТ", українці-галичани, чехо-словаки, були також мадярські (угорські) юнаки з „Люфт-ваффе" — протилетунської артилерії.

Зі мною в цім таборі перебувало ще трьох односельчан: Григорій Кравець, Теодор Вихрущ і Теодор Розп'ятковський. „Ляґерфюрер" був відставний капітан летунства, немисливо горда особа, його заступником — самолюб-чех, також несимпатичний, прикрий для людей усіх інших національностей. Увесь адміністраційний таборовий апарат був переважно в руках чехів. Вони почували себе панами ситуації. Хоча табором завідував німець, крайній расист, все таки чехи вміли його обмотати й мати для себе найбільше привілеїв. Українців-галичан було замало, щоб обладнати свою, українську кухню, як її мали українці зі Східньої України. Харчів у тій кухні було мало й низької якости, але молоді українські ризиканти насправді в ній мало харчувались, — вони щоночі пильнували летунського налету і тоді, коли все живе ховалось до криївок-„бункрів", уламувались до споживчих крамниць, забирали хлібні та м'ясні німецькі картки, — і потім жили, як підпільні королі. Натомість галичани забігали до їхньої кухні за „репетою". Спочатку українців-галичан приділили до чеської кухні. Чехи виявились, на жаль, не менш еґоїстичні за німців, вони самовільно кривдили українців. Проти такої сваволі ми запротестували, і тоді нас перевели

на бельгійсько-голляндську кухню, у якій були майже всі рівні.

З бігом часу кількість українців-галичан зменшувалась. Декотрих кудись вивезено, а декотрі, молодші, пішли до „Дивізії", щоб швидше вийти з цього смертного табору. В березні 1945 р. із 135 залишилось заледве 80 наших земляків. Коли я потрапив до цього смертного табору, восени 1944 р. тут було приблизно 9.000 осіб, чи радше — ходячих кістяків. Кожний його мешканець мав своє порядкове число, із світлиною. Моє число було 3.111. Очевидно, ми тих чисел не носили на видних місцях, але так, під числами, були зареєстровані окремо східні европейці, а окремо західні.

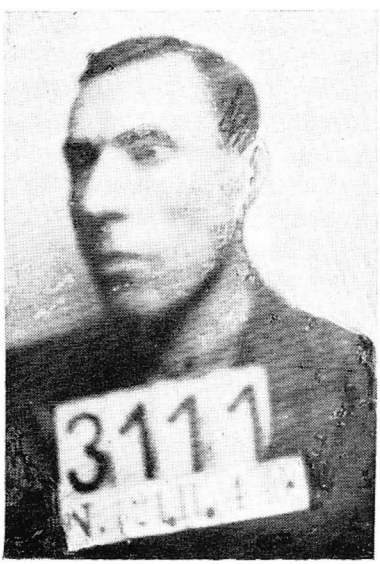



Іван Мартинюк, під час побуту в німецькому невільничому таборі „ляґрі", Гросегаля, поблизу Берліну, в 1944 р.
Вояк Української дивізії „Галичина" Роман Мельник, 1944 р.

У тому незабутньому таборі довелось пробути до 7-го квітня 1945 року. Саме в святковий день Благовіщення совєтські скорострільні-кулемети вже грали на передмісті східнього Берліну вічную пам'ять „Новій Европі" і „Третьому Райхові". Тоді я на власну руку подався циганськими дорога-

ми на захід. Це був великий риск, бо в таборі не було тоді помилування, там ще далі існувала невільнича німецько-гітлерівська деспотія.

ТРЕТЯ СОВЄТСЬКА ОКУПАЦІЯ

Совєтська армія окупувала Західню Україну в 1944 р. Фронт від 9 березня до 22 липня стояв над річкою Стрипою. За той відносно короткий проміжок часу чимало людей втекло з підфронтових сіл. Вони розповідали про ставлення комуністів до українського населення в тих місцевостях, які зайняла червона армія (в той час уже перейменована на „совєтську армію"). Втікачі розказували, що політруки в окупованих селах негайно мобілізували в армію всіх молодших мужчин, навіть неповнолітніх хлопців. У липні 1944 р. німецька фронтова лінія над Стрипою під сильним натиском совєтської армії заламалась. Тоді большевики втретє захопили майже всі райони Західньої України, а відтак Польщу, Чехо-Словаччину, Болгарію, Мадярщину та східню частину Німеччини.

Після закінчення Другої світової війни мені пощастило стрінути людей, які були в Ценеві до 1947 року. Вони оповідали про тодішні події, про все, що діялось не лише в одному селі чи місті, а на всій території Західньої України від 1944 до 1950-их років. З приходом совєтської армії 1944 р. військова команда наказала в Ценеві загальну мобілізацію молодих мужчин. Однак, ніхто не йшов добровільно на „допризивні пункти", та не було насправді й кому йти. Як згадувано, німецькі окупанти вивезли немало молодих мужчин до „Третього Райху" на важку працю в індустрії. Декілька осіб пішли до Дивізії „Галичина", інші ж подалися до лісу в Українську Повстанську Армію. Декілька родин виїхали на захід, мабуть, з думкою, що на заході їм вдасться перебути воєнні страхіття, а потім повернутись до рідного села. Очевидно, загал населення лишався напризволяще, як воєнна здобич совєтської влади. На основі всяких переказів про тодішнє лихо довідуємось, що фронтова совєтська армія, посуваючись на захід, не вдавалась до масового винищування українсько-

го населення, так званого „Бандерівського кубла" — вона лише реквізувала харчові продукти, рогату худобу й коні, і, мобілізуючи мужчин, посувалась на захід. Слідом за армією прибувала цивільна адміністраційна совєтська влада й спеціяльні відділи та МВД.

До Козівського району прибув знову попередній голова виконавчого комітету, „товаріщ" Ліхтман. Він негайно скликав усіх попередніх голів сільських управ, які виконували ту громадську чинність до 1941 р. Без згоди на голову сільської управи — покликано попереднього голову, Василя Ребія, свідомого громадянина. Відтак починалася ліквідація „буржуазнчх націоналістів" та всяких „ворогів народу". Очевидно, в першу чергу большевики наказали провести мобілізацію, з допомогою безперервних облав у селах і в лісах. Вони за всяку ціну намагалися виловити увесь зброєздатний елемент. Мобілізованих шляхом облав людей кидали без жодної підготови і майже голіруч на фронт, у першу лінію, під німецькі скорострільні; декого стріляли таки на місці зловлення, як проклятих бандерівських націоналістів. До цих акцій МВД притягнуло „істребітєльниє отряди", які звичайно складалися з найвірніших сталінських виконавців, та які без вагання виконували „священний обов'язок перед соціялістичною родіною і батьком Сталіном". Були ще інші спеціяльні загони червоних партизан, так зв. „Сталінських дітей". Вони йшли з охотою, щоб наживатися селянським добром, і масово винищували „запеклих ворогів совєтської влади" — галицьких націоналістів, тобто переважно селян.

Певна річ, що першими ворогами Москви були ті мужчини, які не з'явились на допризивні пункти і скривалися від лукавого ока МВД, яке безперебійно слідкувало за їхніми сховками. Коли фронтові дії ще відбувались над річкою Стрипою, сільські провідники, за вказівками краєвого проводу ОУН, збудували сховища-криївки, для переховування харчових продуктів, медицини та зброї; рівночасно, для власної охорони побудували таємні „бункри". Вони були старанно законспіровані. Можливо, що в них скривалися провідні члени сільської ОУН, а згодом вояки Української Повстанської Армії та деякі мужчини, які не пішли на допризивні пункти до совєтської армії.

Внедовзі в селі з'явилися власні „сексоти", зрадники, і то такі підлі характери знайшлися між керівниками сільського проводу ОУН. Це діялося вже в 1947 р. Тоді в селі перебували менші чи більші групи повстанців, котрі скривалися від МВД-івського ока поміж селянами (МВД — „Міністерство Внутрішніх Діл"). 18 травня 1947 р. МВД зі своїми так зв. яструбками наскочило на хату Гирнька Кравця, в якій якраз були два чи три повстанці. Зчинилась перестрілка, тоді вбито двох малих дітей та одного повстанця, а про інших нам невідомо, що з ними сталося. Після такого, несподіваного нападу невідома рука покарала кількох жінок і двох мужчин, членів сільської ОУН, як зрадників українського народу. Одного покарали повішенням на громадській площі, мабуть для показу загалові, що в лавах повстанців-упівців немає місця для національних зрадників.

Від 1945 до 1949 р. було в селі таких і їм подібних 15 смертних випадків, у більшості випадків — жертв жіночої статі; загинули також четверо чи п'ятеро мужчин і одна чи дві дівчини. В 1946 р. совєти започаткували масові арешти. Тоді вони заарештували понад 75 молодих мужчин, кількох хлопців і дівчат. Усіх їх вивезли на схід. Дехто з них був на каторжних роботах на Донбасі, на Уралі і в Сибіру; декотрі загинули таки в катівнях МВД, а дехто повернувся по довголітній каторзі додому, але з таким підірваним здоров'ям, що в скорому часі й помер у своєму селі.

В тому періоді московська большевицька влада будувала „нове соціялістичне господарство — народні колгоспи". Тому з дня на день селян мучили в крайніх злиднях при будові новочасного, вже не польського, а московського фільварку, а вночі повстанці перешкоджали їм у будові. В тому періоді діяли дві протилежні сили: одні будували „соціялістичний рай", а противники такого раю руйнували їхні обманні обіцянки, в ім'я захисту прав бідного населення. Селянству довелося в ті часи перенести пошесну інфекційну недугу плямистого тифу, дошкульний голод, нечуванні знущання, останні злидні та несказанні страхіття. Деякі люди порівнюють той період із „Содомою та Гоморою"...

Московські комуністи, повертаючись на західньоукраїнські землі в 1944 році, мали заздалегідь виготовлений плян

максимального використання селянства і людських резерв для успішного проведення останньої фази бою — закінчення війни з німцями. Натрапивши на зорганізований опір українського народу, новий окупант застосував усі випробувані совєтським апаратом МВД способи й методи винищування людини і народів, наважившись зламати хребта українському народові таки в ході війни. Напасник не задовольнявся меншими жертвами, він у 1948 р. старався вивезти на Сибір, за наперед виробленим пляном, багато ценівських селян. Дня 12 січня 1948 року частини Української Повстанської Армії, разом із підпільниками-селянами, перешкодили вивозові. В селі дійшло до зудару повстанців з МВД і спеціяльними істребниками" В тому зударі вбито кількох повстанців, були жертви й по стороні противника.

За п'ятирічний період, серед затяжних і нерівних змагань, впали жертвами Москви 76 ценівських селян, молодших і старших, жінок і дівчат. Не подаємо їхніх імен, залишаємо це для майбутнього історика. Як згадувано, біля 15 людей були знищені невідомою рукою, увесь сільський провід, крім кількох одиниць, загинув у боротьбі; декотрі з них добивали себе власними пістолями, чи розривали ґранатами. Багато людей впали жертвами при різних обставинах.

Після закінчення збройної боротьби з „буржуазними націоналістами" в 1950 р. „визволителі" сміливіше приступили до поголовного вивезення селян на Сибір. Того пам'ятного року вивезено 38 родин. Між вивезеними під конвоєм на схід СССР були:

1. Іван Попик
2. Василь Попик
3. Микола Попик
4. Степан Коваль
5. Гринько Халупа
6. Петро Шулька
7. Яків Кравець
8. Анна Несторович
9. Роман Коваль
10. Яцко Медвідь
11. Василь Кравець
12. Микола Стандрит
13. Іван Чепліцький
14. Гринько Фарійон
15. Стефан Басараба
16. Андрій Прийдун
17. Мартин Павлюс
18. Теодор Лупиніс
19. Іван Несторович
20. Танас Осєцький
21. Микола Білецький
22. Микола Лопатка

23. Теодор Ковадла
24. Гринько Лопатка
25. Степан Біловус
26. Палагія Стандрит
27. Павло Ковадло
28. Марія Попик
29. Гринько Прийдун.

Було їх багато більше, але прізвищ, на жаль, не вдалося встановити.

Стріляйте, вішайте, катуйте,
Пануйте в селах і містах,
Стократ з собою федеруйте
І розпинайте на хрестах.

Зерно, посіяне в негоду,
кривавим маком розцвіте, —
І прийде воля для народу
І зійде сонце золоте.

Олександер Олесь

В 1958 р. відбувся новий вивіз, цього разу — шкільної молоді, під ширмою „добровільного" виїзду до Казахстану, на важку будівельну працю. На жаль, не відомо, скільки їх туди вивезено, однак знаємо, що між ними був юнак Іван Павлюс. Всі вивезені родини були заслані на 10 років каторжної праці по різних місцевостях далекого Сибіру. В 1959 році 19 родин повернулися, до свого рідного села, всі з підірваним здоров'ям. Але не всім поворотцям дозволили влаштуватись у своєму селі. Деякі з них мусіли шукати притулку по ближчих містах чи містечках, переважно в Козові, на цукровому виробництві. Деякі не довго раділи відносною волею — відійшли з цього лукавого світу. П'ять родин ще й нині караються на Далекому Сході СССР, мовляв, вони не хочуть вертатись на свою українську землю ... 14 родин пропали без вісти, про них взагалі немає жодної чутки.

Померли в Сибіру: Іван Попик з дружиною, Василь Попик, Яків Кравець, Іван Чепліцький, Роман Біловус, Михайло Корніцький, Дмитро Корніцький, Дмитро Ціжевський, Петро Ціжевський, Теодор Дочкучинський з дружиною, Стефан Баліцький з дружиною та інші.



Марія Мартинюк, під час московсько-большевицької окупації в 1945 р.

В 1945 р. шаліла знову інфекційна пошесть плямистого тифу, який вкоротив життя таким селянам: Марії Мартинюк, її батькові Маркові Мандзієві, Василеві Купчакові, Петрові Коморнікові, Михайлові Вознякові, Микиті Павлюсові, Іванові Стандритові, Федорові Лопатці, Еміліянові Бойкові, його дружині Марії, Кирилові Кравцеві, його дружині Марії, Гнатові Бойкові, його дружині Ірині, Кирилові Мартинюкові, Іванові Купчакові, Григорієві Банакові, Михайлові Вальорному та іншим. Вони померли від пошести, а совєтська преса хвалилась зразковою медичною охороною населення.

Не беремось розглядати в ширшому аспекті тодішніх усіх злочинств, спричинених совєтською владою. Важко навіть збагнути, чому вони були такі нелюдсько жорстокі. Ті криваві 1945-1950 роки будуть записані полум'яними буквами в нашій історії! На ці роки прийде свій час і щойно тоді

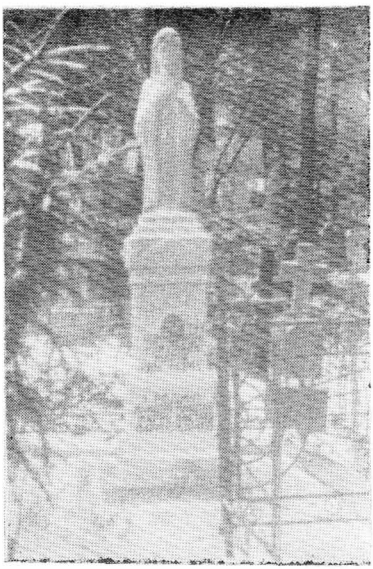

Фіґура на могилі Марії Мартинюк та її батьків Марка й Анастазії Мандзій. 1974 р.

історик напише про них свою правду, а головне — відкриє на денне світло тодішні методи, які застосовувала окупаційна Москва не лише в Ценеві, а й по всій Західній Україні.

Задля пропаґанди московські володарі безнастанно твердять, що український нарід за совєтської соціялістичної влади започаткував нову епоху своєї історії. В тумані обманної пропаґанди виглядало б, що там у деяких ділянках є нові посунення, але вони є і в Африці, і в Азії. На сільсько-господарському відтинку, в хліборобському секторі Совєтський Союз провалився з його сталінськими колгоспами. Правда, сучасні селяни осінню чи весною не грузнуть по черево в болоті, а користуються кам'яним шляхом. Не всі світять у хаті нафтовою лямпою, чи як то добрі люди говорили, „ліхтарем", бо подекуди мають електричне освітлення; не ломлять дерев'яного колеса на дірчастім мості, їдуть колгоспними тракторами, чи комбайнами (повторяємо — колгоспними, тобто державними, а не своїми власними). Але совєтський

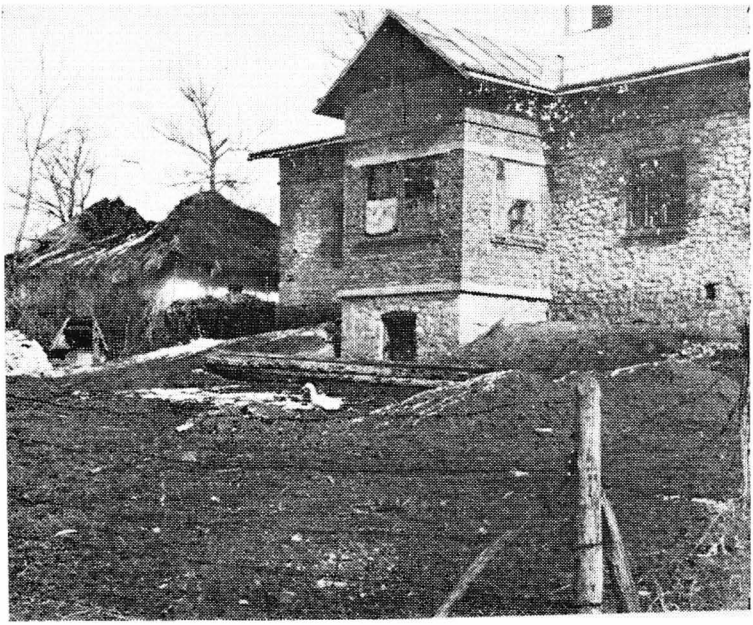

Зруйноване московськими-більшевиками господарство Івана Мартинюка, а ліворуч: господарство Петра Чорновуса. Ценів 1973 р.

хлібороб уважається безправним і мовчасним пролетарем. Він служить у нового землевласника, щоб сяк-так прожити. І все таки не перестає змагатись за своє індивідуальне господарство, за власну національно-людську гідність. Він усвідомлює, що і електричне освітлення, і кам'яна дорога не є цілковитою заслугою УССР — це прогрес усього цивілізованого людства, а не новітніх червоних московських царів. Їм здавалося, що найвигідніша метода поневолення — це відібрати в людини її власність і створити з неї покірного й мовчазного раба, який без протестів мусить служити своєму панові. Та все таки — родяться нові Симоненки, Горські, Морози, Караванські, Світличні та Дзюби й кажуть: „Краще навстоячки вмерти, аніж на колінах жити"! А колгоспний СССР вдається до Заходу — купувати у капіталістичного світу хліб і до хліба.

Де ж поділися ценівські старинні багаті роди: Попики, Гловени, Ковалі і Чорновуси? Вони пропали безслідно в си-

бірських снігових пустелях, їхнє майно знищили новітні московські комуністичні бюрократи. З багатого господарства Івана Попика не лишилося навіть сліду. На Василевім влаштували найщасливіший колгосп, у якому селяни гарують-горюють від сходу до заходу сонця і нібито щасливо себе почувають ... Те ж саме сталося і з іншими заможними господарями, всі вони були вивезені на „Сибір неісходимий", а їхні господарства — зруйнували і майже не лишили ніякого сліду. Однак, у моїй пам'яті залишиться моє село таким, яке в дійсності воно було, з культурними надбаннями, чарівною красою природи, з його гарними звичаями і традицією. Не вигасли ще у моїй уяві славні ґазди і ґаздині, які докладали так багато праці для його піднесення. І в майбутньому знайдуться у вільній Україні такі ж працьовиті, добрі, творчі й завзяті люди.

В це я завзято вірю і з цим прощаюсь із читачами. Будьте здоровими і Богові милими!

ВІД РЕДАКЦІЇ

Після довшої перерви продовжуємо публікування серійного видання Наукового Товариства ім. Шевченка п. з. „Етнографічний Збірник". Цей 41-ий том „Етнографічного Збірника" появляється на чужині, серед інших обставин, ніж це було в Рідному краю. Там була змога користати з численних друкованих та збираних дослідниками фолкльористами етнографічних матеріялів на місці, з цілої території українських земель перед першою Світовою війною і з деякими обмеженнями між двома війнами. Під сучасну хвилю на рідних землях важко збирати, а тим більше користуватися такими матеріялами для друку. Тому в вільному світі серед нашої примусової еміґрації зродилася думка видавати етнографічні матеріяли, правдиві, не фальшовані, привезені з рідних земель та підтверджені друкованими етнографічними публікаціями, що знаходяться в тутешніх бібліотеках. Такі саме матеріяли вспів зберегти в пам'яті й записати, а також користати з записок своїх односельчан, колишній мешканець-хлібороб села Ценів на Бережанщині в Західній Україні, Іван Мартинюк. Все, що він спостерігав від дитинства, починаючи з перших років нашого сторіччя, що почув про рідне село від старших, що пережив разом із своєю родиною та цілою громадою дорогого йому рідного села, що знайшов у друкованих працях, списав у цій книзі, в 41-му томі „Етнографічного Збірника". Книга Івана Мартинюка, це історія недавно минулого, малої частини української території, що разом із іншими селами та околицями складається на велику історію України. Це цінні, правдиві матеріяли для історії нашої культури, зокрема побуту й життя селянства, дуже важливого прошарку нашого суспільства. В тому й вартість цієї книги, з якої користатимуть сучасні й майбутні покоління. Бо на рідних землях вже й не знайдемо села з-перед четвертини сторіччя, що його описав наш автор із такою любов'ю та пошаною до рідної стріхи. Наукове Товариство ім. Шевченка передає цю книгу для користування наших і чужих дослідників української культури.

За редакцію:

Василь Лев

ПІСЛЯСЛОВО

Книжка про село Ценів — це спроба накреслити загальну історію розвитку ценівських селян-хліборобів, чи як їх ще називали, рільників. Автор ставив собі за завдання показати в давнині, згодомі в пізнішому періоді, серед яких обставин селяни-хлібороби (не тільки ценівчани, а взагалі хлібороби Західнього Поділля) провадили своє хліборобство, а впарі з тим суспільно-громадське, релігійне та родинне життя.

Для написання книжки використано всі можливі й доступні авторові джерела та довголітнє листування з односельчанами старшого віку.

Ще донедавна інакше характеризували селян-хліборобів, ніж це тепер роблять в Західній Україні, де їх силою переведено в режимне хліборобство, позбавлених власної землі. Колись селяни, мріючи про власну землю, важко працювали на чужих ланах. У цій праці автор старався подати чисту правду, бо режимні керівники хліборобства в так зв. УССР насвітлюють селянське життя в кривому чи точніше — в обманному дзеркалі.

Автор вважає за свій обов'язок скласти сердечну подяку всім, хто в будь-якій мірі причинився до написання цієї книги. Перш за все, автор дякує Науковому Товариству ім. Шевченка в ЗСА, за моральну й фінансову допомогу для видання цієї книжки. Автор дякує проф. д-рові Василеві Левові, який прочитав рукопис книги і подав речеві методологічні завваги.

Автор щиро дякує проф. д-рові Миколі Чировському, за переведення коректи в резюме в англійській мові.

Автор щиро дякує редакторові Вячеславові Давиденкові і редакторові Леонідові Полтаві за редагування цієї книги. Щира подяка п-ні Галині Полтаві за переписання на машині рукопису. Автор дякує синові, проф. Осипові Мартинюкові за виготовлення географічної карти села Ценів та оформ-

лення обкладинки книги. Мистцеві Богданові Савчукові та інж. Тарасові Гірнякові, дякую за малюнки до цього видання. Дякую також інж. Несторові Пінковському і Василеві Кужді за допомогу в збиранні матеріялів і світлин до цієї книжки. Дружині Олені дякую за допомогу, за її вирозумілість і терпеливість під час майже 6-річної праці над цією книжкою, коли важко було відірвати мене для хатньої допомоги дружині й навіть важко було зберегти сякий-такий порядок у нашому скромному помешканні...

Ню Йорк, 1976 р.

ДЖЕРЕЛА

Д-р Ярослав Пастернак, Археологія України, — первісна, давня та середня історія України, за археологічними джерелами. Торонто, Канада, 1961 р.

Павло Крат, Українська старовинність. Посмертне видання дружиною Софією Крат. Торонто, Канада — Буенос-Айрес, Арґентина, 1958 р.

Володимир Кубійович, Географія України і сумежних країв. Краків — Львів, 1943 р.

Володимир Кубійович, проф. Зенон Кузеля, Географічний довідник, Наукове Товариство ім. Шевченка, Ню Йорк, 1949 р.

Михайло Грушевський, Історія України-Руси, В-во „Книгоспілка", Ню Йорк, 1949 р.

Історія України, В-во Івана Тиктора, Львів — Вінніпеґ, Канада, 1948 р.

Історія української культури — мітології, побуту письменства, В-во Івана Тиктора. Вінніпеґ, Канада, 1964 р.

Історія міст і сіл Тернопільської області. В-во Академії історичних наук УССР. Київ, 1974 р.

Проф. Микола Чубатий, Історія Християнства на Руси-Україні, том І., до років 1353. Рим — Ню Йорк, 1965 р.

Д-р Ґригор Лужницький, Українська Церква між Сходом і Заходом. Накладом Союзу Українців Католиків, В-во „Америка". Філядельфія, 1954 р.

Проф. Володимир Ґнатюк, Національне відродження Галицьких українців від 1772-1880 рр. Накладом „Союзу Визволення України". Відень, 1916 р.

„Шематизми", накладом Галицької Митрополії у Львові, з 1822, 1836, 1843, 1897 рр.

„Шематизми", видані Галицькою Митрополією у Львові, 1909, 1913, 1936 рр.

Проф. Володимир Кубійович, ґол. редактор: Енциклопедія Українознавства. Наукове Товариство ім. Шевченка. Мюнхен — Ню Йорк, 1949 р.

Нарис історії Матірного Товариства „Просвіта". Вінніпеґ, Манітоба, Канада, 1968 р.

Юрій Ліппер, Історія культури, В-во „Культура", Велянд, Онт., Канада — Ню Йорк, 1921 р.

Л. Г. Морґан, Початок родини, приватної власности і держави. В-во Українська Федерація американської робітничої партії. Ню Йорк, 1919 р.

І. Мазепа, Україна в вогні і бурі революції 1917 — 1920 рр. В-во Прометей. Німеччина, 1949 р.

Українські Січові Стрільці, 1914 — 1920 рр. третій наклад, В-во Ігоря Федева. Монтреал, Канада, 1955 р.

о. Евген Мацелюх, Боже слово — недільні й празничні науки. В-во „Голос Спасителя". Ню Йорк — Саскатун, Канада, 1947 р.

Дмитро Дорошенко, Мої спомини про недавнє минуле, 1914-1920 рр. Друге видання, у чотирьох частинах (Галицька руїна, доба Центральної Ради, доба Гетьманщини, доба Директорії). В-во „Дніпрова хвиля". Мюнхен, 1969 р.

Д-р Кость Левицький, Великий зрив (До історії української державности від березня до листопада 1918 р., на підставі споминів та документів). В-во кооперативи „Червона Калина". Львів, 1931 р.

Сидор Ярославин, Визвольна боротьба на Західньоукраїнських Землях у 1918-1923 рр. В-во „Америка". Філядельфія, 1956 р.

Д-р Михайло Лозинський, Галичина в 1918-1920 роках. В-во „Червона Калина", друге видання в Ню Йорку, 1970 р.

Никифор Гірняк, Останній акт трагедії Української Галицької Армії. Видання Українського Військово-Історичного Інституту в ЗСА, 1959 р.

Організація Українських Націоналістів на чужині — збірник статтей у 25-ліття ОУН. В-во Першої української друкарні у Франції, 1955 р.

Володимир Мартинець, На вічну ганьбу Польщі. В-во „Розбудова Нації", Прага, 1941 р. Друге незмінне видання — „Говерля". Ню Йорк, 1956 р.

В. Мартинець, Українське підпілля, від УВО до ОУН. Вінніпеґ, Канада, 1949 р.

Д-р Петро Мірчук, Історія ОУН, том І. В-во „Дніпрова хвиля". Мюнхен — Ню Йорк, 1968 р.

Д-р Зиновій Книш, Дрижить підземний гук, до 25-ліття Організації Українських Націоналістів (спогади з 1930-1931 років у Галичині). Вінніпеґ, Канада, 1953 р.

Д-р Зиновій Книш, Розбрат — спогади й матеріяли до розколу ОУН у 1941 р. В-во „Срібна сурма". Торонто, Канада, 1967 р.

Ярослав Стецько, 30 червня 1941 р. Проголошення відновлення Української Державности. В-во „Українська Видавнича Спілка" у Лондоні, Англія, 1967 р.

Данило Чайковський, Московські вбивці Степана Бандери перед судом. В-во „Дніпрова хвиля". Мюнхен, 1965 р.

Богдан Лепкий, Писання. І-ІІ том, Київ — Ляйпціґ, Українсська накладня. Коломия, 1916 р.

Богдан Лепкий, Казка мого життя. Наукове Товариство ім. Шевченка, Українська Бібліотека, том 9. Ню Йорк, 1967 р.

Історія Русів, Редакція Олександра Оглоблина, переклад Вячеслава Давиденка, В-во „Вісник" — ООЧСУ. Ню Йорк, 1956 р.

Олекса Кузьма, Листопадові дні 1918 р. В-во „Червона Калина", Львів, 1931 р. Друге видання — Ню Йорк, 1960 р.

Петро Трильовський, Гей, там, на горі „Січ іде"! пропам'ятна книга „Січей". В-во Комітету Пропам'ятної Книги „Січей". Едмонтон, Альберта Канада, 1965 р.

Д-р Степан Ріпецький, Українське Січове Стрілецтво. В-во „Червона Калина". Ню Йорк, 1956 р.

Д-р Ілля Витанович, Історія кооперативного руху. Із праць Історично-Філософічної Секції НТШ. ТУК — Товариство Української Кооперації. Ню Йорк, 1964 р.

Василь Грабець — з бувальщини Нового села в Галичині, від 1826 1944 рр. Наукове Товариство ім. Шевченка, Український Архів, том XVIII. Ню Йорк — Париж — Сідней — Торонто, Канада, 1967 р.

Бережанська Земля, історично-мемуарний збірник, виданий Комітетом Бережанщини. Ню Йорк, 1970 р. Український Архів, т. XIX.

Угнів та Угнівщина, історично-мемуарний збірник. Наукове Товариство ім. Шевченка. Український Архів, том XVI. Ню Йорк — Париж — Сідней — Торонто, 1960 р.

Олекса Воропай, Звичаї нашого народу, (етнографічний нарис). В-во „Дніпрова хвиля". Мюнхен, 1966 р.

Проф. Степан Килимник, Український рік у народніх звичаях. В-во „Дзвони". Вінніпеґ, Торонто, Канада, 1962 р.

Володимир Федорович Горленко, Землеробське знаряддя (етнографічна монографія). В-во „Наукова думка". Київ, 1971 р.

Василь Стефаник, Повне видання творів. Реґенсбурґ, Німеччина, 1947 р.

Мілена Рудницька, Західня Україна під большевиками, в 1939-1941 рр. Видано Науковим Товариством ім. Шевченка і Вільною Академією Наук в ЗСА. Ню Йорк, 1958 р.

Д-р Кость Паньківський, Роки німецької окупації, 1941-1944 рр. В-во „Ключі". Ню Йорк — Торонто, Канада, 1965 р.

Поляки на Україні, польсько-українські відносини в історичній перспективі. Скрентон, Пенсильвенія, 1936 р.

Марко Віра, Сім літ Визвольних Змагань, від 1939-1945 рр. В-во „Промінь", Буенос-Айрес, Аргентина, 1946 р.

Бібліотека українського підпільника, ч. 7, Українська Повстанська Армія. Бойові дії УПА за 1943-1950 рр. Видавництво Закордонних частин ОУН. 1960 р.

Теофіль Коструба, Нариси з Церковної Історії України X-XIII-го століття. Українське Видавництво „Добра книжка" Торонто, Канада, 1955 р.

Василь Симоненко, Берег чекань, В-во Пролог, 1965 р.

Ваньо Гунянка, Лемківське весілля. Клівленд, Огайо, 1933 р.

Олесь Бабій, Жнива, поема. Авґсбурґ, Німеччина, 1946 р.

Святе письмо старого та нового Заповіту. Видавництво ОО. Василіяни. Рим, 1963 р.

Катехизм християнської віри для молоді і старших, видано в Римі за апробатою Верховного Архиєпископа Кардинала Йосифа Сліпого, 1967 р.

Słownik Geograficzny Ziem Królewstwa Polskiego i innych krajów słowiańskich. Warszawa 1886, t. II.

Polish Atrocities in Ukraine. Compiled and edited by Emil Revyuk. New York City, 1931.

Polish Terror in the Province of Eastern Galicia, Western Ukraine. Philadelphia, Pa., 1930.

Western Ukraine under Polish Yoke, by S. Wallace and Yaroslaw Chyz. New York, 1931.

Зиґмунд Альберт, „Львівський медичний факультет, в часі гітлерівської окупації в 1941 до 1944 рр." В-во Вроцлавське наукове товариство в 1975 р.

RESUME

IWAN MARTYNIUK — *MY NATIVE VILLAGE CENIV*

The book is divided into three parts and eleven chapters. Each chapter encompasses different periods of the development of the village of Ceniv and the province.

PART ONE

Ceniv is located in the territory of Podilia in the western part of Ukraine in so-called Galicia (Halychyna), seventeen kilometers east of the county town of Berezhany and thirty kilometers from the district town of Ternopil. The village is situated on the banks of the River Cenivka on the Podilian Upland, three hundred twenty-nine meters above sea level. Cenivka flows into the River Zolota Lypa whose waters eventually reach the Black Sea. The Ceniv territory with its surrounding fields encompasses twenty-nine square kilometers. The village is a chain-type form, and the River Cenivka divides it into Southern and Northern parts. In 1939, Ceniv had two thousand two hundred sixty-seven inhabitants in four hundred eighty-three individual farms. In 1937, there lived only one thousand seven hundred seventy inhabitants.

Yaroslav Pasternak, in his *Archeology of Ukraine,* mentioned the historical artifacts found on the territory of a neighboring settlement. These archeological findings show that the ancestors of the Ukrainian people lived on the territory of Western Podilia during the Neolithic Age. A stone axe was accidentally found in Ceniv in 1916, seemingly belonging to the Stone Age.

During the seventeenth and eighteenth centuries, Ceniv had only wood structures covered with straw roofs. At the end of the nineteenth century, stone structures began to spring up there, but they were still covered with straw roofs.

The inhabitants of Ceniv spoke a form of the Ukrainian language which belonged to the Podilian dialect.

The school "Prosvita" (Enlightenment), and historical monuments such as stone crosses, wood figures and small chapels, were located in the central part of the village, on the Southern bank of the river. The buildings of old typical structures of the landowner's estate, in which the landlord lived with his administrative staff and some workers, were situated, before World War One, in the Eastern end of the village.

In 1451, a wooden church was already constructed in the western part of the village. At that time, the Church belonged to the Eastern See with its seat in Constantinople. After the Union of Berestia in 1596, the Ukrainian Eparchy of Galicia transferred its allegiance to Rome under the jurisdiction of the Pope with its Ukrainian patriarchial rights upholding the Eastern church ceremony, Old Slavonic language and Cyrillic writing in liturgical use.

A new three-frame wooden church was constructed in 1761. Even though the Church belonged to the Eastern Rite during the Polish Feudal Law, the Church was under the protectorate of the Polish landowners. These Polish landowners leased the Church of the Eastern Rite to the Jewish merchants who, in turn, took an unmerciful advantage of the situation.

In 1816, land ownership was taken over by Graf Alexander Potocki who had the right to confirm the appointment of the pastors of the parish. At that time, Ceniv's church belonged to the Kozliv Deanery, and eventually, to the Berezhany Deanery. In 1873, the church was repaired by its parishioners under the direction of Vojta Uchman, and in 1932, it was renovated by Petro Komornyk.

After World War Two, when the Soviets finally established their regime in Western Ukraine in 1946, the

Ukrainian Greek-Catholic Church was forcibly annexed to the Moscovian Orthodox Church under the jurisdiction of the patriarch of Moscow. Gradually, many Ukrainian churches became empty for a lack of priests.

In 1945, an old priest, Dmytro Cenkivsky, a convert to the Moscovian Orthodoxy, came to Ceniv. In 1973, the people of Ceniv, with common effort, again repaired the old wooden church, under the direction of Hryhorij Burbela and Ivan Baran.

Former residents of Ceniv, Iwan Martyniuk, Natalia Chomanchuk, Osyp Martyniuk, who are now residing in the United States of America, gave some help for the restoration of the old church in which they had been christened and wed. Despite the persecutions of the atheistic regime, the inhabitants of Ceniv are still holding on to their traditions associated with religious life, religious holidays, and customs.

PART TWO

In the thirteenth century, the inhabitants of Ceniv were governed by an elected Village Counsil made up exclusively of elders. The head of the Counsil was the "Starosta." In those days, the Council was elected with open voting. These elected elders governed the socio-public, political-economic, and religious life. After 1387, when Eastern Galicia was occupied and annexed to Poland by the Polish king, he also parceled the Ukrainian land to the privileged Polish noblemen. Therefore, to Ceniv came Polish noblemen Siniawski and, later, Chodorowski. They were the ruling class. Siniawski introduced the feudal system of big-land economy in Ceniv. For the administration of these farms, they brought from the West small Jewish merchants, to whom they leased the inns, flour mills, ponds, and even Ukrainian Greek-Catholic churches. In the sixteenth century, the Poles introduced, in Eastern Galicia, a serfdom to the landlord, so-called "Panschyna," through which they exploited the Ukrainian peasants.

After the division of Poland in 1772, Eastern Galicia fell under the rule of the Austrian Occupation where serfdom to the landlord was gradually lessened, until it was finally abolished in 1848. At that time, voting privileges were returned to the people, but public government in Ceniv was still in the hands of the large property owners.

From the olden days, the main economic base of the people of Ceniv was agriculture. They sowed the fields with winter and spring grains, and cultivated vegetables, such as potatoes, carrots, onions, garlic, cabbage, cucumbers, parsnips, beets, and tomatoes. They also raised cows, oxen, horses, pigs, sheep and fowl, such as chickens, geese, and ducks. They also cultivated hemp, from the fibers of which they made most of their clothing. From the hemp cloth, the village seamstresses sewed and embroidered shirts, pants, jackets, and aprons, for men and women; from the wool, the village tailors sewed winter outerwear. Boots were made by the village cobblers from oxhides prepared in the tannery. Hats were made from special straw, called "Strivok"

The rich soil of Ceniv was adequate for cultivation and local climatic conditions were favorable for agriculture. In addition to that, the fields were fertilized by natural manure and chemical fertilizers. In the olden days, the farmers worked their fields with a primitive wooden plow "ralo" and later, with a wooden, iron-bound plow. Oxen were their pulling force. The landless inhabitants of Ceniv worked for a living for low pay on the land of Feudal landlords. Therefore, in 1905, a considerably large group of these people emigrated to the United States and Germany for temporary employment.

Formerly Ceniv did not have commercial trading, and the people of those olden days led very primitive lives. As mentioned, their clothes were made out of local material. Fire was being made by striking flint-spark into a sponge. The houses were lit with lamps filled with sheep fat. They heated their houses with clay stoves fired with twisted straw bundles.

Up to the eleventh century, the towns were few and far apart. The village settlements had hardly any contact with the towns at all, and only under the Polish Occupation after the fourteenth century, the Jewish merchants, who had been brought in by the Poles, by their trading, kept some live connections between villages and towns.

Under the Austro-Hungarian Monarchy, the economic development became somewhat more favorable to the village settlements. The change in the commercial system gave to the villagers an access to the town trade, where they could sell their produce and products, and buy, in turn, wares manufactured in towns. With the passage of time, an annual Trader's Day was established, where people could sell and buy cows, sheep, pigs, horses, chickens, geese, ducks and rabbits. At that time, the local Jewish merchants opened, in Ceniv, small stores with town merchandise, which had not been under the price control. They, therefore, were able to establish their own prices which yielded them great profits. Before the World War One, however, the local village merchants emerged and they began to compete with the already established stores run by the Jewish merchants. By 1912, in Ceniv, three stores were run by the Jews and two, by the native villagers. And with the progress of time, the Cooperative system "Yednist" developed and, by 1938, it emerged as the only trading center with its four branches in the village.

When Austria occupied Eastern Galicia in 1772, a formal educational system did not exist in the villages at all. It was only in 1818, according to the Austrian School Directive, that local parochial schools began to be organized. By special Imperial Decree on May 12, 1818, these schools, where the majority of students were Ukrainians of the Greek-Catholic faith, were allowed to carry on their instructions in the Ukrainian language.

The book, *Berezhanska Zemla,* mentioned that in 1818, a public parochial school was established in Ceniv, under the supervision of Father Venedict Yarymovich, and Cantor Mykhajlo Obersky. They taught the children in a parochial home. In 1827, the community constructed a school in the

center of the village. That school was a one-room classroom only. Cantor M. Obersky taught the children to read the Psalter and to write in Cyrillic.

In 1866, when the compulsory education was introduced in Ceniv, the parochial school stopped functioning, and a professional teacher, Marion Vojsovich, who came to the village, took the responsibility of teaching the children. Even after the introduction of the new system, the school was still closely tied up with the church. The priest visited the school once a week to give instructions in Catechism. This school also taught the children of the nearby village, Olesyn, which belonged to the same parish.

In 1882, a new teacher, Lev Lototsky, came to Ceniv and he taught there in the school until 1892. The instructions were still being conducted there in the Ukrainian language. The school day began with the prayer of "Our Father" and ended with the "Hail Mary."

By 1892, the school already had four teachers, two hundred fifty pupils, and was divided into four classrooms. The Director of the school was Hryhorij Kist, and the teachers were Petro Sawchuk and two others. The older, third and fourth grade, students had three hours of lessons a week in the Polish language. During the years of 1912 and 1913, the community constructed a new two-story school with seven classes. In 1914, when World War One broke out, all the teachers were drafted into the Austrian Army and, during the war, the school was closed from 1914 to 1921. While the front line was located west of Ceniv, the village itself was occupied by the Russian Army, who destroyed the newly constructed building.

After World War One, Eastern Galicia was occupied again by the Poles, and in 1921, the school teacher, Petro Sawchuk, came back from the war. He became the director of the public school of Ceniv. And, as the school had been destroyed, he began to conduct the classes in the homes of Dmytro Prejdun and Theodore Levitsky. An assistant teacher, Marijka Dychkivna, came to Ceniv in 1922 and took over the second class. In 1925, the people of Ceniv constructed,

on the old foundation, a new schoolhouse which accommodated two hundred eighty-five pupils. In general, the Polish regime had officially introduced by-lingual instructions in the schools — in Polish and Ukrainian, — but since the inhabitants of Ceniv were exclusively Ukrainians, the instructions were carried out only in the Ukrainian language. From year to year, the Poles, discriminating against the Ukrainian people, ordered Ukrainian teachers and directors to convert into the Roman Catholic faith. Those who refused to do so, were relieved from their positions and replaced by Polish patriotic teachers. In 1932, Marijka Dychkivna was relieved from her teaching post and replaced by a Polish teacher, who introduced the bi-lingual system of instructions in the school.

The underground Organization of Ukrainian Nationalists protested actively against the introduction of this bi-lingual system in Ukrainian schools. Andrij Mandzij from Ceniv was arrested and sentenced to three years of imprisonment for his activities in these protests.

Shortly after Poland fell in 1939, Eastern Galicia was occupied by the Soviet regime. A new era of education ensued in Galicia as well as in Ceniv. The Soviet regime liquidated totally the established cultural institutions and their libraries, and introduced notable changes in all public schools. Even though the instructions were still being carried out in Ukrainian, the Christian greetings and prayers, with which the school days used to be usually opened and closed, became strictly prohibited. The instructions on religion were removed from classrooms. And great attention was given to the teachings and ideologies of Marx, Lenin and Stalin.

This situation did not last too long, because, in 1941, a new regime came into power from Germany, which did not pay any attention to education. Therefore, after the German Army had swept through Eastern Galicia, the surviving teachers, who had not been either liquidated or evacuated to Siberia, voluntarily organized the school anew. Late in the fall of 1941, the School Districts appointed Professor Stanislav Sandetsky to establish a school in Ceniv. All in-

structions were conducted in Ukrainian for the two hundred thirty-three students, who were divided into seven grades. Under the jurisdiction of the Ceniv school of that period were also two other one-room schoolhouses in nearby settlements, one in Senkiw with twenty-three students; the other in the colony Cenivka, with twenty students. Despite the inadequate teaching personnel, the school progressed very well and later sent some outstanding students to Prep School (Gymnasium) and to commercial schools in Berezhany.

The cultural and political life in Eastern Galicia began to rise from a depressed state in the nineteenth century, and to encompass, systematically, all the towns and villages. The organizers in the villages of the mass educational society "Prosvita" were the priests. In 1906, Pastor Hryhorij Koncevich established, in Ceniv, a "Prosvita" which was located in the home of Dmytro Popyk. At that time, the newspaper, "Dilo," as well as the bi-weekly, "Pysmo z Prosvity" were coming to the village regularly. A library was established with cultural, political and historical thematic books. World War One interrupted this literary cultural movement and only after the war did the Polish government, in 1922, agree to the reopening of "Prosvita" once again. In 1923, through the hard work of Pastor Stefan Komar, the "Prosvita" in Ceniv, which was located in the house of Vasyl Kupchak, was also renewed. In 1928, the community erected a community building and housed the "Prosvita" in it. Newspapers published in Lviv, such as daily "Dilo," "Narodna Sprava," "Novyi Chas," and the humoristic journal, "Zyz," and later, "Komar," came to Ceniv. Patriotic journals, "Nash Front," and "Proboiem," came there for the youth. Also came there such journals for children as "Svit Dytyny," "Yuni Druzi," and "Dzvinochok." The political newspaper, "Nove Selo," and the monthly journal, "Vistnyk," were also available.

Many Ukrainians, faced by the unjust persecution of Polish "Pacification" in 1830, lost their homes, and personal belongings. The same misfortune met the village cooperative "Yednist," and the Society for Enlightenment, "Prosvita."

This vicious attack by the Poles, however, could not destroy all the fruits induced by the cultural activities of "Prosvita" and other civic and political organizations. Because of this hard work, numerous civic organizations emerged such as the Circle of Native School (Kruzhok Ridnoyi Shkoly), the Association of Ukrainian Women (Soiuz Ukrainok), the Association of Physical Culture (Tovarystvo Fizychnoi Kultury) and the Agricultural Association (Kruzhok Silskoho Hospodaria).

PART THREE

With the outbreak of World War One in 1914, the reservists were called into the Austrian Army. And later, when Russia stepped into the war, Austria announced a general mobilization of all the able-bodied men from the ages twenty to thirty-five. Then many strong, young men left Ceniv to go into the Army. Shortly after this mobilization, the Russian Army broke the western front line and moved west without interference, and, when the Russian Cossacks rode into Ceniv, the people began to scatter. Even though the Russians seemed to be friendly toward the local inhabitants, they still killed a man and burned several farms as they were passing through Ceniv.

In 1915, while retreating, the Russian Army arrested Ceniv's Pastor, Hryhorij Koncevich, and three other people. They took them to Tashkent, which is situated in the eastern part of the Russian Empire. Even the church bells were taken by the Russians. With the return of the Austrian Army, a new mobilization was announced. The Austrians took every able-bodied man from age eighteen to age fifty-five. The village was left with only a few youngsters, old men and women. In the fall of 1916, a counter-offensive began by the Russian Army. When the Austrian Army was retreating, they took all the cattle, wagons and horses from Ceniv. Several people were beaten badly too. Then the Russian Army came back into Ceniv for the second time and dug in

there. The village and its settlers found themselves in the battlefield. Their fields and yards were cut into trenches by the Russian Army. From 1916 to 1917, Ceniv was occupied by the Russian Army, and the Austrian artillery barrage quite frequently sprayed the village, destroying houses and buildings as the lonely wives spent many hours with their children in the cold basements.

After the retreat of the Russian Army in 1917, much of the ammunition of various calibers was left behind in the trenches. Many of the children died by exploring these trenches and playing with the live ammunition left behind. More than sixty young men, who went to serve the Austrian Army, never came back to Ceniv. Twenty-three civilians were killed during the artillery barrages. At the end of the Spring of 1918, typhus broke out in the village. This disease wiped out one hundred fifty lives from Ceniv.

On November 1, 1918, when the Ukrainian people proclaimed the independence of the Western Ukrainian Republic, the Poles attacked Galicia, and the bloody fighting ensued again between Ukraine and Poland. The Ukrainian government announced the mobilization of men from ages eighteen to thirty-five, and from Ceniv there went close to one hundred men, who had previously served in the Austrian Army. Several seventeen year old volunteers, such as Iwan Rybij, Yurij Martyniuk, Mykola Lycholat, Mykola Stasiuk, and others joined the army too.

With the fall of the *Western Ukrainian Republic*, the Poles launched a brutal attack on the Ukrainian villages. Polish Gendarmes came to Ceniv and inhumanely massacred nine men that had participated in the fight for independence. Their farms were almost completely destroyed.

Polish colonists came to the fields of Graf Yakub Potocki to Polonize the Ukrainian people. The entire Galicia was covered with a thick network of Polish police stations. These police were especially trained to deal with the Ukrainian people, and performed its continuous devastating job in Galicia.

To resist the Polish oppression, the underground Ukrainian Military Organization (Ukrainska Viiskova Orhanizatsia) was formed, and in time, it became the Organization of Ukrainian Nationalists (Orhanizatsiia Ukrainskykh Natsionalistiv), whose purpose was to fight for an independent Ukraine and it acted in the form of sabotage against the Polanization of the Ukrainian land and its people. Ivan Atamanchuk, Mykola Baran, Dmytro Bilovus, Dmytro Kornitsky and Mykola Mykytiuk, were arrested in Ceniv, on October 1930, for being members of the Ukrainian Military Organization. They had been tried and sentenced to prison. But the sabotage went on. In 1930, therefore, the Polish government, with the combined effort of its police and army, performed a punitive action, called "Pacification", against the Ukrainians of Eastern Galicia.

The whole situation was getting tense. Gaining more power, the Polish regime was trying to liquidate the remnants of the constitutional freedom of the Ukrainian people. Shortly before the fall of Poland, the Polish police arrested in Ceniv, Mykola Mykytiuk, and Theodore Pawlius and sent them to the concentration camp, Bereza Kartuzka. They were the last prisoners from Ceniv under the Polish regime.

With the outbreak of World War Two, when the Bolsheviks occupied Eastern Galicia, Ceniv had to experience more oppression. On December 23, 1939, at night, the Soviet police, (NKVD), arrived to Ceniv and arrested seven residents who had been previously sentenced or persecuted by the Polish colonists. On January 10, 1940, 56 persons of Polish descent and 28 Ukrainians were arrested in the colony of Cenivka and deported to Siberia. Their properties and personal belongings were confiscated. Then, on April 17, 1911, Maria Chaka, with her three children, was also sent to Siberia. The properties of three other families, who went into hiding just before the arrival of the NKVD, were also confiscated.

The Bolshevik regime exacted a contribution from the people, a so-called Federal Loan. In addition, the people, under the threat of being sent to Siberia, had to contribute

grain and cattle. After World War Two, several persons came back from Siberia to Ceniv. The rest of them died in exile.

With the outbreak of the German-Soviet war, the Ukrainian people expected some help from the Germans. After the proclamation of the re-establishment of the Ukrainian State, July 30, 1941, the German Gestapo liquidated the Ukrainian government by arresting its members. They also arrested hundreds of other people who were members of the Organization of Ukrainian Nationalists and sent them to German concentration camps. Massive arrests and numerous executions began to take place in Galicia. It is during that time, that the Germans executed one of Ceniv's citizens, Mychailo Payonchkivsky.

The politics of the German Nazis toward the Ukrainian people were as merciless as toward the Polish people. The Ukrainian people were forced to give excessive amounts of grain and meat, and an allotted number of the labor force to Germany. With time, the German terror strengthened. They robbed the people and forcibly took massive young men and women to Germany to work on the farms or in factories. Frequently, the Germans captured these workers on busy railroad stations or on the streets. In the midst of such a strong German oppression and disrespect toward the Ukrainian people, the Organization of Ukrainian Nationalists began to organize self-defense. At first this defense was in the form of a guerrilla activity and finally, in 1944, they formed the Ukrainian Insurgent Army (Ukrainska Povstanska Armia). This heroic Ukrainian Insurgent Army fought incessantly against the occupants of Ukraine, — first against the Germans, and later, against the Soviets, up to 1950.

ЖЕРТВОДАВЦІ ФУНДАТОРИ-МЕЦЕНАТИ

Наукове Товариство ім. Шевченка в ЗСА	3,500.00
Син Осип Мартинюк	1,000.00

ЖЕРТВОДАВЦІ-ДОБРОДІЇ

Кредитова Кооператива „Самопоміч" в Ню Йорку	300.00
Проф. Роман Чубатий	100.00
Микола й Н. Хоманчук	100.00

ЖЕРТВОДАВЦІ

Іван Бакович	30.00
Богдан д-р Бородайко	25.00
Роман Мельник, Канада	23.00
Іван Микитюк, Канада	22.00
Оля Савчук	18.00
Василь Кужда	15.00
Михайло ред. Лотоцький	13.00
Осип Кусень	13.00
Осип Дячук, Канада	13.00
Осип Кравець, В. Брітанія	шл. 10.00
Григорій Стандрит, В. Брітанія	шл. 5.00

СЕЛЯНСЬКА ДОЛЯ

Під час рабської панщини українські селяни оплакуючи свою гірку долю і вкладали тужливі, але надійні пісеньки:

„Була Польща, була Польща та й стала Росія,
Не заступить син за батька, а батько за сина,
В чужім селі добра чорт-ма, а в нашому лихо,
З чоловіка штани деруть, а з жінки запаску,
Маєш хлопе панщизняну дідичівську ласку".

„Ой, ходімо пане брати за крутії гори,
Нехай тут виводяться круки та й ворони,
Ой, ходімо пане брате в степ та в гайдамаки,
Гнати панків вороженьків із нашої хати".

Коли нарешті панщина впала, українські селяни радісно привітали новий лад, т. зв. волю, і знову вкладали радісні гумористичні пісеньки:

Сходіться громадяни, щось маєм казати,
Як дождемо воскресення воленьку читати,
Ой, летіла качка в очереті впала,
За февраля місяця панщина пропала.

Пішла наша панщина, аж гори тряслися,
А за нею всі пани „панщино вернися",
Не вернуся забарюся, бо не маю часу,
Було мене шанувати та й не катувати".

„Пішла наша стара пані пшениченьку жати,
А за нею пан з дітками колоски збирати,
Назбирали колоссячка повненькі кармани (кишені):
Колись були ми панами — тепер шарлатани' ".

Так із гумором закінчує пісня важку сторінку селянської долі та соціяльної зміни у відносинах між паном і селянином.

ПОКАЗНИК ІМЕН

В цьому показнику подано в поазбучному порядку прізвища й імена осіб. Однак, не включено в індекс прізвища осіб, що знаходяться на світлинах, а також список осіб на стор. 484 „список упавших вояків на стор. 485", „список вдів і інвалідів з Першої світової війни", на стор. 486 „Список учасників (УГА) під час Українських Визвольних Змагань" в 1918 — 1920 рр., стор. 492 „список упавших під час Визвольних Змагань", „список інвалідів" стор. 493 „список жертводавців" стор. ??? „список прізвищ осіб, вивезених большевицькою владою на Сибір в 1949 р.'

Не включаючи тому, бо їхні прізвища легко знайти на поданих сторінках.

Абрагамовський Яр. 377, 379
Аксентович Пц. 25, 153, 154, 262, 473
Антоляк Ясь. 505
Атаманюк Мк. 268
Атаманчук Ів. 341, 397 398, 415, 416, 419, 517, 518, 519, 537, 541, 568
Атаманчук Ан. 232, 423
Атаманчук Ол. 423

Бабяк Фр. 383
Бадені Кз. 391
Байда Дм. 410
Бакалець Ів. 348
Базюк Мт. 183
Бандера Ст. 372, 558, 560, 564
Банак Пв. 405, 520, 531, 532, 546
Банак Гр. 423, 529
Банак Рм. 471
Банак Рм. м. 573
Баліцький Ст. 547, 582
Баран Ст. 294, 442, 443
Баран Мк. 442, 471
Баран Мх. 442
Баран Тм. 471
Баран Гр. 471
Баран Ос. 66, 442
Баран Ів. 342, 345
Баран Ів. м. 77, 349, 402
Баран Мк. г. 518, 519
Баран Ст. г. 534
Баран Пр. 568
Бардишко Тк. 416
Бардишко См. 416
Барвінський В. 392
Басараб Ол. 411, 524
Безвушко Яц. 533
Безвушко См. 424
Безвушко Тн. 339, 475
Безвушко Ан. 424
Безвушко Мл. 445
Безвушка Ст. 362, 423
Бемко В. 383, 525
Бернатович Яс. 232, 516, 535
Берґер Лп. 335, 338, 390, 447
Бесага Тм. 60, 65, 338, 340, 392, 395, 397
Бідун Ів. 535
Бідний Пт. 528
Білас Вс. 44, 411, 524
Біловус Ів. 416, 417
Біловус Мк. 534
Біловус Ст. 276, 512, 567
Біловус Тм. 444
Біловус Рм. 276, 582

Біловус Мк. 65, 416, 518, 519
Біловус Дм. 65, 398, 400, 518, 519, 520
Біловус Пр. 154, 443
Білецький Мх. 297, 531
Бобженський Мх. 393
Бобринський Ол. 394
Божко Мр. 89, 358
Болівна Єв. 387, 388
Бойко Ом. 424, 583
Бойко Мр. 34, 421, 506
Бойко Ст. ш. 33
Бойко Ол. ч. 500
Бойко Ол. 474
Бойко Гр. 423
Бойко Тр. 424
Бойко Вр. 296
Бойко Юс. 450
Бойко Ан. 475
Бойко Вс. 535
Бойко Ів. 534
Бойко Гн. 583
Бойко Ір. 583
Бопко Мк. 345
Боянівський Тр. 347
Борута 526, 531
Бурбела Дм. 33
Бурбела Мх. 60, 474
Бурбела Мр. 444
Бурбела Гр. 77
Бутка Мк. Є. 183
Бучко Ів. Є. 183
Брусілов 469, 480
Брах 372, 373, 461

Вавриків Яр. 379
Вайденберґ Шм. 33, 63, 442, 447, 449, 450, 451, 463
Вальорний Дм. 33, 254
Вальорний Мх. 294, 338, 340, 342, 343, 345, 392, 395, 399, 400, 403, 461, 520, 583
Вальорний Кс. 352, 496
Вальорний Мк. 496, 504 546
Вальорний Ан. 368, 497
Вальорний Пл. 497
Вальорний Вс. 191, 471, 505
Василик Мк. 444
Василик Ос. 386
Вальорний Дм. к. 352
Варталович Дч. 262
Варяниця Мґ. 575
Виговський 398
Вихрущ Ос. 423
Вихрущ Пл. 483
Вихрущ Кт. 483
Вихрущ Ан. 546
Вихрущ Пр. 386
Вильсон Вд. 486
Возняк Мх. 505, 583
Войсович Мр. 362
Войсович Кр. 77, 92
Войсович Ів. 77
Войтина Пв. 92
Волощук Мк. 343
Волянський 27
Вольний 562
Воропай Ол. 93
Волик Пл. 423, 484

Габерман Шм. 33, 253
Габерман Йо. 33, 447, 448, 449
Габзбурґ Фр. 467
Гаврилюк Ст. 528
Гавриленко Ол. 73, 379
Гафт Кр. 362
Гайдук См. 534
Галлер Гн. 493, 494
Гірняк Тр. 588
Гірняк Ів. 560
Гітлер Ад. 384, 563, 572, 574
Гоголь Мк. 419
Гординський Вл. 565
Голубович Мк. 529
Гунька Ан. 415
Гунька Яц. 480
Гунька Ів. 554
Гніздюх Дн. 480
Гніздюх Вс. 509
Гнойовий Ів. 385
Гнатишин Мх. 269
Гладчук Он. 549
Гречуха 548
Гріпак 545

Гелембйовський См. 55, 484
Гіндзерський Іл. 436, 438
Голяш Тр. 528
Гула Пт. 232
Гула Дм. 70
Гула Тр. 424
Гловин Мх. 441
Гловин Мк. 345, 445
Гловин Пр. 345
Грінберґ Кл. 341, 447

Давиденко В. 4, 588
Давидович Сл. 77
Данилишин Дм. 44, 411, 524
Дашкевич Рм. 64
Держило Ст. 547
Дидик Дм. 18
Дидик Гл. 382
Дика Мр. 377, 378
Динька Мр. 379
Дичковський Сл. 77, 391
Дичківна Мр. 371, 372
Дорошенко Вл. 396
Дочкучинський Рм. 517, 518, 519
Дочкучинський Тр. 547, 582
Донцов Д. 65, 404, 516, 522
Домський Я. 498
Доценко 377, 378
Дурбак Ів. 4

Енгельс 73

Євник Ан. 92

Жельман 75

Зазулька Ів. 269, 343, 345, 349, 358, 400, 411, 512, 540
Зазулька Тр. 254
Зазулька Вс. 295
Зазулька Мк. 371
Зазулька Он. 472
Залуцький Іл. 83, 88
Замощак Ос. 66, 67, 515
Заморський Кз. 527
Запоточний Дм. 252
Запоточний Яс. 295
Заставний Мх. 452
Затонський В. 498
Західний Мх. 65, 514, 515

Іванів Мк. 405
Івашків Яр. 387
Івашків Ів. 232, 532

Каганець Мр. 392
Кадальський Пт. 419
Кадубіцька Тц. 52
Камінський Гр. 531, 546
Камінський Ст. 297, 349
Канафоцький Тр. 546
Канюґа К. 67, 577
Карач Мх. 65, 412
Карач Мр. 450
Карнас Мх. 268, 304, 489
Карнас Лд. 345
Карнас Яс. 558
Качковський М. 391
Керинський А. 481
Килимник Ст. 93
Кіналь Пв. 568
Кісь Гр. 255, 338, 363, 366, 367, 369, 394
Кобасовський Он. 496
Кобилянська Ол. 397
Ковадло Тр. 34, 422
Ковадло Аг. 52, 56
Ковадло Ів. ш. 60, 65, 340, 395, 496, 520
Ковадло Вс. 276
Ковадла Єв. 386
Ковадла Гр. 295
Ковадла Пв. 423, 535
Ковадло Іл. 504
Ковадла См. 424, 454
Ковадло Ан. 568
Коваль Рм. 61, 254, 257, 264, 275, 441, 475
Коваль Ст. 92, 415, 505
Коваль Тр. 297, 423
Коваль Нк. 343, 349, 365
Коваль Пр. г. 296
Коваль Рм. ґ. 369, 423
Коваль Ів. м. 423

Коваль Ос. 386
Коваль Гн. 297
Коваль Вр. 483
Коваль Вс. 297
Коваль Гр. 276
Ковальський Ст. 495
Ковшевич Ос. 488
Козак Ст. 232
Козак Ед. 396
Козакевич Ів. 417
Когут Мк. 67
Когутяк Ів. 419
Коковська 560
Коляска Тр. 58, 63, 452, 453, 454, 455, 456, 457, 458, 459, 460, 461, 462, 463, 504
Коляска Кт. 452
Коляска Тм. 454
Коляска Мр. 415
Коляска Пл. 415
Коляска Ст. 373
Коляска Ів. 295
Коляска Із. 295, 296
Комар Ст. 18, 86, 88, 89, 92, 340, 373, 395, 397, 399, 400, 414, 417, 437, 515, 518, 519
Коморнік Дн. 258, 461, 499, 500, 504, 506, 507, 512, 520
Коморнік Пт. 512, 583
Коморнік Мк. 34, 92, 422
Коновалець Є. 411, 558
Кончевич Гр. 20, 60, 62, 63, 81, 82, 83, 86, 88, 92, 154, 255, 264, 337, 340, 364, 365, 391, 392, 393, 394, 443, 475, 486, 489
Кончевич Рм. 60, 62, 338
Конфедрат Пв. 269, 345, 355, 395, 399, 423, 444, 512, 520
Корніцький Мх. м. 65, 343, 397, 398, 399, 402, 405, 408, 518, 519, 520
Корніцький Дм. 398, 400, 406, 416, 518, 519, 520, 543, 544, 582
Корніцький Ос. 400
Корніцький Мк. 417, 419, 529
Корніцький Мх. с. 344, 408, 411, 417, 419, 520, 582
Корніцький Пт. 417, 534
Корніцька Кт. 295
Корніцький Вс. 347, 408
Корніцька Аг. 481
Корніцька Пл. 440
Корніцький Яц. 546
Корніцький Ів. 484
Корніцький Тр. 546
Корніцька Ан. 416
Корник Мт. 67
Корник См. 567
Корник Ів. 297, 535
Корник Тм. 422, 423
Копаков 558
Коссак Вс. 418
Котко Дм. 416, 417
Котлярчук Мл.)''
Коцюбинський Мх. 397
Кужда Пл. 92
Кужда Мр. 415
Кужда Ан. 415
Кужда Гр. 497
Кужда Єд. 348, 408, 419
Кужда Ст. 232
Кужда Вс. 232, 297, 344, 347
Кужда Вс. О. 344, 345, 408
Кулиняк Як. 364, 479
Кулиняк Ан. 423
Кульчицька Ан. 528
Купчак Вс. 291, 395, 414, 515, 583
Купчак Ів. 349, 484, 583
Курик Ян. 58
Кусень Ос. 554
Кусень Дм. 364, 367, 423
Кусень Мт. 340, 365
Кусень Пр. 408, 419
Кусень Ст. 379
Кутний Дм. 343
Кучерявий Пк. 34
Климак Тм. 441
Климів Іван Лг. 559
Кравець Мк. 484
Кравець Пл. 422
Кравець Пт. 296, 470, 471
Кравець Кр. 33, 422, 471
Кравець Вс. 352, 445
Кравець Гр. 347, 352

Кравець Гн. 424, 496, 534
Кравець Яц. 337, 338, 339, 340, 341, 392, 421, 422
Кравець Ан. 408
Кравець Вр. 417
Кравець Пр. 415
Кравець Кр. 583
Кравець Гр. к. 576
Кравець Тм. 471
Кравець Пл. 405
Красновський Лц. 504
Красновський Ів. 534
Кремпа Фр. 506
Кропивницький Мх. 417, 419
Круцькій 537
Крюґер М. 561

Лев Вс. 4, 587, 588
Левицький Тр. 296, 371, 422, 450
Легета Ів. 357, 358
Ленін Іл. 73, 379, 414, 498
Левицький Бр. 564
Леміш Ст. 511, 513, 514
Лепкий Б. 9
Лещук Тр. 27
Лещук Ст. 65
Лихолат Пл. 462, 463
Лихолат Гр. 515
Лихолат Мк. 296
Лісевіч Пв. 513, 414
Лівицький Ан. 498
Ліхтман 545, 551, 579
Логуш Вл. 526
Лоїк Мр. 422
Лоїк Гр. 294, 295
Лоїк Мт. 254
Лоїк Ів. 444
Лопатка Гр. 423, 460
Лопатка Ів. 60
Лопатка Ол. 254, 257, 268, 371, 391, 392, 441, 475, 477, 488, 490, 495
Лопатка Ос. 276, 340, 359, 423, 506
Лопатка Яц. 18, 275
Лопатка Вс. 386
Лопатка Ів. 386
Лопатка Гр. і. 424
Лопатка Мк. Я. 424, 496
Лопатка Юр. 269, 343, 359, 400, 408, 520
Лопатка Гн. 297
Лопатка Мр. 546
Лопатка Єв. 297
Лопатка Тм. 254, 255
Лопатка Гр. 73, 573
Лопатка Тр. 558, 583
Лотоцький Лв. 362(363
Лотоцький Ан. 362
Лотоцький Вл. 363
Лотоцький Мх. 363
Лясота Тд. 27
Лужницький Ст. 419
Лупиніс См. 268
Лупиніс Пр. 408, 419
Лупиніс Тр. 297, 532
Луцький Вл. 575

Майблін Іц. 25, 254, 265, 499
Маковей Ос. 397, 510
Макосій Пр. 447
Макосій Ан. 295
Макосій Вр. 295
Макосій Мк. 297
Мамченко 545
Мандзій Вр. 296
Мандзій Ан. 37, 38, 297, 402, 417, 418, 525, 526, 527, 528, 561
Манацький Ол. 56
Мартинюк Кр. 92, 276
Мартинюк Дн. 338, 422, 424
Мартинюк Іл. 295, 391, 392, 398
Мартинюк Юр. 365, 490
Мартинюк Ів. 35, 269, 276, 297, 343, 345, 349, 350, 380, 398, 406, 413, 419, 512, 520, 528, 537, 573, 575, 577
Мартинюк Аг. 477
Мартинюк Пв. 369
Мартинюк Вс. 531, 555
Мартинюк Ос. 297, 385
Мартинюк Кр. 422, 583
Мартинюк Мр. 583
Мартинюк Тр. 422
Мартинюк Гр. 554
Мартинюк Мр. П. 558

Мартинець Вл. 516, 522
Марисяк 531
Марченко 545
Марків Ос. 561
Маркс Кр. 73
Медвідь Мк. 92
Медвідь Ст. 65, 398
Медвідь Гр. 65, 342, 344, 496
Медвідь Ів. 297, 422
Медвідь Ст. М. 356, 451
Медвідь Мк. І. 345, 422
Медвідь Ос. 386
Медвідь Яц. 422
Медвідь Гр. Б. 437, 497, 504
Медвідь Ан. 505
Мельник Гр. 294, 295
Мельник Вс. 92
Мельник Пт. 92
Мельник Пв. 92, 419
Мельник Рм. 297, 416, 417, 577
Мельник Вр. 297
Мельник Ст. 232, 372
Микитюк Гн. 254, 255, 275, 276, 424, 504
Микитюк Ів. 297, 528
Микитюк Мк. 518, 519
Микитюк Кт. 422, 450
Микитюк Мр. 534
Миськів Вс. Р. 297
Миськів Ів. 451, 560, 570
Миськів Ст. 423
Миськів Мх. 415
Миськів Вс. Д. 525, 529, 568
Миськів Ів. 34, 362
Миськів Тр. 70
Михалишин Пт. 344
Михалишин Мр. 568
Мізера Ів. 441
Мізера Мх. 441, 497
Міхальський Ст. 511, 512, 513
Мойсович Ів. 77, 81, 363, 364, 391
Могильницький Ів. 361
Молотов Яч. 435
Морозовський Фр. 341, 506

Наумович Ів. 337, 390
Несторович Лв. 92
Несторович Мк. 450
Несторович Тм. 484
Несторович Йо. 295, 398
Несторович Ів. 276, 400, 414, 505, 512
Несторович Тр. 345, 405
Несторович Ан. 295
Несторович Ів. К. 67
Несторович Мк. 477
Несторович Ол. 386
Несторович Мк. Ф. 380
Несторович Мх. 471
Недзяловський Ів. 503
Нечуй Ів. 397
Нирка Пт. 26, 257
Нирка Рм. 257, 340, 342
Новицький Мх. 385

Орлевич Ст. 569
Оберський Мх. 92,)60, 361
Осєцка Ан. 295
Осєцкий Вс. 296, 398, 500
Осєцкий Мк. 344
Осєцкий Тр. 344, 445
Охримович Вл. 393

Павликів Мх. 361
Павлюс Ан. 295, 495
Павлюс Яс. 495
Павлюс Тм. 424, 568
Павлюс Рм. 254, 255, 504
Павлюс Мр. 534
Павлюс Тр. 532, 534
Павлюс Пт. 451
Павлюс Гр. 567
Павлюс Тр. 253
Павлюс Аг. 295, 507
Павлюс Кт. 295
Павлюс Мк. 423
Павлюс Ів. 35, 405, 415, 512
Павлюс Сх. 480, 489
Павлюс Ст. 416, 417, 452, 518, 519, 520
Павлюс Гр. 415
Павлюс Мк. М. 232, 296, 422, 488, 507, 583
Павлюс Ос. 65, 368

Павлюс Єд. 417
Павлюс Вс. 295, 422, 506
Павлюс Кр. 78, 423
Павлюс Як. 424
Павлюс Мх. 449
Павлюс Фр. 484
Пайончківський Ан. 18, 35, 269, 276, 340, 342, 349, 373, 381, 395, 398, 421, 450, 512, 520, 540
Пайончківський Вс. 342, 345, 350, 354, 534, 569
Пайончківська Нт. 373, 377, 379, 380, 381, 382, 383, 386
Пайончківський Мх. 70, 525
Пайончківський Юс. 297, 387, 408
Пайончківський Вл. 386
Палажій Мр. 375, 414, 416, 417, 518, 519
Палажій Ол. 417
Паладійчук Рм. 399, 404
Паливода Ів. 92
Пантелеймін Мк. 345, 405
Пантелеймін Ст. 70, 535
Пантелеймін Пт. 345, 546
Пантелеймін Іл. 352
Пантелеймін Тм. 441, 444
Пасіка Ів. 83, 92, 475
Пастернак Яр. 21
Пеленський Зн. 520
Пержалля Пл. 527
Петрушевич Єв. 497, 516
Петлюра См. 411
Пилипів Мх. 349
Пирожак Тр. 34
Пирожак Ів. 37
Пирожак Мк. 531, 532
Пирожак Фд. 535
Пінковський Нк. 75, 589
Пілсудський Юз. 419, 493, 506, 507, 510, 512
Полтава Ле. 4, 9, 588
Полтава Гл. 588
Попик Дм. 254, 338, 366, 392
Попик Ів. 275, 276, 340, 431, 504, 520, 582
Попик Тр. 65, 505
Попик Як. 423
Попик Он. 252, 253
Попик Вс. 399, 503, 582
Попик Єд. 582
Попик Мк. 297, 484
Попик Юр. 447
Попик Йо. 375
Попик Ст. 375, 444
Полікарп М. 559
Попик Гр. 345, 515
Попик Ів. Я. 386
Попик Ів. М. 297
Потоцький Ст. 362
Потоцький Ол. 25, 77, 447
Потоцький Як. 25, 27, 262, 501
Потоцький Ан. 392
Поліщук 548
Пуціль Ів. 531, 532
Пуціль Вс. 484
Пуціль Тм. 423
Пукало Дн. 527
Прийдун Пр. 61, 423
Прийдун Ів. 562
Прийдун Ос. 276, 338, 392, 518, 519, 520
Прийдун Ст. 419
Прийдун См. 276
Прийдун Дм. 370
Прийдун Дм. 365
Прийдун Вс. 386
Прийдун Ан. 423, 506, 512, 537, 546, 506
Прийдун Пл. 423, 443
Прийдун Мр. 444
Прийдун Гр. 475
Прийдун Мр. 379
Прийма Рм. 385
Процик Мк. 538
Пташник Тр. 424
Пташник Вс. 55
Пташник Лв. 56

Радій Вс. 424
Радій Мх. 352
Радій Дн. 535, 554
Радій Єд. 352
Ратич Ів. 86, 92, 173

Ребій Вс. 269, 276, 349, 357, 395, 397, 505, 512, 520, 546, 555, 579
Ребій Ів. 276, 342, 345, 350, 351, 355, 413, 490, 496, 520
Ребій Іл. 422, 480
Ребій Пр. 408, 419
Ребій Ан. 408
Ребій Ів. В. 419
Ребій Гр. 505
Решітник Тн. 441, 444
Решітник Вс. 535
Решітник Мр. 546, 568
Решітник Дм. 297
Ріскевз Дм. 38
Розвадовський Іл. 58, 60, 254, 338, 372, 392, 423, 504
Розвадовський Ів. 353, 484
Розп'ятковський Ів. 518
Розп'ятковський Тр. 576
Романенчук Юл. 391
Ромульо Мд. 37
Рура Тм. 423
Рура Вс. 276
Рура Тм. 535

Савчук Бг. 328
Савчак Ів. 66
Савчук Пт. 65, 276, 340, 364, 366, 368, 369, 370, 372, 373, 375, 377, 381, 395, 397, 414
Сабайкевіч Тм. 484
Савчук Мр. 416
Сачко Кн. 379, 512, 545, 546, 548, 549, 554, 555, 556
Сандецький Ст. 384, 385, 386, 387
Сембратович Йо. 336, 337
Сембратович Сл. 81, 203, 368
Семчишин Мх. 560
Сенів Мх. 89, 92
Семків Вс. 92
Сенківський Дм. 90, 91, 92
Сенявський 25, 261
Січинський Мр. 362
Сокальський Ед. 533
Сосенко Кн. 88
Сорока Пв. 418
Сута Гр. 452
Сута Ів. 342, 344
Сута Ів. Д. 347, 352, 546
Сута Ст. 573
Сколяк Ст. 365
Смик Мк. 254, 338, 340, 342, 391, 392, 395
Сліпий Йо. 337
Смик Дн. 481, 482
Стандрит Мк. 504
Стандрит Мк. М. 349, 405, 414, 417
Стандрит Гр. 70, 400, 480
Стандрит Ів. 70, 254, 444
Стандрит Ос. 408
Стандрит Ст. 349
Стандрит Нс. 399, 444
Стандрит Вс. 295, 296, 398
Стандрит Тр. 294
Стандрит Йо. 416
Стандрит Лк. 295, 398
Стандрит Ан. 295
Стандрит Ів. 504, 583
Стандрит Мх. 365
Стандрит Тм. 148, 422
Стандрит Мк. 296, 422
Старух Тм. 514
Старицький Мх. 422
Стасюк Мк. 496, 515, 516, 517
Стецько Яр. 354, 559, 560
Сталін Йо. 73, 379, 414, 435, 537, 543
Стець Ст. 20, 29, 75, 89, 373, 438, 554
Стрільницький Мк. 77
Стецюк Вл. 562
Стоколоса 443, 503, 518

Тарнавський Ян. 506, 509, 519, 533
Терещук Юр. 276
Терещук Вс. 386
Терещенко 545
Тиктор Ів. 399, 404
Тимошенко См. 537
Тимощук 541, 542
Тімон Вл. 65
Тітріх Гр. 513
Топерчик Мс. 27

Тухачевський Гн. 498
Трач Ст. 527

Українка Лс. 406, 411
Ухман Вй. 33, 37, 76
Ухман Мк. 254
Ухман Кр. 338, 393
Ухман Ів. 65, 345, 349, 398, 406
Ухман Гр. 296
Ухман Ан. 70, 388, 417, 554
Ухман Вс. 295
Ухман Мр. 546

Файфура Мт. 27
Фаріон Гр. 350, 351, 354
Федечко Ио. 507
Фера Он. 232
Фурда См. 533
Франко Пт. 296, 341, 349
Франко Рз. 341
Франко Ів. 362, 393, 397, 405, 409, 411, 419, 520
Франк Гр. 564, 565
Франц Ио. 337, 442, 468

Халупа Дн. 352, 423, 497, 520
Халупа Мк. 445
Халупа Ос. 398, 416
Ханик Ів. 344
Ходоровський Ян. 25, 261
Хоманчук Нт. Пй. 297, 405, 417, 418, 560
Хоманчук Мк. 383, 385
Хом'як Мх. 564
Хвастик Вз. 514

Цалевич Вл. 514
Царенко Мл. 550
Ціжевський Ст. 276, 341, 345, 506
Ціжевський Дм. 546, 582
Ціжевський Пт. 546, 582
Ціфер Пл. 72, 73, 545, 554
Цьолко Фр. 507

Чайковський Дн. 404
Чака Пт. 546, 559
Чака Мк. 377, 415
Чака Мр. 555
Чепліцька Кт. 56
Чепліцький Яц. 232, 296
Чепліцький Мк. 232
Чепліцький Ів. 27, 344, 506, 546, 582
Чепліцький См. 344, 506
Черкасенко 417
Чировський Мк. 4, 588
Червінський Ст. 513
Чіхрай Пв. 92
Чіхрай Мх. 547
Чіхрай Вс. 445
Чорновус Гр. 26, 254
Чорновус Ів. 423, 496
Чорновус Мх. 512
Чорновус Вс. 270, 433, 496
Чорновус Мк. 276, 441
Чорновус Гр. 357
Чорновус Ів. Л. 347, 352
Чорновус Мр. 444
Чорновус Ио. 444

Шафранський Ед. 67
Шашкевич Мр. 12
Шевченко Тр. 137, 406, 411, 419, 520
Шептицький Андрій 86, 87, 400, 559
Шибалинський Яс. 22, 116, 421
Шибалинський Ів. 423, 441
Шибалинський Лц. 442, 443
Шулька Пт. 499, 500
Шухевич Ст. 520
Шкіра Ів. 348
Шмігли Рз. 526
Шкрумеляк Юр. 120, 395
Швець Гр. 513, 514
Шмідт Лв. 399, 400
Штабацюк Ів. 66, 67

Юськів Гн. 294, 497
Юськів Кт. 56
Юськів Ст. 452, 562
Юськів Ів. 525
Юськів Вр. 254, 450

Юськів Вр. 568
Юськів Ст. Я. 546

Якубовський Кл. 511, 514
Якубовський Ст. 25, 261
Яремка Тр. 349, 406, 511, 514
Яремович Вн. 77, 92, 360
Яремка Мт. 82, 92
Яремка Ом. 480
Яремчук Гр. 528
Яременко 544
Ярош Вх. 339
Ярош Ед. 503
Яцусь Ем. 92

З М І С Т

Ч А С Т И Н А П Е Р Ш А

Ст.

Слово від автора 7
Передмова ред. Леоніда Полтави 9

Розділ I

МОЄ РІДНЕ СЕЛО ЦЕНІВ 13
Топографія села Ценів й околиць 16
Географічне положення 19
Статистика населення Ценева 20
Давнє минуле Ценева 21

Розділ II

СІЛЬСЬКЕ БУДІВНИЦТВО В ДАВНИНІ Й В НОВОМУ ЧАСІ 29
Старовинні міри і вага 36
Сільські мистці 37
Народня чоловіча й жіноча ноша 38
Місцева говірка 45
Словник уживаних слів у мові ценівчан 47
Захворіння й лікування 51
Акушерство, зубні лікарі й сільська ветеринарія 55

Розділ III

СІЛЬСЬКА МОЛОДЬ, ТОВАРИСТВО „СІЧ" 59
Братство „Тверезости" 63
Товариство „Луг" 64
Товариство фізичної культури 69
Молодь під час Другої світової війни 72

Розділ IV

ЦЕРКВА, СВЯЩЕНИКИ И РЕЛІГІЙНЕ ЖИТТЯ 75
Церковне братство 80
Отці парохи, дяки й паламарі 92

Розділ V

РІЧНІ СВЯТА И НАРОДНІ ЗВИЧАЇ В ЗИМОВОМУ ЦИКЛІ 93
Пилипове пущення і різдвяний піст, пилипівка 94
Введення в храм Пресвятої Богородиці 96
Зимові дівочі вечерниці 97
Андріївський вечір 98
Миколаївський звичай 102
Святий Вечір 106
Різдво Христове 109
Собор Пресвятої Богородиці 111
Первомученика Стефана 116
Василія Великого, Новий Рік 118
Новорічна Маланка 121
Навечеря Богоявлення, Щедрий Вечір 123
Богоявлення Господнє, Йордан 128
Відвідування з свяченою водою 130
Стрітення Господнє 131
М'ясопусна неділя 132
Сиропусний тиждень 132
Великий піст 133
Сорок Святих 135
Теплого Олекси 136
БЛАГОВІЩЕННЯ, ПОЧАТОК ВЕСНЯНОГО ЦИКЛУ 136
Квітна неділя 137
Великодний тиждень 138
Великоднє печиво 141
Страсний Четвер 144
Страсті Христові 145
Велика П'ятниця 146
Великодні вогні 148
Великодня Субота 149
Фарбування великодніх „галунок - крашанок" 150

Свячення пасок 150
ВЕЛИКДЕНЬ У СЕЛІ 153
Обли́ваний понеділок 162
Третій день великодніх свят 167
Початок сівби 171
День святого Юрія 171
Травневі майові вечори 172
День народньої свободи 175

ЗЕЕЛЕНІ СВЯТА, ПОЧАТОК ЛІТНЬОГО ЦИКЛУ

Зіслання Св. Духа 176
Пресвята Євхаристія (Божого Тіла) 181
Різдво Св. Івана Христителя 181
Петра й Павла 184
Хліборобські жнива (зажинки) 185
Обжинки 188

ПРЕОБРАЖЕННЯ ГОСПОДНЄ І ПОЧАТОК ОСІННЬОГО ЦИКЛУ

Преображення Господнє (Спаса) 189
Успення Пресвятої Богородиці 191
Усікновенія голови Івана Хрестителя (Чесної глави) 191
Воздвиження Чесного Хреста 192
Покров Пресвятої Богородиці 193
Дмитрія великомученика 194
Архистратига Михаїла 194

Розділ VI

ВЕСІЛЬНІ ЗВИЧАЇ 197
Сватання в давнині 197
Початки весільних урочистостей 203
Народження в селі дитини 232
Похорони в Ценеві 241
Батьківський тестамент 246

ЧАСТИНА ДРУГА

Розділ VII

СІЛЬСЬКА УПРАВА Й ГРОМАДСЬКА РАДА В ДАВНИНІ 251
Земельна власність 258
Сільське господарство 260
Скотарство в Ценеві 273
Бджільництво в Ценеві 275
Сільське млинарство в давнині 277
Сільське харчування 280
Висновок 285
Заготівля їжі на зиму 286
Сільське робітництво 286
Вишкіл ремісників у селі 289
Сільські слуги (наймити) 291
Скарбові слуги (форналі) 293
Перша еміґрація ценівчан до Північної Америки 294
Еміґрація під час Другої світової війни 296
Рільничі тяглові знаряддя 297
Знаряддя для розпорошування зораної ріллі 306
Приладдя для сівби зернових культур 308
Рільничі борони 309
Ручне хліборобське знаряддя 310
Знаряддя для збирання врожаю 313
Знаряддя для молотьби 317
Засоби віяння змолоченого збіжжя 319
Господарський віз Західнього Поділля 320
Господарські сани 323
Домашнє господарське знаряддя 324
Жіноче хатнє знаряддя 328

Розділ VIII

СІЛЬСЬКА ТОРГІВЛЯ В ДАВНИНІ 334
Кооперативна торгівля в часі польської окупації 340
Кооперативна торгівля під совєтами 350
Кооперативна торгівля під час німецької окупації 354
Народнє шкільництво в давнині та в пізнішому часі 359

Культурно-освітнє життя в Ценеві 388
Відновлення читальні „Просвіти" 395
Кружок „Рідної Школи" 405
Кружок „Союзу Українок" 405
Аматорський театральний гурток 414

Розділ IX

Дочіпні прізвища 421
Селянські жарти й анекдоти 426
Народні приказки, поширені в Ценеві 432
Неграмотній характерник 436
Страхи і блуди 438
Важні події в Ценеві 440
Жидівські господарства в Ценеві 446
Самодіяльний комедіянт 452

ЧАСТИНА ТРЕТЯ

Розділ X

Події Першої світової війни в селі Ценеві 467
Перша мобілізація до австрійської армії 468
Прихід до села московських козаків 470
Відступ московської армії в 1915 р. 475
Фронтові події в селі 1916-17 рр. 477
Жертви з-поміж ценівських вояків з Першої війни 485
Ценівські інваліди з Першої світової війни 486
Ценівські вдови-пенсіонерки по своїх чоловіках 486
Перші дні листопада в 1918-му році 487
Ценівські учасники Визвольних змагань в (УГА), в 1918-19-20 рр. 492
Жертви ценівських вояків з українських визвольних змагань 1918-20 рр. 493
Ценівські інваліди з Укр. Виз- змагань 1918-20 рр. 493

Розділ XI

Польська окупація в 1919 р. 495
Перша большевицька окупація в 1920 р. 498
Суспільно-громадське життя під час польської окупації 504

Політичне життя 514
Політична діяльність УВО 515
Пацифікація в 1930 р. 519
Предвісники ОУН 522
Початки діяльности ОУН 523
Могили Українських Січових Стрільців 530
Друга світова війна в 1939 р. 534
Друга совєтська окупація в 1939 р. 537
Німецько-большевицька війна в 1941 р. 556
Акт 30 червня 1941 р. 558
Німецька окупація в 1941 р. 561
Третя совєтська окупація в 1944 р. 578
Від редакції, проф. д-р Василь Лев 587
Післяслово 588
Резюме 595
Список жертводавців на книжку село Ценів Бережанського повіту 607
Показник імен 609
Зміст 619

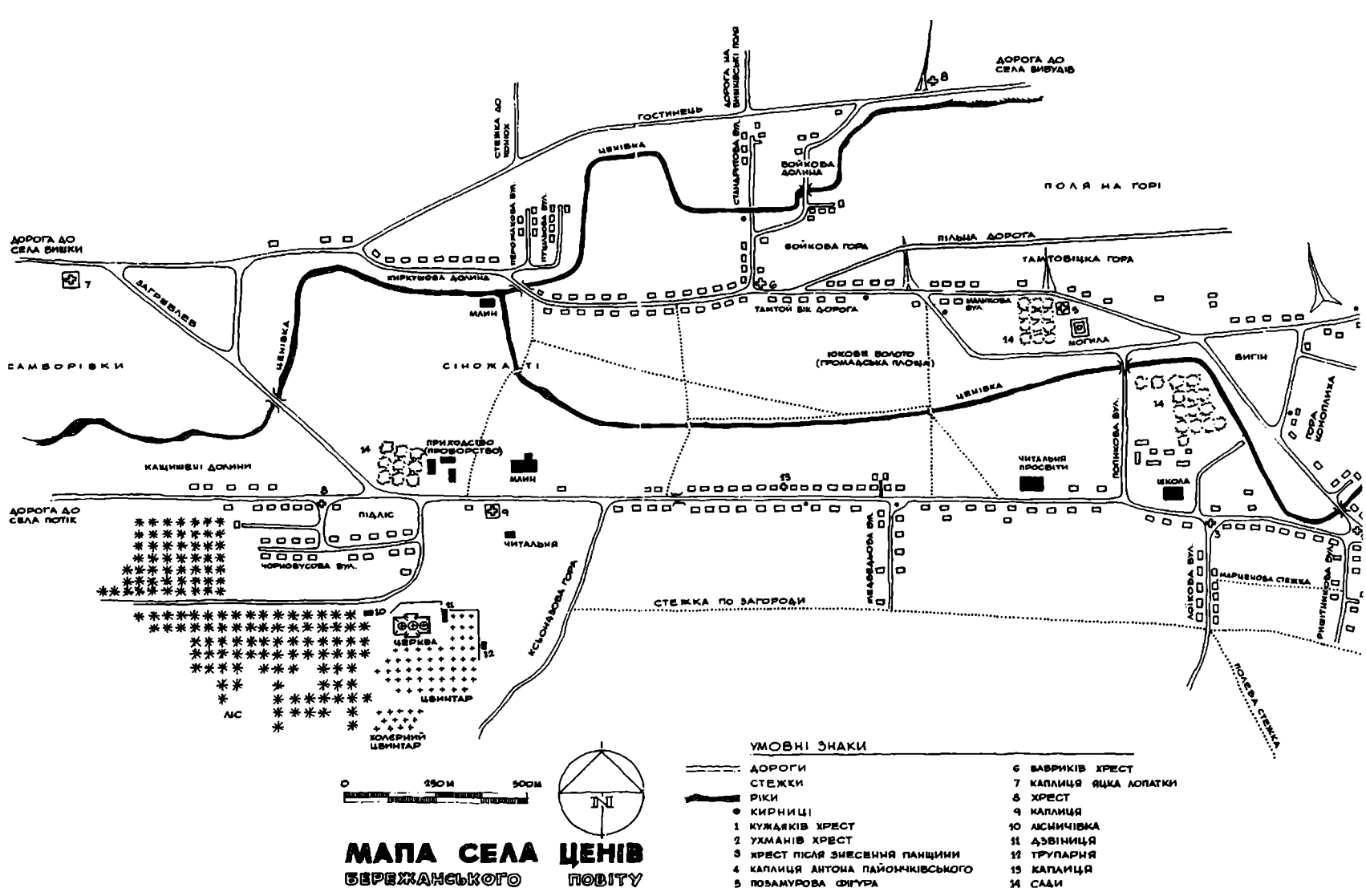

МАПА СЕЛА ЦЕНІВ БЕРЕЖАНСЬКОГО ПОВІТУ

УМОВНІ ЗНАКИ

- ДОРОГИ
- СТЕЖКИ
- РІКИ
- КИРНИЦІ
1. КУЖДЯКІВ ХРЕСТ
2. УХМАНІВ ХРЕСТ
3. ХРЕСТ ПІСЛЯ ЗНЕСЕННЯ ПАНЩИНИ
4. КАПЛИЦЯ АНТОНА ПАЙОНЧКІВСЬКОГО
5. ПОЗАМУРОВА ФІГУРА
6. БАВРИКІВ ХРЕСТ
7. КАПЛИЦЯ ЯЦКА ЛОПАТКИ
8. ХРЕСТ
9. КАПЛИЦЯ
10. ЛІСНИЧІВКА
11. ДЗВІНИЦЯ
12. ТРУПАРНЯ
13. КАПЛИЦЯ
14. САДИ

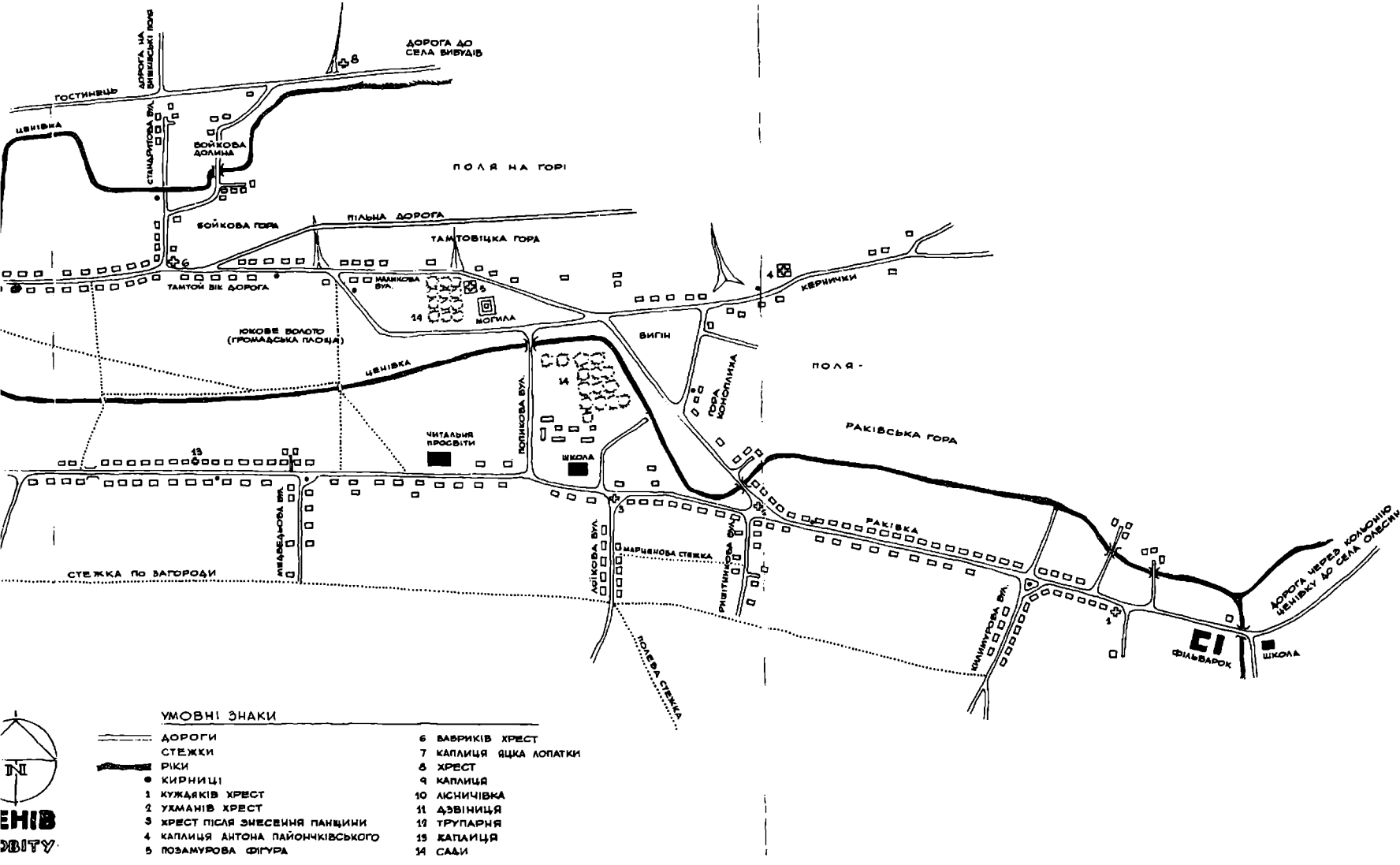
ДОРОГА ДО СЕЛА ВИБУДІВ
ДОРОГА НА ВИШКІВСЬКІ ПОЛЯ
ГОСТИНЕЦЬ
ЦЕНІВКА
СТАНДРИТОВА ВУЛ.
БОЙКОВА ДОЛИНА
ПОЛЯ НА ГОРІ
БОЙКОВА ГОРА
ПІЛЬНА ДОРОГА
ТАМТОВІЦЬКА ГОРА
ТАМТОЙ ВІК ДОРОГА
МАЛИКОВА ВУЛ.
МОГИЛА
КЕРНИЧКИ
ЮКОВЕ ВОЛОТО (ГРОМАДСЬКА ПЛОЩА)
ВИГІН
ЦЕНІВКА
ПОЛЯ
ГОРА КОНОПЛИХА
ПОПИКОВА ВУЛ.
ЧИТАЛЬНЯ ПРОСВІТИ
ШКОЛА
РАКІВСЬКА ГОРА
МЕДВЕДЬКОВА ВУЛ.
ЛОЇКОВА ВУЛ.
МАРЦЕНОВА СТЕЖКА
РИШІТНИКОВА ВУЛ.
РАКІВКА
СТЕЖКА ПО ЗАГОРОДИ
КИЛИМУРОВА ВУЛ.
ДОРОГА ЧЕРЕЗ КОЛЬОНІЮ ЦЕНІВКУ ДО СЕЛА ОЛЕСИН
ФІЛЬВАРОК
ШКОЛА
ПОЛЕВА СТЕЖКА
УМОВНІ ЗНАКИ
ДОРОГИ
СТЕЖКИ
РІКИ
КИРНИЦІ
1 КУЖДЯКІВ ХРЕСТ
2 УХМАНІВ ХРЕСТ
3 ХРЕСТ ПІСЛЯ ЗНЕСЕННЯ ПАНЩИНИ
4 КАПЛИЦЯ АНТОНА ПАЙОНЧКІВСЬКОГО
5 ПОЗАМУРОВА ФІГУРА
6 ВАВРИКІВ ХРЕСТ
7 КАПЛИЦЯ ЯЦКА ЛОПАТКИ
8 ХРЕСТ
9 КАПЛИЦЯ
10 ЛІСНИЧІВКА
11 ДЗВІНИЦЯ
12 ТРУПАРНЯ
13 КАПЛИЦЯ
14 САДИ
N
ЕНІВ
ОВІТУ